KÄRCHER

Register and win!
www.kaercher.com!

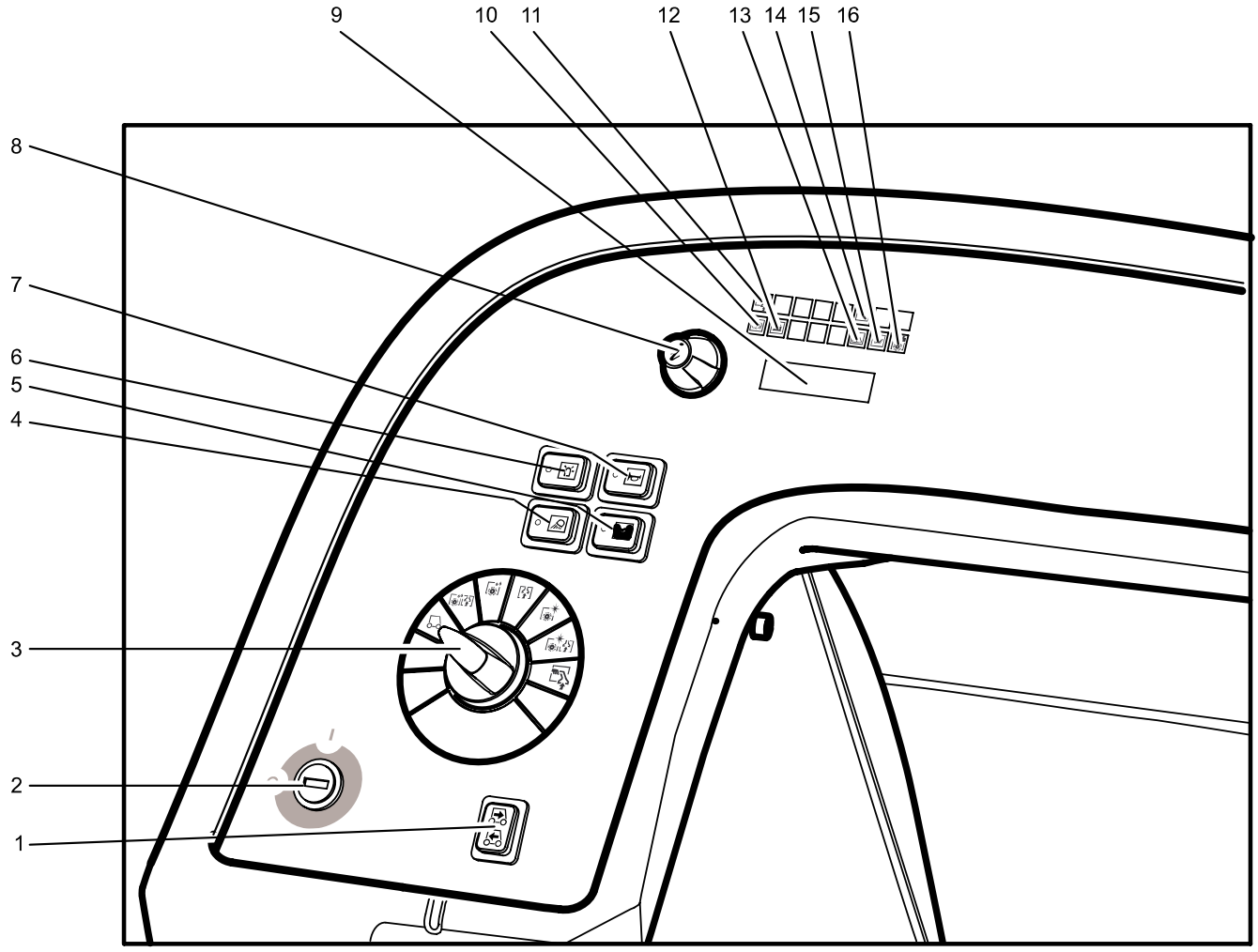

1 Køreretningsomstiller
2 Nøglekontakt
3 Programvælger
4 Kontakt for arbejdslys (option)
5 Omstiller til doseringsindretning til rengøringsmiddel (option)
6 Kontakt for advarselslampe (option)
7 Signalhorn
8 Infoknap
9 Display
10 Kontrollampe automatisk stopbremse er aktiv
11 Kontrollampe programmet manuel rengøring er aktivt
12 Kontrollampe for batteriovervågning
13 Kontrollampe for fejl
14 Kontrollampe for service
15 Kontrollampe snavsevandsbeholder er fuld
16 Kontrollampe for overbelastning af børste

Inden idrifttagning

Batterier

Overhold altid nedenstående advarselshenvisninger ved håndtering af batterier:

	Følg anvisningerne på batterierne, i brugsanvisningen og i køretøjets driftsvejledning
	Brug øjenværn
	Hold børn væk fra syre og batterier
	Eksplosionsfare
	Gnister, åben ild og rygning forbudt
	Ætsningsfare
	Førstehjælp
	Advarselsnotat
	Bortskaffelse
Pb	*Smid ikke batterier i affaldstønden*

⚠ *Risiko*

Eksplosionsfare. Læg ikke værktøj eller lignende på batteriet, dvs. på endepoler og cellebroer.
Risiko for tilskadekomst. Sår må aldrig komme i berøring med bly. Vask altid hænder efter arbejde med batterierne.

Isættelse og tilslu tning af batterierne

Ved varianten BAT-pakke er batterierne allerede monteret

➔ Drej vandtanken tilbage.

➔ Sæt batteriet ind i karet.

⚠ *Advarsel*

Sørg for korrekt polaritet.

➔ Sæt det medfølgende tilslutningskabel fast på de endnu frie batteripoler (+) og (-).

➔ Drej vandtanken fremad.

⚠ *Advarsel*

Lad batterierne op, før maskinen tages i brug.

Opladning af batteriet

OBS

Maskinen er beskyttet mod total afladning, dvs., hvis det mindste tilladte mål af kapacitet nås, er der kun mulighed for at køre maskinen og tænde eventuelt lys. I dette tilfælde lyser batteriovervågningen rødt på betjeningspanelet.

➔ Kør maskinen direkte til opladningsstationen. Undgå stigninger.

OBS

Ved anvendelse af andre batterier (f.eks. fra andre producenter) skal beskyttelsen mod total afladning af det pågældende batteri genindstilles af Kärcher kundeservice.

⚠ *Risiko*

Fare på grund af elektrisk stød. Vær opmærksom på strømledningsnet og sikring – se "Oplader".
Brug kun opladeren i tørre rum med tilstrækkelig ventilation!

OBS

Opladningstiden er i gennemsnit på ca. 10 timer.
De anbefalede ladeaggregater (som passer til de batterier, der benyttes) reguleres elektronisk og afslutter opladningen automatisk.

⚠ *Fare*

Eksplosionsfare. Det er kun tilladt at oplade vådbatterier, når hætten er åbnet.

➔ Tøm snavsevandsbeholderen.

➔ Drej vandtanken tilbage.

➔ Træk batteristikket ud og sæt det sammen med ladekablet.

➔ Forbind opladeren med strømnettet og tænd den.

Efter opladningen

➔ Sluk ladeaggregatet og afbryd den fra strømnettet.

➔ Træk batterikablet af ladekablet og forbind det med maskinen.

Lav-vedligeholdelses-batterier (vådbatterier)

➔ Tilsæt destilleret vand en time før slutningen af opladningen, sørg for korrekt syrestand. Batterierne er mærket tilsvarende. Ved slutningen af opladningen skal alle celler udvikle gas.

⚠ *Risiko*

Ætsningsfare!

– *Hvis man påfylder vand, når batteriet er afladet, kan der løbe syre ud!*
– *Brug beskyttelsesbriller ved omgang med batterisyre, og følg forskrifterne for at forhindre tilskadekomst og ødelæggelse af tøj.*
– *Eventuelle syrestænk på huden eller tøjet skal straks skylles af med store mængder vand.*

⚠ *Advarsel*

Risiko for beskadigelse!

– *Brug kun destilleret eller afsaltet vand (VDE 0510) til efterfyldning af batterierne.*
– *Brug ikke fremmede tilsætningsmidler (såkaldte ydelsesforbedrende midler), ellers bortfalder enhver garanti.*

Anbefalede batterier

Batterisæt	Bestillingsnr.
BR/BD 90/140 R	6.654-052
BR/BD 75/140 R Eco	6.654-112

Anbefalede oplader

Oplader	Bestillingsnr.
BR/BD 90/140 R	6.654-139
BR/BD 75/140 R Eco	6.654-193

Batterier og ladeaggregater kan fås i specialforretninger.

Maksimale batterimål

Længde	Bredde	Højde
BR/BD 90/140 R		
620 mm	430 mm	467 mm
BR/BD 75/140 R Eco		
622 mm	353 mm	379 mm

Hvis der skal anvendes vådbatterier ved BAT-varianten, skal man være opmærksom på følgende:

– De maksimale batterimål må ikke overskrides.
– Ved opladning af vådbatterier skal sædet drejes opad.
– Ved opladning af vådbatterier skal batteriproducentens forskrifter følges.

Aflæsning

OBS

Træk batteristikket ud for en øjeblikkelig udaf-drifttagning af alle funktioner:

➔ Klip pakbåndet af kunststof op og fjern folien.

➔ Spændebåndet skal fjernes fra holderne.

➔ De fire gulvbrædder på pallen er gjort fast med skruer. Skru disse brædder af.

➔ Læg brædderne på kanten af pallen. Placer brædderne sådan, at de ligger foran maskinens hjul. Fastgør brædderne med skruerne.

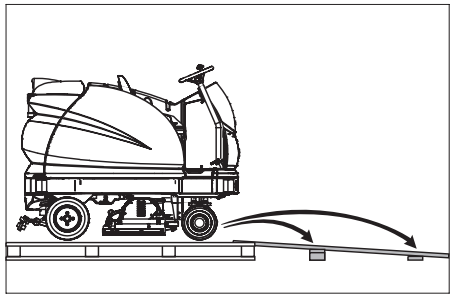

➔ Skub bjælken, der er vedlagt i emballagen, ind under rampen som støtte.

➔ Træklodserne til sikring af hjulene fjernes og skubbes under rampen.

➔ Sæt batteristikket i.

➔ Stil nøglekontakten på "1.

➔ Aktiver kørselsretningskontakten og kør langsomt maskinen ned fra rampen.
➔ Stil nøglekontakten på "0.

Montering af børster

BD variant

Før idrifttagningen skal skivebørsterne monteres (se "Vedligeholdelsesarbejde").

BR variant

Børsterne er monteret.

Montering af sugebjælke

➔ Sæt sugebjælken ind i sugebjælkeophænget således, at formpladen ligger over ophænget.
➔ Skru vingemøtrikkerne fast.

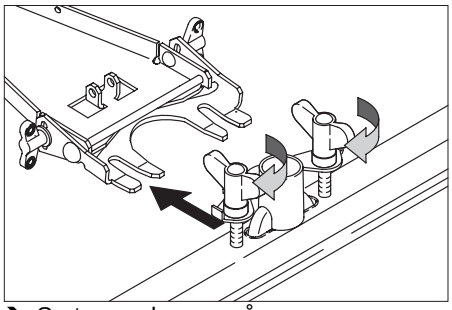

➔ Sæt sugeslangen på.

Drift

OBS

Træk batteristikket ud for en øjeblikkelig udaf-drifttagning af alle funktioner:
Gennemfør de første køreforsøg på en fri plads, for at gøre sig fortroligt med maskinen.

Kontrol af stopbremse

⚠ Risiko

Risiko for ulykke. Før al brug skal stopbremsens funktion kontrolleres på en jævn flade.
➔ Sæt Dem på sædet.
➔ Stil nøglekontakten på "1.
➔ Udvælge køreretningen.
➔ Kørepedal trykkes let.
Bremsen skal hørbart frigøres (kontrollys til bremsen slukkes på betjeningspanel). Maskinen skal trille let af sted på en jævn flade. Hvis pedalen slippes, kan man høre bremsen sætte ind. Maskinen skal sættes ud af drift og kundeservice tilkaldes, hvis ovennævnte ikke holder stik.

Bremsning

⚠ Risiko

Risiko for ulykke. Hvis maskinen ikke længere kan bremse, skal De gøre følgende:
➔ Hvis maskinen ikke bringes til standsning, når kørepedalen slippes på en rampe med over 2% fald, må der af hensyn til sikkerheden kun trykkes på nødstop-knappen, hvis det ved hver idrifttagning af maskinen forinden er kontrolleret, at stopbremsen fungerer mekanisk korrekt.
➔ På planer under 2% skal batteristikket i hvert fals trækkes ud.
➔ Maskinen skal sættes ud af drift, når den er bragt til standsning (på en jævn flade), og kundeservice skal kontaktes!
– Desuden skal vedligeholdelsesanvisningerne for bremserne følges.

Kørsel

⚠ Risiko

Risiko for at vælte ved for store stigninger.
➔ *Kør kun på stigninger op til 10% i kørselsretningen.*
Risiko for vipning ved hurtig kørsel gennem sving.
Risiko for skrid ved vådt gulv.
➔ *Kør langsomt i sving.*
Risiko for at vælte ved ustabilt underlag.
➔ *Kør kun med maskinen på et fast underlag.*
Risiko for at vælte ved for stor hældning til siden.
➔ *Kør kun ad stigninger på op til 10% på tværs af kørselsretningen.*

OBS

Maskinen er konstrueret således, at børstehovedet rager højre fremad. Det sørger for et overskueligt arbejde tæt ved randen.
➔ Sæt dig op og stil nøglekontakten på "1".
➔ Indstil kørselsretningen med kørselsretningskontakten på kommandopulten.
➔ Reguler kørehastigheden ved at trykke på kørepedalen.
➔ Stands maskinen: Giv slip får kørepedalen.

OBS

Kørselsretningen kan også ændres under kørslen. På den måde kan også stærkt tilsmudsede steder rengøres, ved at man kører frem og tilbage flere gange.

Overbelastning

Ved overbelastning slukkes køremotoren efter et bestemt tidsrum. På displayet vises en fejlmelding.
Ved overophedning af styringen kobles det berørte aggregat fra.
➔ Lad maskinen køle af i mindst 15 minutter.
➔ Stil nøglekontakten på "0.
➔ Vent et øjeblik.
➔ Stil nøglekontakten på "1.

Påfyldning af driftsstoffer

rengøringsmiddel

⚠ Advarsel

Risiko for beskadigelse. Brug kun de anbefalede rensemidler. Ved brug af andre rensemidler bærer brugeren den forøgede risiko med hensyn til driftssikkerhed og ulykkesrisiko.
Brug kun rensemidler, der ikke indeholder opløsningsmidler, salt- eller oxidsyre.

OBS

Brug ikke stærkt skummende rengørings-midler.
Anbefalede rengøringsmidler:

Anvendelse	Rensemiddel
Vedligeholdelsesrensning af alle vandbestandige gulve	RM 780 RM 746
Vedligeholdelsesrensning af glinsende overflader (f.eks. granit)	RM 755 ES
Vedligeholdelsesrensning og hovedrengøring af industrigulve	RM 69 ASF
Vedligeholdelsesrensning og hovedrengøring af fliser af fint stentøj	RM 753
Vedligeholdelsesrensning af fliser inden for sundhedsområdet	RM 751
Rensning og desinfektion inden for sundhedsområdet	RM 732
Fjernelse af alle alkalibestandige gulvbelægninger (f.eks. PVC)	RM 752
Fjernelse af linoleumgulvbelægninger	RM 754

Ferskvand

➔ Åbn dækslet til friskvandsbeholderen.
➔ Påfyld friskvand (maksimalt 60 °C) op til 15 cm under beholderens overkant.
➔ Påfyld rengøringsmiddel.
➔ Luk dækslet til friskvandsbeholderen.

OBS

Fyld friskvandsbeholderen fuldstændigt før den første idrifttagning for at udlufte vandledningssystemet.

Arbejde uden automatisk doseringsindretning ti l rengøringsmiddel

Ved rengøringsopgaver i hygiejneområder (f.eks. sygehuse, fødevarevirksomheder) og til grundrengøring af stærkt tilsmudsede gulve.
➔ Åbn dækslet til friskvandsbeholderen.
➔ Påfyld ferskvand (maksimalt 60 °C) op til underkanten af påfyldningsstudsen.
➔ Tilsæt rengøringsmiddel. Tag hensyn til doseringsanvisningerne.

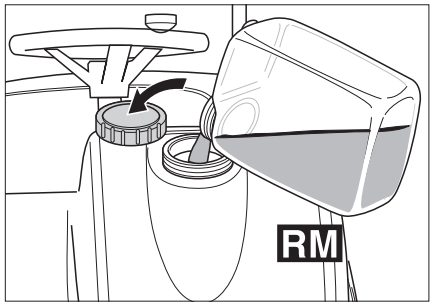

➔ Luk dækslet til friskvandsbeholderen.

Doseringsindretning til rengøringsmiddel (option)

På vejen til rensehovedet tilsættes friskvandet rensemiddel ved hjælp af en doseringsanordning.

⚠ ***Advarsel***

Fare for skader på doseringsindretningen. Rengøringsmiddel må ikke tilsættes til ferskvandstanken.

OBS

Med doseringsindretningen kan der maksimalt tilsættes 3% rensemiddel.

➔ Stil dunken med rensemiddel i holderen foran på ferskvandstanken.

➔ Skru dunkens låg af.

➔ Stik doseringsanordningens sugeslange ned i dunken. Tag hensyn til, at sugeslangens filter ligger på flaskebunden.

➔ Lås dunken igennem doseringsindretningens låg.

Dunkens påfyldningsstand kan ses over det lodrette vindue.

Hvis påfyldningsstanden nærmer sig dunkens bund.

➔ Påfyld rensemiddel-dunken, henholdsvis udskift den.

⚠ ***Advarsel***

Hvis rengørinsmiddeltypen skal skiftes, skal sugeslangen først fuldtsændigt spoles med ferskvand (60 sekunder med masksimalt vandmængde 3% dosering) for at forhindre en kemisk reaktion.

OBS

Hvis rengøringsmiddeldunken tømmes helt, skal doseringsindretningen arbejde i 60 sekunder med maksimalt vandmængde og 3% dosering for at fylde sugeslangen igen helt med rengøringsmiddel.

OBS

Ved påfyldning, henholdsvis udskiftning, hæng doseringsindretningens sugeslange i den åbnede ferskvandstank, så at rensemiddel ikke drypper på gulvet.

OBS

Hvis friskvandsbeholderen er tom, standses tilsætningen af rensemiddel. Rengøringshovedet arbejder videre uden væsketilførsel.

OBS

Så snart rensemiddelpumpen kører, vises det med et blinkende "C" i displayet.

Rengøringsprogrammer

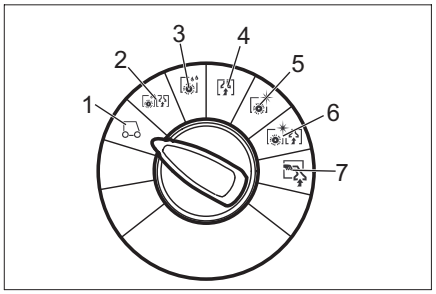

1 Kørsel
Kør til anvendelsesstedet.

2 Skuresugning
Våd rengøring af gulvet og opsugning af snavsevandet.

3 Vådskrubning
Våd rengøring af gulvet og tid til at lade rengøringsmidlet virke.

4 Sugning
Sug snavs ind.

5 Polering
Polering Polering af gulvet uden påføring af væske.

6 Skuresugning uden vand (poleringssugning)
Poler gulvet uden væske og sug poleringsstøvet op.

7 Manuel rengøring
Manuel rengøring Påføring af rengøringsvæske med væg-loft-gulvmundstykke (option), derefter afsugning.

Infoknap

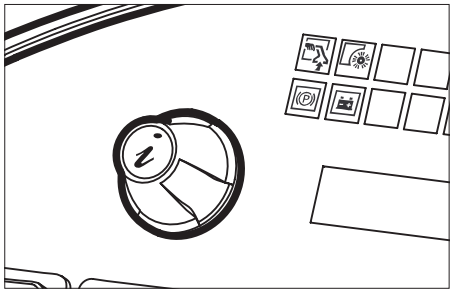

Med infoknappen vælges menupunkter, og indstillinger foretages.

– Med højre-/venstredrejning bladres forlæns/baglæns gennem menuerne.

– Med et tryk kvitteres indstillingen, der skal vælges.

Indstillinger

I operatørmenuen foretages indstillinger til de forskellige rengøringsprogrammer. Afhængigt af rengøringsprogram kan der indstilles forskellige antal parametre.
Indstillingerne foretages med infoknappen.

Operatørmenu

➔ Frigiv nødstop-knappen ved at dreje den.

➔ Sæt dig op og stil nøglekontakten på "1".
Displayet viser batteriets ladetilstand og friskvandsstanden.

➔ Vælg rengøringsprogram.

➔ Åbn operatørmenuen ved at dreje infoknappen.

➔ Vælg den ønskede parameter ved at dreje infoknappen. Den i øjeblikket indstillede værdi vises som bjælke.

➔ Tryk på infoknappen – bjælkevisningen blinker.

➔ Indstil parameteren på ny ved at dreje infoknappen mellem "min" og "maks".

➔ Bekræft den ændrede indstilling ved at trykke på infoknappen eller vent, til den indstillede værdi gemmes automatisk.

OBS

Hvis den valgte parameter ikke ændres i løbet af 10 sekunder, skifter displayet tilbage til visning af batteritilstand og friskvandsstand.

De samme rengøringsparametre kan indstilles individuelt i alle rengøringsprogrammer.

Børstens pressetryk kan kun indstilles, når maskinen kører, i programmerne skuresugning, vådskrubning, polering og poleringssugning.

Alle indstillinger forbliver også gemt, når der ikke er strøm på maskinen.

Reset af parametre

➔ Vælg punktet "Overtag de forindstillede værdier?" i operatørmenuen ved at dreje på infoknappen

➔ Tryk på infoknappen. Fabriksindstillingen af alle parametre genetableres for alle rengøringsprogrammer.

Indstillelige parametre	min:skridt: maks	Bemærkning
Vandmængde	1:1:8	1=min., 8=maks.
Doseringsindretning til rengøringsmiddel (option)	0,5%:0,5%: 3%	0,5=min., 3=max.
Børstetryk	0:1:8	0=min., 8=maks.
FACT (børste-omdrejningstal)	–	Power-, Whisper-, Fine Clean
Børstens efterløbstid ved stop	0s:1s:3s	Stilstand indtil løft
Arbejdshastighed	1:1:8	1=1km/h, 6=6km/h

I den nedenstående tabel angives fabriksindstillingerne af parametrene til rengøringsprogrammerne. Er der ikke anført en værdi, kan den pågældende parameter ikke indstilles i det angivne rengøringsprogram.

Fabriksindstilling

min ■■■■■□□ max	Vandmængde	Børstetryk	Arbejdshastighed
Skuresugning	5	4	4
Vådskrubning	5	4	4
Tørsugning	–	–	4
Polering	–	4	4
Poleringssugning	–	4	4

	Doseringsindretning til rengøringsmiddel (option)	FACT (børste-omdrejningstal)	Børstens e fterløbstid
Skuresugning	1%	P	2s
Vådskrubning	1%	P	2s
Polering	–	P	0s
Poleringssugning	–	P	0s
P=Power Clean			

Tænde doseringsindretning til rengøringsmiddel (option)

➔ Tryk omstiller til doseringsindretning til rengøringsmiddel (option)

Rensemiddel bliver automatisk doseret.

OBS

Rensemiddeldoseringen kan indstilles i operatørmenuen.

OBS

Så snart rensemiddelpumpen kører, vises det med et blinkende "C" i displayet.

Indstilling af sugebjælke

Skråstilling

For at forbedre afsugningsresultatet på flisebelægninger kan sugebjælken drejes til en skråstilling på op til 5°:

➔ Løsne vingemøtrikkerne.

➔ Drej sugebjælken.

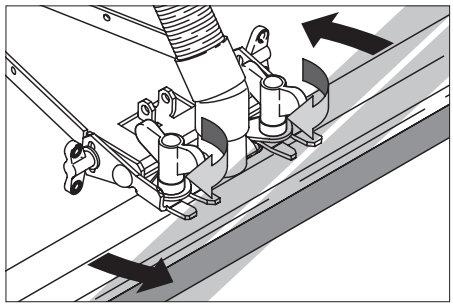

➔ Skru vingemøtrikkerne fast.

Hældning

Hvis afsugningsresultatet er utilfredsstillende, kan den lige sugebjælkens hældning ændres.

➔ Løsn vingemøtrikkerne.

➔ Hæld sugebjælken.

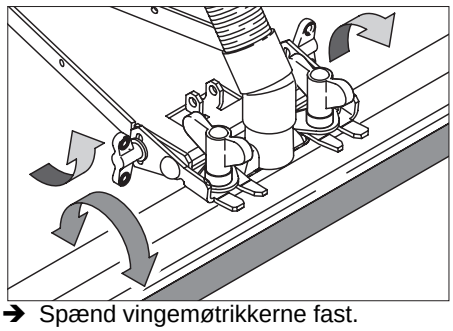

➔ Spænd vingemøtrikkerne fast.

Tømning af beholdere

Dræn snavsevandet.

OBS

Overløb på snavsevandsbeholderen. Når snavsevandsbeholderen er fuld, slås sugeturbinen fra, og kontrollampen "Snavsevandsbeholder fuld" blinker. Alle rengøringsprogrammer med udsugning er spærret i et minut. Tøm snavsevandsbeholderen.

⚠ ***Advarsel***

Følg de lokale bestemmelser vedrørende behandling af spildevand.

➔ Fjern afledningsslangen ud af holderen og sænk den nedover en velegnet opsamlingsbeholder.

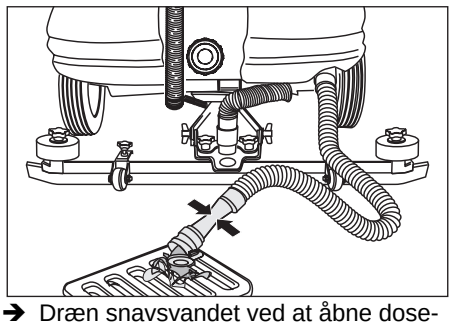

➔ Dræn snavsvandet ved at åbne doseringsanordningen på afledningsslangen.

➔ Skyl snavsevandsbeholderen med klart vand.

Dræn ferskvandet

➔ Adskil slangekoblingen til afledning af ferskvand og hold den over en velegnet opsamlingsbeholder.

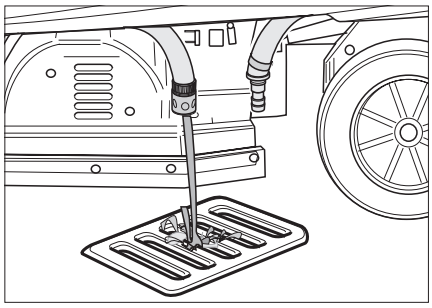

Transport

⚠ ***Risiko***

Fysisk Risiko! Maskinen må kun køres på stigninger op til 10% til på- og aflæsning. Kør langsomt.

➔ Sørg for at sikre maskinen mod skrid ved hjælp af spændeseler/tove, når den skal transporteres på et køretøj.

BD variant

➔ Fjern skivebørsterne fra børstehovedet.

Pleje og vedligeholdelse

⚠ ***Risiko***

Fysisk Risiko! Stil nøglekontakten på "0" og træk nøglen ud før alle arbejder på maskinen. Træk batteristikket ud.

OBS

Sugeturbine kører videre efter afbrydelsen. Gennemfør vedligeholdelsesarbejder først efter turbinen blev standset.

➔ Aftøm og bortskaf snavsevand og resterende friskvand.

Vedligeholdelsesskema

Efter hver brug

⚠ ***Advarsel***

Risiko for beskadigelse. Spul ikke maskinen med vand, og brug ikke aggressive rengøringsmidler.

➔ Luk snavsevandet ud.

➔ Skyl snavsevandsbeholderen med klart vand.

➔ Kontroller fnugfilteret, rengør det ved behov.

➔ Kun BR-variant: Tag beholderen til groft snavs ud og tøm den.

➔ Rengør maskinen udvendigt med en fugtig klud vædet i mild vaskelud.

➔ Rengør sugelæber og aftørringslæber, kontroller dem for slid og udskift dem ved behov.

➔ Kontroller børsterne for slid, udskift dem ved behov.

➔ Oplad batteriet.

En gang om måneden

➔ Kontroller batteripolerne for oxidation, børst dem af ved behov og smør dem med polfedt. Hold øje med at kablerne sidder fast.
➔ Rengør tætningerne mellem snavsevandsbeholderen og dækslet og kontroller deres tæthed, udskift dem ved behov
➔ Kontroller den automatiske bremses funktion
➔ Kontroller cellernes syredensitet ved ikke-servicefri batterier.
➔ Rens børstetunellen (kun BR variant).

En gang om året

➔ Få kundeservice til at udføre den foreskrevne inspektion.

Vedligeholdelsesarbejder

Serviceaftale

For at sikre en pålidelig drift af maskinen kan der indgås serviceaftaler med det relevante Kärcher-salgskontor.

Udskiftning af sugelæber

➔ Tag sugebjælken af.
➔ Løsne vingemøtrikkerne.

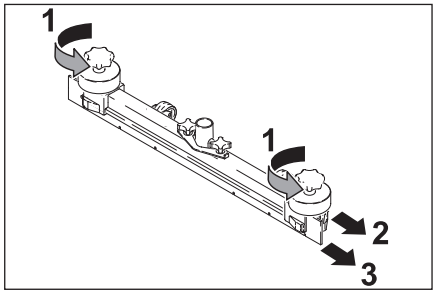

➔ Tag kunststofdelene af.
➔ Tag sugelæberne af.
➔ Sæt nye sugelæber i.
➔ Sæt kunststofdelene på.
➔ Skru vingemøtrikkerne fast.

Udskiftning af børstevalser

➔ Løsn vingemøtrikkerne.
➔ Tag lejedækslet af.

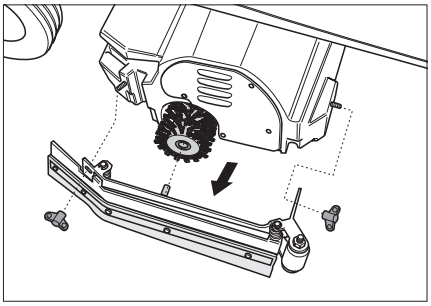

➔ Tag børstevalsen ud, sæt en ny i (se børstevalsernes sekskantholdere).

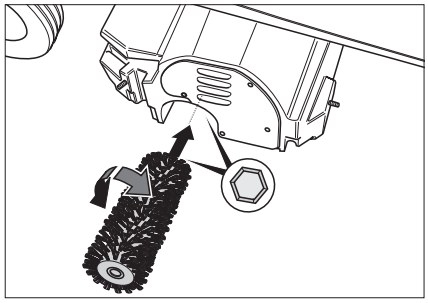

➔ Sæt lejedækslet på.
➔ Spænd vingemøtrikkerne fast.
➔ Gentag processen på den modstående side.

Udskiftning af skivebørster

➔ Løft skivebørsterne op.
➔ Drej skivebørsterne ca. 45°.
➔ Tag skivebørsterne af nedad.
➔ De nye skivebørster sættes i i omvendt rækkefølge.

Frostbeskyttelse

Ved frostrisiko:
➔ Tøm frisk- og snavsevandsbeholderen.
➔ Stil maskinen i et frostsikkert rum.

Fejl

⚠ ***Risiko***

Fysisk Risiko! Stil nøglekontakten på "0" og træk nøglen ud før alle arbejder på maskinen. Træk batteristikket ud.

➔ Aftøm og bortskaf snavsevand og resterende friskvand.

Kontakt kundeservice ved fejl, som ikke kan afhjælpes ved hjælp af denne tabel.

Udskiftning af sikringer

Kun motorkøretøjs-fladstiksikringerne må udskiftes af operatøren med følgende værdier:
– 7,5A (F1) – styre- og nødstrømsforsyning.
– 30A (F4) – løfte/tilbehørsmodulforsyning

OBS

Defekte sikringer (F2, F3) må kun udskiftes af kundeservice. Er disse sikringer defekte, skal anvendelsesbetingelserne og hele styringen gås efter af kundeservice.

Styringen er placeret neden for kommandopulten. For at komme til sikringerne skal De først fjerne afdækningen på venstre side af fodpladsen.

➔ Skru fastgørelsesskruen i den øverste ende af afdækningen ud.
➔ Tag afdækningen af.
➔ Udskift sikringen.
➔ Montere afdækningen.

OBS

Sikringsbestykningen er vist på indersiden af afdækningen.

Fejlvisning

Displayet viser foreliggende fejl skiftevist i 4-sekunders takt (eksempel:

Fejl skrubbe-
funktion H1/022

Hvis der stadig vises fejl på displayet efter 4 sekunder, skal De gøre følgende:
➔ Stil nøglekontakten på "0.
➔ Vent, til teksten er forsvundet på displayet.
➔ Stil nøglekontakten på "1.
Foretag først de nødvendige afhjælpningsforanstaltninger i den angivne rækkefølge, hvis fejlen opstår igen. Derved skal nøglekontakten stilles til „0“ og batteristikket skal trækkes ud.
➔ Kontakt kundeservice med angivelse af fejlkoden/fejlkoderne (i eksemplet H1/022), hvis fejlen ikke kan afhjælpes.

Fejl med visning på displayet

Displayvisning		Årsag	Afhjælpning
Sædekontakt afbrudt	seat switch open	Sædekontakten er ikke aktiveret.	Maskinen arbejder kun, når der sidder en operatør på sædet.
Slip gaspedalen!	release throttle?	Når nøglekontakten tændes, er gaspedalen trykket ned.	Fjern foden fra gaspedalen, før nøglekontakten tændes. Kontakt kundeservice, hvis der alligevel opstår en fejl.
Batteri tomt -> Oplad!	battery empty -> charge!	Batteriets endelige afladningsspænding er nået. Rengøringsaggregaterne kan ikke længere tages i brug. Køredrev og lys kan aktiveres.	Kør maskinen til opladningsstationen og lad batteriet op.
Batteri totalt afladet	battery totally discharged!	Mere end den tilladte batterikapacitet er afladet. Alle aggregater slås fra. Maskinen er ikke længere driftsklar.	Frigiv forhjulsbremsen manuelt. (OBS! Maskinen kan ikke længere bremse!). Kontakt kundeservice, hvis frigivelse ikke er mulig. Skub maskinen til opladningsstationen. Oplad batteriet.
Snavsbeholder fuld rengøring stopper	sewage tank full cleaning stops	Snavsevandsbeholderen er fuld.	Tøm snavsevandsbeholderen.
Driftstimer er er sat på 0!	operating hours set to 0!	Maskinintern fejl ved lagring af driftstimer. Ved genstart resettes driftstimerne alle på 0.	Ingen, som information.
Styringen er varm! Lad den køle af!	moduletemp. high let cool down!	Styringen er for varm.	Stil nøglekontakten på "0. Vent i mindst 10 minutter. Stil nøglekontakten på "1.
Køremotoren er varm! Lad den køle af!	drive motor hot! let cool down!	Køremotoren er overophedet pga. kørsel op ad stigning eller blokeret bremse.	Stil nøglekontakten på "0. Vent i mindst 10 minutter. Stil nøglekontakten på "1. Kør kun maskinen på jævne flader, om muligt. Kontroller bremsen og kørepedalen efter behov.
Kontaktor brudt!!	Kontaktor åben!	Fejl i styringen.	Stil nøglekontakten på "0. Vent i mindst 10 minutter. Stil nøglekontakten på "1.
Frakobling, busforsyning mangler	Shutdown, missing bus supply		Kontakt kundeservice.

Fejl uden visning på displayet

Fejl	Afhjælpning
Maskinen kan ikke startes	Sæt batteristikket i.
	Stil nøglekontakten på "1.
	Kontroller sikring F1 *, udskift ved behov. *
	Kontroller batteriet, oplad ved behov.
Utilstrækkelig vandmængde	Kontroller ferskvandsstanden, fyld beholderen op ved behov
	Kontroller om slangerne er tilstoppet, rens ved behov.
	Rengør friskvandsfilteret
Utilstrækkelig sugeeffekt	Rengør tætningerne mellem snavsevandsbeholderen og dækslet og kontroller deres tæthed, udskift dem ved behov
	Rengør det flade foldefilter på sugeturbinens indsugningsstuds
	Rengør sugelæberne på sugebjælken, udskift dem ved behov
	Kontroller om sugeslangerne er tilstoppet, rens ved behov.
	Kontroller om sugeslangerne er tæt, udskift ved behov.
	Kontroller, om låget på snavsevand-afledningsslangen er lukket
	Kontroller sugebjælkens indstilling.
Utilstrækkeligt rengøringsresultat	Indstille modpresningstrykket.
	Kontroller børsterne for slid, udskift dem ved behov.
Børsterne drejer ikke	Reducer modpresningstrykket
	Kontroller, om fremmedlegemer blokerer børsterne, fjern i givet fald fremmedlegemerne
Advarselslys (option) og/eller arbejdslys lyser ikke	Kontroller sikring F4 *, udskift ved behov. *
* Sikringerne sidder i fladstiksokler på fortrådningspladen og er tilgængelige efter åbning af afdækningen	

Tilbehør

Navn	Part nr. BR 75/140	Part nr. BR 90/140	Beskrivelse	Styk.	Maskinen bruger styk BR 75 (BR 90)
Børstevalse, hvid (blød)	6.906-496	6.906-010	Til polering og til vedligeholdelsesrengøring af følsomme gulve.	1	2
Børstevalse, rødt (medium, standard)	5.762-285	6.906-007	Til vedligeholdelsesrengøring også ved stærk tilsmudsede gulve.	1	2
Børstevalse, orange (høj/lav)	6.906-495	6.906-009	Til skuring af strukturgulve (sikkerhedsfliser osv.).	1	2
Børstevalse, grøn (hårdt)	6.906-494	6.906-008	Til grundrengøring af stærkt tilsmudsede gulve og til at fjerne lag (f.eks. voks, akryl).	1	2
Børstevalse, sort (meget hårdt)	6.906-497	6.906-252		1	2
Pad-valseaksel	4.762-316	4.762-189	Til holdning af valsepads.	1	2
Valsepad, hvis (meget blødt)	6.369-389	6.369-389		20	2 (3)
Valsepad, gul (blød)	6.369-454	6.369-454	Til polering af gulve.	20	2 (3)
Valsepad, rød (medium)	6.369-456	6.369-456	Til rengøring af let tilsmudsede gulve.	20	2 (3)
Valsepad, grøn (hårdt)	6.369-455	6.369-455	Til rengøring af normalt til stærkt tilsmudsede gulve.	20	2 (3)
Gummilæbe gulvarbejdshoved	5.394-640	5.394-640	Standard	1	2
Gummilæbe gulvarbejdshoved	5.394-754	5.394-754	ekstra slidfast	1	2

Navn	Part nr. BD 75/140	Part nr. BD 90/140	Beskrivelse	Styk.	Maskinen bruger styk BD 75 (BR 90)
Skivebørste, natur (blød)	6.369-492	6.906-056	Til polering af gulve.	1	2
Skivebørste, rødt (medium, standard)	6.906-346	6.906-054	Til rengøring af let tilsmudsede eller følsomme gulve.	1	2
Skivebørste, sort (hårdt)	6.906-491	6.906-055	Til rengøring af stærk tilsmudsede gulve.	1	2
Drivplade	6.906-493	6.906-332	Til holdning af pads.	1	2
Disc-pad, rød (medium)	6.369-791	6.369-024	Til rengøring af let tilsmudsede gulve.	5	2
Disc-pad, grøn (hårdt)	6.369-790	6.369-023	Til rengøring af stærk tilsmudsede gulve.	5	2
Disc-pad, sort (meget hårdt)	6.369-789	6.369-022	Til rengøring af stærk tilsmudsede gulve.	5	2
Gu	6.273-214	6.273-214	Standard	20	2 (3)
Gummilæbe, oliefast	6.273-208	6.273-208	oliefast	20	2 (3)
Sugebjælke, lige	4.777-049	4.777-049	Standard	1	1
Sugebjælke, bøjet	4.777-056	4.777-056	Standard	1	1
Gummilæbe gulvarbejdshoved	5.394-640	5.394-640	Standard	1	2
Gummilæbe gulvarbejdshoved	5.394-754	5.394-754	ekstra slidfast	1	2

Komponenter

Komponenter spraysugning	2.640-186	Letter rengøring af svært tilgængelige steder.
Komponent recyclingdrift	2.640-201	Forlænger køretiden uden at tanke.
Komponent beskyttelsestag (kun BR/BD 90/140)	2.640-185	beskytter mod nedfaldende genstande.
Komponent "rundt omkring" lys	2.640-108	
Komponent arbejdslys	2.640-109	
Komponent ryglæn	2.640-681	

Tekniske data

		BR 90/140 R	BR 75/140 R Eco	BD 90/140 R	BD 75/140 R Eco
Effekt					
Mærkespænding	V	24	24	24	24
Batterikapacitet	Ah (5h)	400	240	400	240
Mellemste optagne effekt	W	3100	2100	2800	2100
Køremotorydelse (mærkeydelse)	W	600	600	600	600
Sugemotorydelse	W	800	800	800	800
Børstemotorydelse	W	2x 750	2x 600	2x 600	2x 600
Sugning					
Sugeeffekt, luftmængde	l/s	28	28	28	28
Sugeeffekt, undertryk	kPa	14	14	14	14
Rengøringsbørster					
Arbejdsbredde	mm	900	750	900	750
Børstediameter	mm	110	110	460	400
Børsteomdrejningstal	1/min	1300	1200	180	160
Mål og vægt					
Kørehastighed maks.	km/h	6	6	6	6
Stigningsevne maks.	%	10	10	10	10
Teoretisk fladeydelse	m^2/h	3000	3000	3600	3600
Volumen frisk-/snavsevandsbeholder	l	140/140	140/140	140/140	140/140
Længde	mm	1550	1550	1550	1550
Bredde	mm	940	870	940	870
Højde	mm	1340	1340	1340	1340
Vægt (med/uden batteri)	kg	550/230	550/230	550/230	550/230
Støjemission					
Lydtryksniveau (EN 60704-1)	dB(A)	70	70	70	70
Maskinvibrationer					
Total svingningsværdi (ISO 5349)					
Arme, rat	m/s^2	0,1	0,1	0,1	0,1
Fødder, pedal	m/s^2	0,1	0,1	0,1	0,1
Sædeflade	m/s^2	0,1	0,1	0,1	0,1

EU-overensstemmelseserklæring

Hermed erklærer vi, at den nedenfor nævnte maskine i design og konstruktion og i den af os i handlen bragte udgave overholder de gældende grundlæggende sikkerheds- og sundhedskrav i EF-direktiverne. Ved ændringer af maskinen, der foretages uden forudgående aftale med os, mister denne erklæring sin gyldighed.
PRODUKT: Gulvrengøringsmaskine med førersæde
TYPE: 1.246-xxx, 1.480-xxx
Gældende EU-direktiver:
98/37/EG73/23/EØF (+93/68/EWG)89/336/EØF (+91/263/EØF, 92/31/EØF, 93/68/EØF)
Anvendte harmoniserede standarder:
DIN EN 60 335-1DIN EN 60 335-2-29
DIN EN 60.335 -2 -72
DIN EN 55.014 -1 : 2000 + A1: 2001 + A2: 2002DIN EN 55 014-2: 1997 + A1: 2001DIN EN 61 000-3-2: 2000DIN EN 61 000-3-3: 1995 + A1: 2001
Anvendte tyske standarder:
--
Det er igennem interne forholdsregler sikret, at serieaggregaterne altid overholder kravene i de aktuelle EF-direktiver og de anvendte standarder. Undertegnede handler på vegne af og med fuldmagt fra ledelsen.

5.957-712 (01/05)

Alfred Kärcher Kommanditgesellschaft. Hovedsæde Winnenden. Selskabsregister: Waiblingen, HRA 169.
Personlig ansvarlig interessent. Kärcher Reinigungstechnik GmbH. Hovedsæde Winnenden, 2404 Selskabsregister Waiblingen, HRB
Direktion: Dr. Bernhard Graf, Hartmut Jenner, Georg Metz

Alfred Kärcher GmbH Co. KG
Cleaning Systems
Alfred - Kärcher - Str. 28 -40
P.O. Box 160
D-71349 Winnenden
Tlf..:++49 7195 14-0
Fax :++49 7195 14-2212

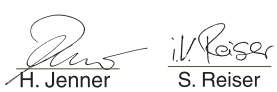

H. Jenner S. Reiser

Garanti

I de enkelte lande gælder de af vore forhandlere fastlagte garantibetingelser. Eventuelle fejl på apparatet afhjælpes gratis inden for garantien, såfremt fejlen kan tilskrives en materiale- eller produktionsfejl. Hvis De ønsker at gøre garantien gældende, bedes De henvende Dem til Deres forhandler eller nærmeste kundeservice medbringende kvittering for købet.

Oplader pakke-model

Sikkerhedsanvisninger

Læs denne brugsanvisning før første gangs brug af højtryksrenseren og følg anvisningerne. Tag også hensyn til batteriproducentens anvisninger.

⚠ ***Risiko***

– *Hold børn fjern fra batterier og opladeren.*
– *Opladerens stik må ikke forandres.*
– *Opladeren må kun bruges med de anbefalede batterier. Hvis forkerte batterier tilsluttes til opladeren, kan batterierne gasse umådeligt, udkoge og eksplodere.*
– *Opladeren må kun bruges i den indbygningsposition, der blev indstillet af fabrik.*

Bestemmelsesmæssig anvendelse

Brug Opladeren kun i overensstemmelse med angivelserne i denne driftsvejledning.
– Opladeren må kun bruges til opladning af udmærkede blybatterier.
– Opladeren må kun bruges til servicefri blybatterier med en netspænding på 24 Volt.
– Opladeren må kun bruges med følgende Netafsikring: Smeltesikring mindst 10 A gL eller sikringsautomat mindst 10 A (B- eller C karakteristik)

Kontrollamper

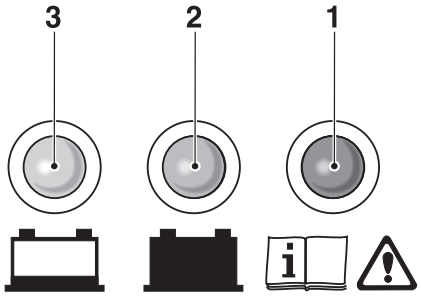

1 rød LED lyser = Fejl oplader/batteri, kontakt kundeservice
2 grøn LED lyser = Batteri fuld
3 gul LED lyser = Batterierne lades

Ibrugtagning

⚠ ***Risiko***

Eksplosionsrisiko!

– *Batterierne må ikke bruges udendørs, på traffikårer, ikke i rum med eksplosionsfare og ikke i rum med elektrisk ledende støv.*
– *Ved opladning af batterier, kan der opstå eksplosive stoffer. Ryg ikke i nærheden af batterier og opladeren. Undgå ild og gnistdannelse.*
– *Ved opladning af batterierne må maskinens luftsprækker ikke tildækkes. Maskinens skærm skal holdes åbent under opladningen.*

➔ Tilslut opladerens netstik til en jordet stikdåse af 230-V-ledningsnettet. Opladningen starter automatisk.

Vedligeholdelse

Opladeren er vedligeholdelsesfri. Da nogle parter kan slide, anbefaler vi at opladeren kontrolleres regelmæssigt fra en faguddannet medarbejder.
Maskinen må kun åbnes og repareres af en elektriker. Kontakt venligst Deres kundeservice.

Tekniske data

Netspænding	220-230 V, 50 Hz
Udgangsspænding	24 V
Udgangsstrøm	maks. 50 A
Udgangsstrøm Eco	maks. 36 A
Opladekendelinje	IUIa med opretholdelsesmodul
Omgivelsestemperatur	0-40 °C
Luftfugtighed, ikkekondenserende	0-90%
Vægt	5,5 kg
Kapslingsklasse	IP 20
Beskyttelsesklasse	I
Dimensioner (H x B x D)	85x219x308 mm

Kjære kunde,

Les denne bruksveiledningen før apparatet tas i bruk første gang, og følg anvisningene. Oppbevar denne bruksveiledningen til senere bruk eller for annen eier.

Innholdsfortegnelse

Sikkerthetsanvisninger	105
Funksjon	105
Forskriftsmessig bruk	105
For miljøet, avhending	105
Betjenings- og funksjonsorganer	106
Før igangsetting	108
Drift	109
Pleie og vedlikehold	111
Funksjonsfeil	112
Tilbehør	114
Tekniske data	115
EU-samsvarserklæring	115
Garanti	115
Batterilader Package-varianter	116

Sikkerhetsanvisninger

Før maskinen tas i bruk for første gang, må bruker lese nøye gjennom denne bruksanvisningen og følge vedlagte sikkerhetsanvisninger for gulvskuremaskiner og tepperensere, 5.956-251.
Maskinen må kun brukes på flater med en stigning på inntil 10%.
Maskinen må kun tas i bruk når bruktvannstanken er svingt forover og alle deksler er lukket.

Sikkerhetsinnretninger

Sikkerhetsinnretninger er beregnet for å beskytte brukeren og må ikke settes ut av drift eller omgås.

Batterikontakt / NØD-STOPP

For umiddelbar utkobling av alle funksjoner: Trekk ut batterikontakten.

Sikkerhetsbryter

Sikkerhetsbryteren kobler ut kjøremotoren med en forsinkelse på 1,5 sekunder når brukeren forlater setet under drift.

Symboler

I denne bruksveiledningen brukes følgende symboler:

⚠ ***Fare!***

Betegner en umiddelbar fare. Ved ikke å følge denne anvisning er det fare for død eller alvorlige personskader.

⚠ ***Advarsel***

Betegner en mulig farlig situasjon. Ved ikke å følge denne anvisning kan det føre til mindre personskader eller materielle skader.

Bemerk

Betegner brukstips og viktig informasjon.

Funksjon

Maskinen er beregnet for våtrengjøring og polering av jevne gulv.

– Den kan ved innstilling av vannmengden, børstetrykket, børsteturtallet, mengden av rengjøringsmiddel og kjørehastighet lett tilpasses enhver rengjøringsoppgave.
– En arbeidsbredde på 750 mm (BR/BD 75/140) hhv. 900 mm (BR/BD 90/140) og en kapasitet på friskvann- og bruktvannstanken på 140 l hver, muliggjør effektiv rengjøring og lange arbeidsøkter.
– Maskinen er selvgående. Fremdriftsmotoren drives av et traksjonsbatteri.
– Batteriene kan lades ved hjelp av en batterilader i en 230 V stikkontakt.
– Batteri og batterilader leveres som standard ved Package-variantene.

Bemerk

Maskinen kan utstyres med forskjellig tilbehør, avhengig av den enkelte rengjøringsoppgave.
Spør etter vår katalog eller besøk oss på Internett på www.kaercher.com.

Forskriftsmessig bruk

Bruk av denne maskinen må utelukkende være iht. det som er angitt i denne bruksanvisning.

– Maskinen må kun brukes til rengjøring av glatte gulv som tåler fuktighet og polering.
– Brukstemperaturområdet ligger mellom +5°C og +40°C.
– Maskinen er ikke egnet til rengjøring av frosne gulv (f.eks. i kjølerom).
– Til maskinen må det kun brukes originalt tilbehør og originale reservedeler.
– Maskinen er konstruert for rengjøring av innvendige gulv og flater under takoverbygning. Ved andre bruksområder må bruk av alternative børster forsøkes.
– Maskinen er ikke beregnet for bruk på offentlig vei.
– Maskinen må ikke brukes på trykkømfintlige gulv. Ta hensyn til gulvets tillatte flatebelastning. Flatebelastningen fra maskinen er angitt i Tekniske data.
– Maskinen egner seg ikke for bruk i eksplosjonsfarlige omgivelser.
– Maskinen skal ikke brukes til å samle opp brennbare gasser, ufortynnede syrer eller løsemidler.
  Til dette hører bensin, malingstynner eller fyringsolje, som kan danne en eksplosiv blanding med sugeluften. Ikke bruk aceton, ufortynnede syrer og løsemidler, da disse angriper materialet som er brukt i høytrykksvaskeren.

For miljøet, avhending

	Materialet i emballasjen kan resirkuleres. Ikke kast emballasjen i husholdningsavfallet, men lever den inn til resirkulering.
	Gamle maskiner inneholder verdifulle materialer som kan resirkuleres. Disse bør leveres inn til gjenvinning. Batterier, olje og lignende stoffer må ikke komme ut i miljøet. Gamle maskiner skal derfor avhendes i egnede innsamlingssystemer.

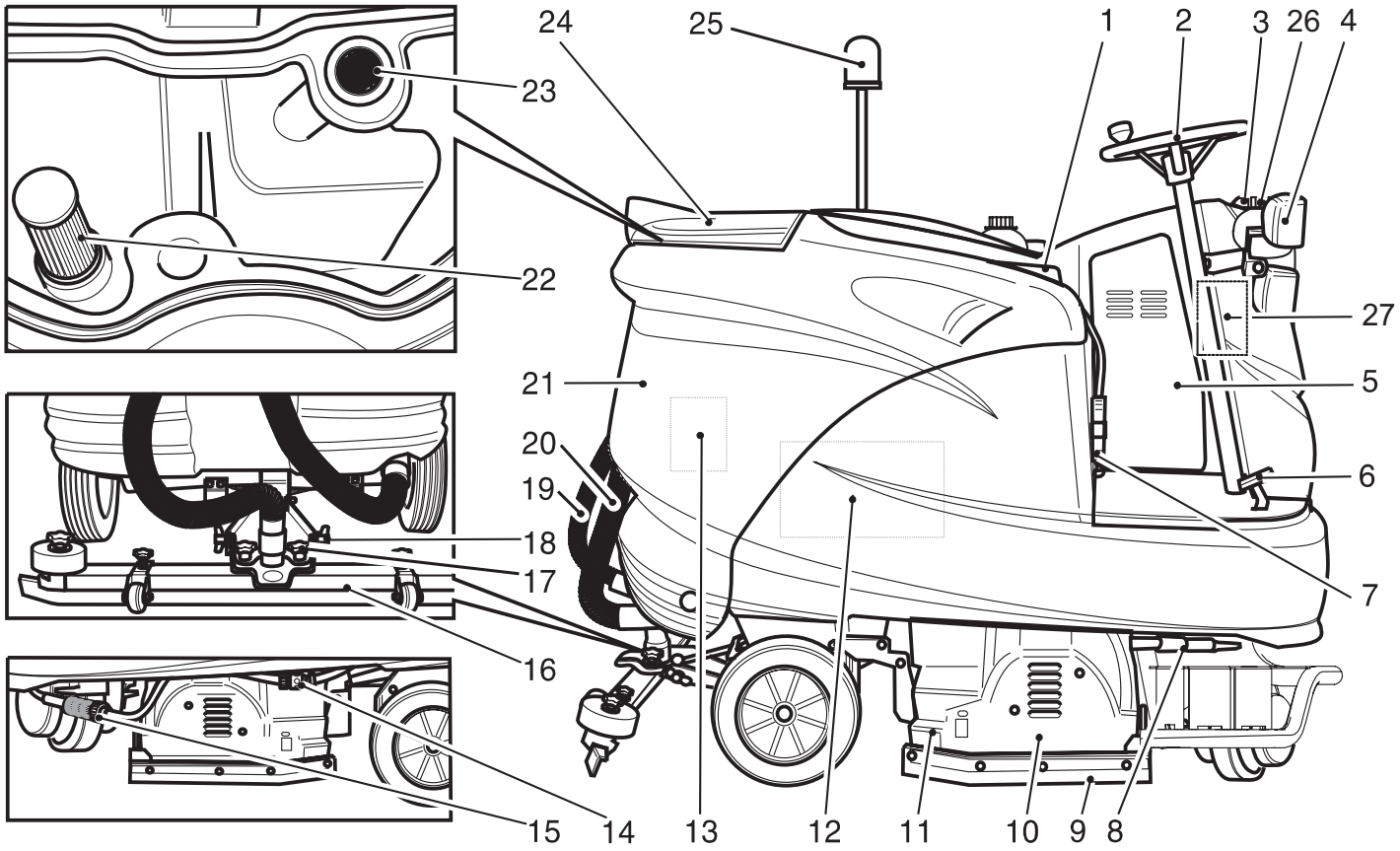

1 Sete (med sikkerhetsbryter)
2 Ratt
3 Lås rentvannstank
4 Lys (tilleggsutstyr)
5 Elektronikk/styring
6 Kjørepedal
7 Batterikontakt / NØD-STOPP
8 Omsjalting resirkulerings-/friskvanns-drift (tilleggsutstyr)
9 Avstrykerleppe
10 Rengjøringshode
11 Grovsmussbeholder (kun BR)
12 Batteri
13 Sugeturbin
14 Slangetilkobling for tapping av ferskvann
15 Ferskvannsfilter
16 Sugebom*
17 Kryssgrepskrue for festing av sugebom
18 Vingemuttere for justering av vinkel (helling) på sugebom
19 Sugeslange
20 Avløpsslange spillvann
21 Spillvannstank
22 Resirkuleringsfilter (tilleggsutstyr)
23 Losil
24 Deksel spillvannstank
25 Roterende lys (tilleggsutstyr)
26 2,5 rengjøringsmiddel (flaske - tileggs-utstyr)
27 Doseringsinnretning for rengjøringsmid-del (tilleggsutstyr)

* Leveres ikke som standard

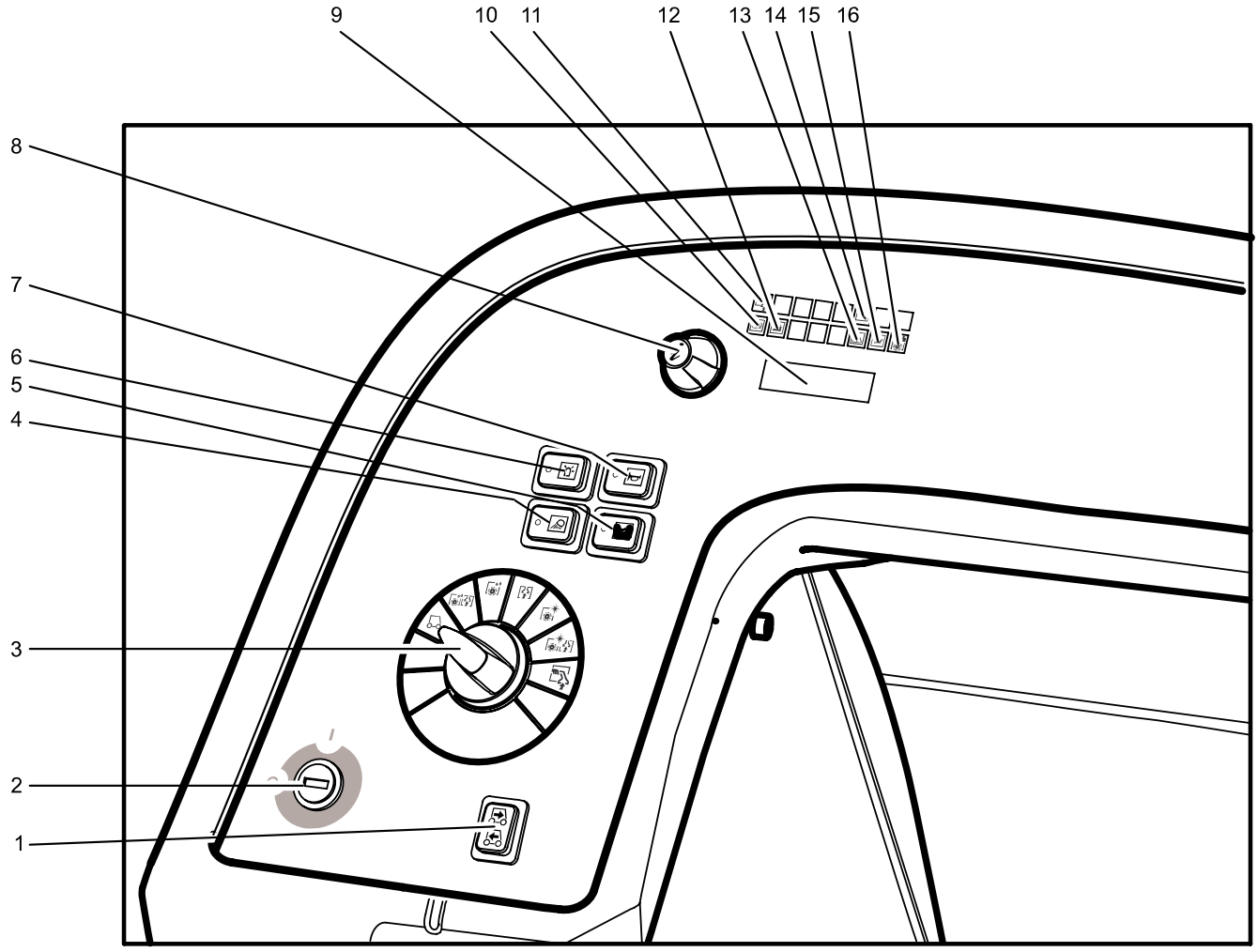

1 Kjøreretningsbryter
2 Nøkkelbryter
3 Programbryter
4 Bryter arbeidslys (tilleggsutstyr)
5 Bryter doseringsinnretning for rengjøringsmiddel (tilleggsutstyr)
6 Bryter roterende lys (tilleggsutstyr)
7 Horn
8 Infoknapp
9 Display
10 Kontrollampe automatisk parkeringsbremse aktivert
11 Kontrollampe programmet håndrengjøring aktivert
12 Kontrollampe batteriovervåking
13 Kontrollampe funksjonsfeil
14 Kontrollampe service
15 Kontrollampe spillvanntank full
16 Kontrollampe overbelastning børste

Før igangsetting

Batterier

Ved omgang med batterier må det tas hensyn til:

	Følg anvisningene på batteriet, i bruksanvisningen og i maskinbruksanvisningen.
	Bruk vernebriller
	Hold barn unna syre og batterier
	Eksplosjonsfare
	Åpen ild, gnister, åpent lys og røyking er forbudt.
	Fare for personskader
	Førstehjelp
	Varselmerket
	Avfallshåndtering
Pb	*Batterier må ikke kastes i husholdsningsavfallet.*

⚠ Fare!

Eksplosjonsfare. Verktøy o.l. må ikke legges på batteriet, dvs. på poler eller cellebro. Fare for personskader. Pass på at sår aldri kommer i kontakt med bly. Vask hendene godt etter håndtering av batterier.

Innsetting og tilkobling av batterier

På BAT-pakke versjonen er batteriene allerede montert.

➔ Sving vanntanken bakover.

➔ Sett batteriene i batteritrauet.

⚠ Advarsel

Pass på riktig polaritet!

➔ Fest den medfølgende tilkoblingskabelen på batteripolene som ennå er fri (+) og (–).

➔ Sving vanntanken forover.

⚠ Advarsel

Lad opp batteriene før maskinen tas i bruk.

Lade batteriet

Bemerk

Maskinen har en utladingsbeskyttelse, dvs. at hvis det minimumsgrensen for kapasitet nås, er kjørefunksjon og evt. lys det eneste som kan kobles inn. Batteriladingstilstandsanvisningen på betjeningspanelet vil i så fall lyse rødt.

➔ Kjør maskinen direkte til oppladingsstedet, og unngå stigninger ved slik kjøring.

Bemerk

Ved bruk av andre batterier (f. eks. fra andre produsenter) må utladingsbeskyttelsen for det enkelte batteri innstilles av en servicemontør fra Kärcher.

⚠ Fare!

Fare for skader fra elektrisk støt. Ta hensyn til ledningsnett og sikring – se "Batterilader".

Ladeapparatet må kun brukes i tørre rom med tilstrekkelig ventilasjon!

Bemerk

Ladetiden er gjennomsnittlig ca. 10 timer. Den anbefalte batteriladeren (som passer til maskinens batterier) er elektronisk styrt og avslutter ladeprosessen automatisk.

⚠ Fare

Eksplosjonsfare. Lading av våtbatterier må kun foretas med åpent deksel.

➔ Tøm bruktvannstanken.

➔ Sving bruktvannstanken bakover.

➔ Trekk ut batterikontakten og koble den til ladekabelen.

➔ Koble batteriladeren til strømnettet og slå den på.

Når ladingen er ferdig

➔ Slå av batteriladeren og trekk støpselet ut av stikkontakten.

➔ Koble batterikabelen fra ladekabelen og koble den til maskinen igjen.

Vedlikeholdslette ba tterier (syrefylte batterier)

➔ Etterfyll destillert vann en time før ladeprosessen avsluttes, pass på at syrenivået er riktig. Batteriene er merket for dette. Når ladingen er ferdig, skal alle cellene lage gassbobler.

⚠ Fare!

Fare for skade!

– *Etterfylling av vann på batteriene i utladet tilstand kan føre til at syren renner over.*
– *Bruk vernebriller og ta hensyn til forskriftene ved omgang med batterier, for å unngå personskader skader på klær.*
– *Syresprut på hud eller klær må skylles av med store vannmengde umiddelbart.*

⚠ Advarsel

Fare for skade!

– *Det må kun brukes destillert eller avmineralisert vann til etterfylling på batteriene.*
– *Det må ikke brukes fremmede tilsetninger (såkalte forbedringsmidler), hvis ikke bortfaller garantien.*

Anbefalte batterier

Batterisett	Bestillingsnr.
BR/BD 90/140 R	6.654-052
BR/BD 75/140 R Eco	6.654-112

Anbefalte batteriladere

Batterilader	Bestillingsnr.
BR/BD 90/140 R	6.654-139
BR/BD 75/140 R Eco	6.654-193

Batterier og batteriladere kan kjøpes i fagforretninger.

Maksimale mål for batteri

Lengde	Bredde	Høyde
BR/BD 90/140 R		
620 mm	430 mm	467 mm
BR/BD 75/140 R Eco		
622 mm	353 mm	379 mm

Dersom det skulle monteres våtbatterier i en BAT-package-variant, må det tas hensyn til følgende:

– De maksimale batterimål må overholdes.
– Ved lading av våtbatterier, må setet være svingt opp.
– Ved lading av våtbatterier må det tas hensyn til batteriprodusentens forskrifter.

Lossing

Bemerk

For umiddelbar utkobling av alle funksjoner: Trekk ut den røde batterikontakten.

➔ Kutt over pakketeipen av plast og fjern folien.

➔ Fjern spennbåndfestene fra anslagsunktene.

➔ De fire merkede gulvbordene på pallen er festet med skruer. Løsne disse tre bordene.

➔ Legg bordene på kanten av pallen. Plasser bordene slik at de passer til maskinens hjul og skru den fast.

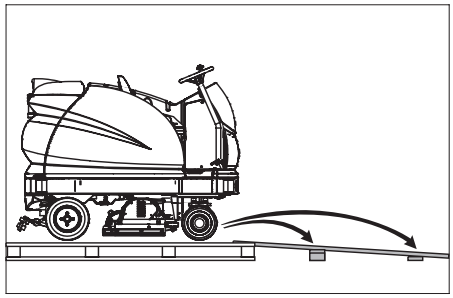

➔ I emballasjen er det lagt ved en bjelke som skal skyves under rampen som støtte.

➔ Ta bort treklossene som låser hjulene, og skyv dem under rampen.

➔ Sett i batterikontakt.
➔ Sett nøkkelbryteren på ”1”.
➔ Betjen kjøreretningsbryteren og kjør maskinen langsomt ned fra rampen.
➔ Sett nøkkelbryteren på ”0”.

Montering av børste

BD variant

Skivebørstene må monteres før igangsetting (se ”Vedlikeholdsarbeid”).

BR variant

Børstene er montert.

Montering av sugebom

➔ Sett sugebommen slik i sugebomopphenget at formplaten ligger over opphenget.
➔ Trekk til kryssgrepskruen.

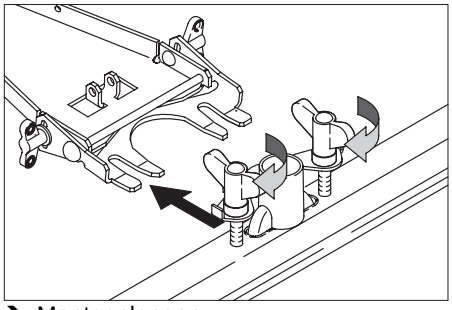

➔ Monter slangen.

Drift

Bemerk

For umiddelbar utkobling av alle funksjoner: Trekk ut den røde batterikontakten.
Gjennomfør prøvekjøring på en fri åpen plass, for å gjøre deg fortrolig med maskinen.

Kontroller parkeringsbremsen

⚠ ***Fare!***

Ulykkesrisiko. Parkeringsbremsen funksjon må kontrolleres på flatt underlag før hver bruk.
➔ Sett deg på setet.
➔ Sett nøkkelbryteren på ”1”.
➔ Velg kjøreretning.
➔ Trykk kjørepedalen lett inn.
Bremsen må løsnes hørbart (kontrollampen for holdebremsen går ut på kontrollpulten). Maskinen må begynne å rulle lett på flat bakke. Hvis pedalen slippes løs, settes bremsen hørbart på. Hvis det som er beskrevet ovenfor ikke skjer, må maskinen settes ut av drift og kundeservice tilkalles.

Bremsing

⚠ ***Fare!***

Ulykkesrisiko. Gjør som følger dersom maskinens bremser ikke lenger fungerer:
➔ Hvis maskinen ikke stanser på en rampe over 2% når kjørepedalen slippes løs, må man av sikkerhetsgrunner bare trekke ut batteripluggen som nødstoppfunksjon hvis man på forhånde har kontrollert at holdebremsens mekaniske funksjon er forskriftsmessig ved hver start av maskinen.
➔ På flat bakke under 2% skal alltid batteripluggen trekkes ut.
➔ Sett maskinen ut av drift når stillstand er nådd (på flatt underlag), og ta kontakt med kundeservice!
– I tillegg skal vedlikeholdsinstruksjonene for bremser overholdes.

Kjøring

⚠ ***Fare!***

Veltefare ved for sterke stigninger.
➔ *Det må bare kjøres i stigninger på inntil 10% i kjøreretningen.*
Veltefare ved hurtig kjøring i svinger.
Slingrefare ved våte gulv.
➔ *Kjøre langsomt i svinger.*
Veltefare ved ustabilt underlag.
➔ *Maskinen må kun kjøres på faste underlag.*
Veltefare ved for sterk sidehelling.
➔ *Det må bare kjøres stigninger på maksimalt 10% på tvers av kjøretretningen.*

Bemerk

Maskinen er slik konstruert at børstehodet står lengst til høyre. Dette muliggjør oversiktlig arbeid inntil kanten på høyre side.
➔ Sett deg i setet og sett nøkkelbryteren på ”1”.
➔ Bestem kjøreretningen med kjøreretningsbryteren på betjeningspanelet.
➔ Kjørehastigheten bestemmes ved betjening av kjørepedalen.
➔ Stanse maskinen: Slipp kjørepedalen.

Bemerk

Kjøreretningen kan også endres under kjøringen. På den måten kan man kjøre flere ganger frem og tilbake for å rengjøre sterkt tilsmussede steder.

Overbelastning

Ved overbelastning kobles kjøremotoren etter en viss tid ut. Det vises en feilmelding i displayet.
Ved overoppheting i elektronikkstyringen kobles den aktuelle komponenten ut.
➔ La maskinen kjøles ned i minst 15 minutter.
➔ Sett nøkkelbryteren på ”0”.
➔ Vent litt.
➔ Sett nøkkelbryteren på ”1”.

Påfylling av driftsmidler

Rengjøringsmiddel

⚠ ***Advarsel***

Fare for skade. Det må kun brukes anbefalt rengjøringsmiddel. Brukeren bærer selv risiko for driftssikkerhet og ulykkesfare ved bruk av andre rengjøringsmidler.
Det må kun brukes rengjøringsmidler som er frie for løsemidler, saltsyre og andre syrer.

Bemerk

Det må ikke brukes sterkt skummende rengjøringsmidler.

Anbefalte rengjøringsmidler:

Anvendelse	Rengjøringsmiddel
Vedlieholdsrengjøring av alle gulv som tåler vann	RM 780 RM 746
Vedlikeholdsrengjøring av glinsende overflater (f. eks. granitt)	RM 755 ES
Vedlikeholdsrengjøring og grunnrengjøring av industrigulv	RM 69 ASF
Vedlikeholdsrengjøring og grunnrengjøring av keramikkfliser	RM 753
Vedlikeholdsrengjøring av fliser i baderom o.l.	RM 751
Rengjøring og desinfisering av baderom o.l.	RM 732
Stripping av alle alkaliholdige underlag (f.eks. PVC)	RM 752
Stripping av linoleumsgulv	RM 754

Friskvann

➔ Åpne dekselet på friskvanntanken.
➔ Fyll på friskvann (maksimalt 60 °C) til 15 cm under overkanten på tanken.
➔ Fyll på rengjøringsmiddel.
➔ Lukk dekselet på friskvanntanken.

Bemerk

Fyll ferskvannstanken fullstendig opp før førstegangs bruk, for å lufte ut vannledningssystemet.

Arbeid uten automatisk doseringsinnretning for rengjøringsmiddel

Ved rengjøringsarbeider i hygieneområder (f.eks. sykehus, nærmiddelindustrien) og ved hovedrengjøring av svært skitne gulv.
➔ Åpne lokket på ferskvannstanken.
➔ Fyll på rent vann (maksimalt 60 °C) til underkanten av påfyllingsstussen.
➔ Fyll også på rengjøringsmiddel. Ta hensyn til doseringsanvisningen.

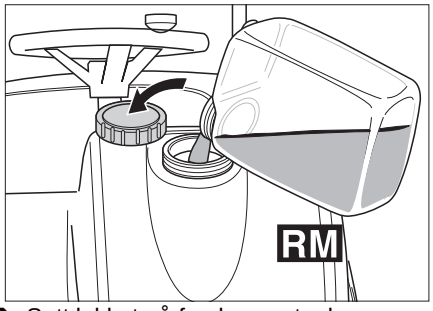

➔ Sett lokket på ferskvannstanken.

Doseringsinnretning for rengjøringsmiddel (tille ggsutstyr)

Friskvannet tilsettes rengjøringsmiddel på veien til rengjøringshodet ved hjelp av en doseringsinnretning.

⚠ ***Advarsel***

Fare for skade på doseringsinretningen. Rengjøringsmiddel må ikke heller i ferskvannstanken.

Bemerk

Det kan maksimalt doseres 3% rengjøringsmiddel med doseringsinnretningen.

➔ Plasser kannen med rengjøringsmiddel i holderen foran ved ferskvannstanken.

➔ Skru av dekselet på flasken.

➔ Sett sugeslangen fra doseringsinnretningen i flasken. Påse at silen på sugeslangen ligger på bunnen av flasken.

➔ Lukk flasken med lokket på doseringsinnretningen.

Man ser væskenivået i flasken gjennom et vertikalt vindu.

Dersom rengjøringsmiddelnivået nærmer seg bunnen av flasken:

➔ Fyll opp vaskemiddelflasken, eller bytt den.

⚠ ***Advarsel***

Dersom type rengjøringsmiddel skiftes må sugeslangen først skylles grundig med rent vann (i 60 sekunder med maksimal vannmengde og 3% dosering) for å unngå kjemiske reaksjoner.

Anvisning

Dersom rengjøringsmiddel-flasken er helt tom, må doseringsinnretningen kjøres i 60 sekunder med maksimal vannmengde og 3% dosering for å fylle sugeslangen fullstendig på nytt med rengjøringsmiddel.

Bemerk

Heng sugeslangen på doseringsinnretningen i den åpne ferskvannstanken ved fylling eller bytte av rengjøringsmiddelflasken, slik at det ikke drypper rengjøringsmiddel på gulvet.

Bemerk

Når friskvanntanken er tom stanser tilsettingen av rengjøringsmiddel. Rengjøringshodet fortsetter å arbeide uten at det tilføres væske.

Bemerk

Så snart rengjøringsmiddelpumpen går, blinker en "C" på displayet.

Rengjøringsprogrammer

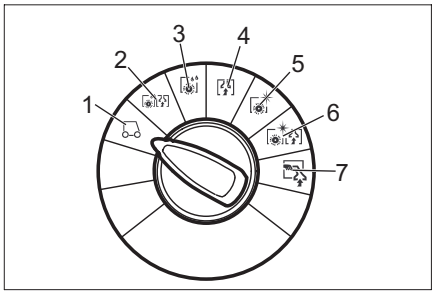

1 Kjøring
For kjøring til brukstedet.

2 Skuresuging
Våtrengjøring av gulvet og oppsuging av spillvann.

3 Våtskrubbing
Våtrengjøring av gulv og tid til å la rengjøringsmiddelet virke.

4 Støvsuging
Suge opp smuss.

5 Polering
Polering av gulv uten påføring av væske.

6 Skuresuging uten tilførsel av vann (poleringssuging)
Polerer gulvet uten væske og suger opp poleringsstøvet.

7 Håndrengjøring
Påføring av rengjøringsvæske med vegg-/tak-/gulvdyse (tilleggsutstyr) og oppsuging.

Infoknapp

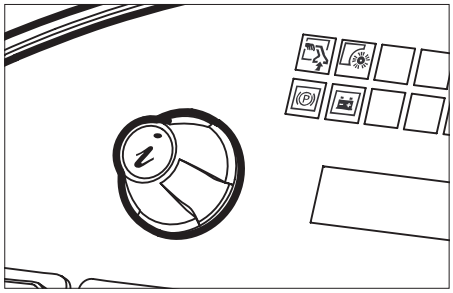

Ved hjelp av infoknappen velger man menypunkter og foretar innstillinger.

– Ved å vri den mot høyre/venstre blar man fremover/bakover i menyen.

– Ved å trykke bekrefter man valg av innstilling.

Innstillinger

I betjeningsmenyen foretar man innstillinger for de forskjellige rengjøringsprogrammene. Alt etter rengjøringsprogram kan det stilles inn et forskjellig antall parameter. Innstillingene utføres med infoknappen.

Brukermeny

➔ Tilbakestill NØD-STOPP-tasten ved å dreie den.

➔ Sett deg i setet og sett nøkkelbryteren på ”1”.
Displayet viser batterinivået og ferskvannsnivået.

➔ Velg rengjøringsprogram.

➔ Hent frem betjeningsmenyen ved å vri på infoknappen.

➔ Velg den ønskede parameteren ved å vri på infoknappen. Den til en hver til innstilte verdien vises som streker.

➔ Trykk på infoknappen, strekvisningen blinker.

➔ Still inn parameter på ny ved å vri infoknappen mellom "min" og "max".

➔ Bekreft endreerde innstillinger ved å trykke på infoknappen eller vent til den innstilte verdien aktiveres automatisk.

Bemerk

Hvis den valgte parameteren ikke endres i løpet av 10 sekunder, kobler displayet tilbake til visning av batterinivå og friskvannivå. De samme rengjøringsparametrene kan stilles inn individuelt i hvert av rengjøringsprogrammene.
Børstetrykk kan bare stilles inn under kjøring i programene skuresuging, våtskrubbing polering og poleringssuging.
Alle innstillinger blir værende i minnet selv om strømmen kobles fra.

Tilbakestilling av parameter

➔ Velg punktet „Default Werte übernehmen? (aktivere standardverdi?)“ i brukermenyen ved å vri på infoknappen.

➔ Trykk på infoknappen. Standardinnstillingen for alle parameter stilles inn for alle rengjøringsprogram.

Innstillbare parametere	min:trinn:max	Bemerkning
Vannmengde	1:1:8	1=min., 8=maks.
Dosering for rengjøringsmiddel (tilleggsutstyr)	0,5%:0,5%:3%	0,5=min., 3=maks.
Børstetrykk	0:1:8	0=min., 8=maks.
FACT (børsteturtall)	–	Power-, Whisper-, Fine Clean
Børstens etterløpstid ved stopp	0s:1s:3s	Fra stillstand til løfting
Arbeidshastighet	1:1:8	1=1km/h, 8=6km/h

I tabellen nedenfor finner du standardinnstillingene for parametrene i rengjøringsprogrammene. Hvis det ikke er ført inn noen verdier kan den aktuelle parameteren ikke stilles inn for det angitte rengjøringsprogrammet.

Fabrikkinnstilling:

min ■■■■■□□ max	Vannmengde	Børstetrykk	Arbeidshastighet
Skuresuging	5	4	4
Våtskrubbing	5	4	4
Støvsuging	–	–	4
Polering	–	4	4
Poleringssuging	–	4	4

	Dosering for rengjøringsmiddel (till eggsutstyr)	FACT (børsteturtall)	Børstens etterløpstid
Skuresuging	1%	P	2s
Våtskrubbing	1%	P	2s
Polering	–	P	0s
Poleringssuging	–	P	0s
P=Power Clean			

Koble inn doseringsinnretningen for rengjøringsmiddel (tilleggsutstyr)

➔ Trykk på bryteren for doseringsinnretning for rengjøringsmiddel

Rengjøringsmiddelet doseres automatisk.

Bemerk

Doseringen av rengjøringsmiddel kan innstilles i brukermenyen.

Bemerk

Så snart rengjøringsmiddelpumpen går, blinker en "C" på displayet.

Innstilling av sugebom

Skråstilling

For å forbedre oppsugingsresultatet på fliser, kan sugebommen settes i en skråstilling på inntil 5º.

➔ Løsne kryssgrepskruen.

➔ Drei sugebommen.

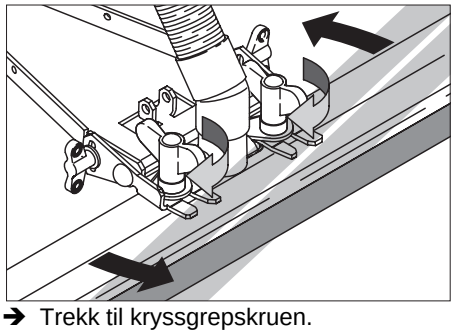

➔ Trekk til kryssgrepskruen.

Helling

Ved utilstrekkelig oppsugningsresultat kan den rette sugebommens helling endres.

➔ Løsne vingemutrene.

➔ Juster sugebommens helling.

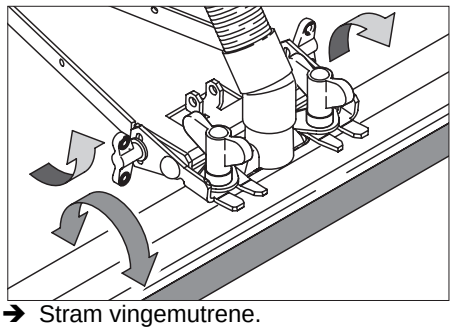

➔ Stram vingemutrene.

Tømming av beholdere

Tapping av brukt vann

Bemerk

Overløp spillvanntank. Når spillvanntanken er full, kobles sugeturbinen ut, og kontrollampen "Spillvanntank full" blinker. Alle driftsmodi med oppsuging er sperret i et minutt. Tøm spillvanntanken.

⚠ Advarsel

Ta hensyn til de lokale utslippsforskrifter.

➔ Ta avløpsslangen ut av holderen og legg den ned i et egnet sluk.

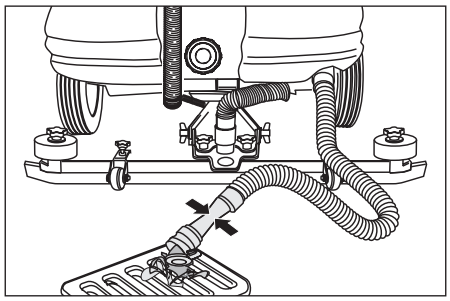

➔ Tapp ut vannet ved å åpne doseringsinnretningen på tappeslangen.

➔ Skyll spillvannstanken med rent vann.

Tapping av rent vann

➔ Ta av slangekoblingen for tapping av friskvann og hold den over en egnet oppsamlingsinnretning.

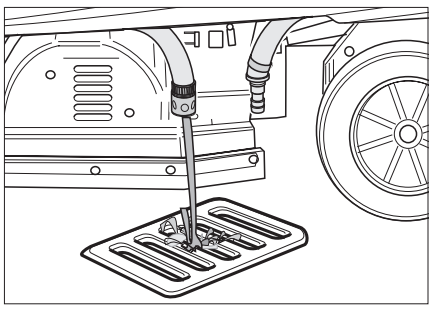

Transport

⚠ Fare!

Fare for skader! Maskinen må ved kjøring til opplading ikke kjøres i hellinger som overstiger 10%. Kjør langsomt.

➔ Ved transport på et kjøretøy må maskinen sikres mot å skli ved hjelp av stropper/snorer.

BD variant

➔ Ta børsteskiven ut av børstehodet.

Pleie og vedlikehold

⚠ Fare!

Fare for skader! Sett nøkkelbryteren til "0" og ta ut nøkkelen før noe arbeid påbegynnes. Ta ut batterikontakten.

Bemerk

Sugeturbinen har et etterløp etter at den er slått av. Utfør vedlikeholdsarbeid først når sigeturbinen har stanset.

➔ Tapp bruktvann og restene av friskvann og avhend på riktig måte.

Vedlikeholdsplan

Etter hver bruk

⚠ Advarsel

Fare for skade. Maskinen må ikke rengjøres med vannstråle og det må ikke brukes aggressive rengjøringsmidler.

➔ Tapp brukt vann.

➔ Skyll spillvannstanken med rent vann.

➔ Kontroller losilen og rengjør ved behov.

➔ Kun BR-variant: Ta ut grovsmussbeholderen og tøm den.

➔ Rengjør maskinen utvendig med en fuktig klut og mild rengjøringsblanding.

➔ Rengjør sugeleppe og avstrykerleppe, kontroller for slitasje og skift ved behov.

➔ Kontroller børster for ev. slitasje og skift ved behov.

➔ Lad batteriet.

Månedlig

➔ Kontroller batteripolene for oksidasjon, og rengjør med børste ved behov og smør med polfett. Kontroller at forbindelseskablene sitter som de skal.

➔ Kontroller og rengjør pakninger mellom spillevanntank og deksel, og skift ut hvis nødvendig.

➔ Kontroller den automatisk parkeringsbremsens funksjon.

➔ Kontroller syrevekten på cellene på ikke-vedlikeholdsfrie batterier.

➔ Rengjør børstetunnellen (kun BR-varianter).

Årlig

➔ La en servicemontør fra Kärcher utføre den foreskrevne inspeksjonen.

Vedlikeholdsarbeider

Vedlikeholdskontrakt

For å sikre en pålitelig drift av maskinen, kan du tegne en vedlikeholdskontrakt med din Kärcherforhandler.

Skifting av sugelepper

➔ Ta av sugebommen.

➔ Løsne kryssgrepskruen.

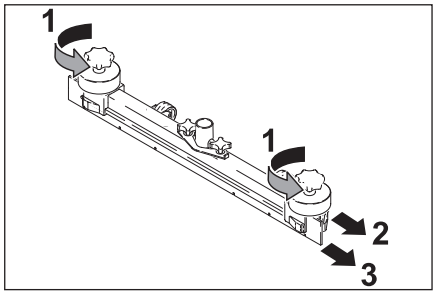

➔ Ta av kunststoffdelene.
➔ Trekk av sugeleppen.
➔ Skyv på plass ny sugeleppe.
➔ Sett på plass kunststoffdelene.
➔ Trekk til kryssgrepskruen.

Skifting av børstevalse

➔ Løsne vingemutrene.
➔ Ta av lagerdekselet.

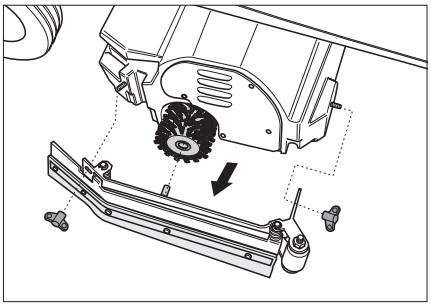

➔ Ta av børstevalsen, sett inn en ny (pass på riktig plassering av sekskantinnfestningen på børstevalsen).

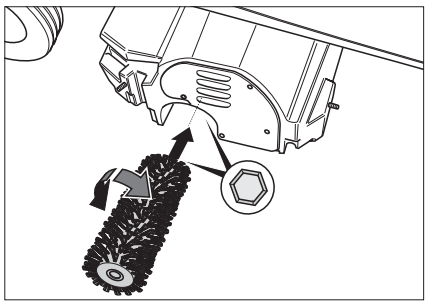

➔ Sett på lagerdekselet.
➔ Stram vingemutrene.
➔ Gjenta det samme på den motsatte siden.

Skifting av skivebørster

➔ Hev sidebørsten.
➔ Drei skivebørsten ca. 45°.
➔ Trekk ned skivebørsten.
➔ Monter ny skivebørste i omvendt rekkefølge.

Frostbeskyttelse

Ved fare for frost:
➔ Tøm rentvanns- og bruktvannstanken.
➔ Oppbevar maskinen på et frostfritt sted.

Funksjonsfeil

⚠ ***Fare!***
Fare for skader! Sett nøkkelbryteren til "0" og ta ut nøkkelen før noe arbeid påbegynnes. Ta ut batterikontakten.
➔ Tapp bruktvann og restene av friskvann og avhend på riktig måte.

Dersom det oppstår feil som ikke kan utbedres ved hjelp av denne tabellen, vennligst ring Kärchers serviceavdeling.

Skifting av sikringer

Brukeren må kun skifte ut flatstiftsikringer med følgende verdier:
– 7,5A (F1) – styre- og nødstrømforsyning.
– 30A (F4) – løfte/tilbehørsmodulforsyning.

Bemerk
Defekte sikringer (F2, F3) må bare byttes av kundeservice. Hvis disse sikringene er defekt, må bruksforhold og hele styringselektronikken kontrolleres av kundeservice.
Styringen sitter under betjeningspanelet. For å komme til alle sikringer, må først dekselet på nede venstre side tas av.
➔ Skru ut festeskruen på øvre ende av tildekningen.
➔ Ta av tildekningen.
➔ Skift sikring.
➔ Sett på dekselet.

Bemerk
Sikringenes plassering er vist på innsiden av dekselet.

Feilindikator

Displayet viser den aktuelle feilen med intervaller på 4 sekunder (eksempel:

Feil på skrubbe-
funksjon H1/022

Hvis feilen fremdeles vises på displayet etter 4 sekunder, går du frem på følgende måte:
➔ Sett nøkkelbryteren på ”0”.
➔ Vent til teksten på displayet er forsvunnet.
➔ Sett nøkkelbryteren på ”1”.
Først når feilen oppstår på nytt, må de egnede tiltak for å utbedre dem utføres i angitt rekkefølge. Sett nøkkelbryteren i "0"-stilling og trekk ut batteripluggen.
➔ Hvis du ikke kan rette feilen selv, må du ta kontakt med kundeservice og angi feilkoden (i eksempelet H1/022).

Feil med anvisninger på displayet

Displayanvisning		Årsak	Retting
Setebryter avbrutt	seat switch open	Setekontaktbryter er ikke aktivert.	Maskinen vil kun gå når det sitter noen på setet.
Gasspedal sluppet!	release throttle?	Gasspedalen er trådd inn når du betjener nøkkelbryteren.	Ta foten av gasspedalen før du betjener nøkkelbryteren. Dersom det allikevel skulle komme opp en feilanvisning, ta kontakt med en servicetekniker.
Batteri tomt -> lad opp!	battery empty -> charge!	Batteriets utladingssluttspenning er nådd. Rengjøringsmaskinen kan ikke lenger brukes. Fremdrift og belysning kan fremdeles aktiveres.	Kjør maskinen til ladestasjonen og lad batteriet.
Batteri fullstendig utladet!	battery totally discharged!	Mer batterikapasitet enn tillatt er tatt ut. Alle aggregater kobles ut. Maskinen er ikke lenger klar til drift.	Løsne forhjulbremse manuelt. (Forsiktig! Maskinen har ingen bremsevirkning lenger!). Hvis du ikke kan løsne bremsen, må du ta kontakt med kundeservice. Skyv maskinen til ladestasjonen. Lad batteriet.
Spillvanntank full rengjøringen stanser	sewage tank full cleaning stops	Bruktvannstank full.	Tøm bruktvannstanken.
Driftstimer satt til 0!	operating hours set to 0!	Intern feil ved lagring av driftstimer. Ved ny oppstart tilbakestilles alle driftstimer til 0.	Ingen, til informasjon.
Styringselektronikk for varm! La den kjøle ned!	moduletemp. high let cool down!	Styringselektronikken er for varm.	Sett nøkkelbryteren på ”0”. Vent i minst 10 minutter. Sett nøkkelbryteren på ”1”.
Kjøremotor for varm! La den kjøle ned!	drive motor hot! let cool down!	Kjøremotor overopphetet på grunn av kjøring i stigning eller blokkert bremse.	Sett nøkkelbryteren på ”0”. Vent i minst 10 minutter. Sett nøkkelbryteren på ”1”. Unngå kjøring i hellinger, hvis mulig. Kontroller parkeringsbremsen og kjørepedalen ved behov.
Kontaktor åpen!!	contactor open!!	Feeil på styringselektronikken.	Sett nøkkelbryteren på ”0”. Vent i minst 10 sekunder. Sett nøkkelbryteren på ”1”.
Utkobling, bus-forsyning mangler	Shutdown, missing bus supply		Kontakt kundetjenesten.

Feil uten anvisninger på displayet

Feil	Retting
Maskinen lar seg ikke starte	Sett i batterikontakt.
	Sett nøkkelbryteren på ”1”.
	Kontroller og ev. bytt sikring F1. *
	Kontroller batteri, og lad opp ved behov.
Utilstrekkelig vannmengde	Kontroller friskvannsnivået, fyll opp tank hvis nødvendig.
	Kontroller slangene for tilstopping, rengjør ved behov.
	Rengjør friskvannsfilter.
Utilstrekkelig sugeeffekt	Kontroller og rengjør pakninger mellom spillevanntank og deksel, og skift ut hvis nødvendig.
	Rengjør foldefilter i sugeturbinens innsugingsstuss.
	Rengjør ev. skift sugelepper på sugebom.
	Kontroller slangene for tilstopping, rengjør ved behov.
	Kontroller sugeslange for tetthet ev. skift ved behov.
	Kontroller om lokket på tappeslangen for bruktvannstanken er lukket.
	Kontroller sugebommens innstilling.
Utilstrekkelig rengjøringseffekt	Juster børstetrykk.
	Kontroller børster for ev. slitasje og skift ved behov.
Børstene roterer ikke	Minske børstetrykket.
	Kontroller om børstene blokkeres av fremmedlegemer, fjern fremmedlegemer hvis nødvendig
Valgfritt roterende lys og/eller arbeidslys lyser ikke	Kontroller og ev. bytt sikring F4. *
* Sikringene sitter på flatstiftsoklene på elektronikkomponenten og er tilgjengelige ved åpning av dekselet.	

Tilbehør

Betegnelse	Delnr. BR 75/140	Delnr. BR 90/140	Beskrivelse	Ant.	Maskinen trenger stykke BR 75 (BR 90)
Børstevalse, hvit (myk)	6.906-496	6.906-010	Til polering og vedlikeholdsrengjøring av ømfintlige gulv	1	2
Børstevalse, rød (middels, standard)	5.762-285	6.906-007	For vedlikeholdsrengjøring også av svært skitne gulv.	1	2
Børstevalse, oransje (høy/lav)	6.906-495	6.906-009	Til skrubbing av strukturgulv (sikkerhetsfliser osv.)	1	2
Børstevalse, grønn (hard)	6.906-494	6.906-008	Til hovedrengjøring av meget skite gulv og til stripping (f.eks. fjerning av voks, akrylat)	1	2
Børstevalse, svart (svært hard)	6.906-497	6.906-252		1	2
Padvalseaksel	4.762-316	4.762-189	For festing av valsepads	1	2
Valsepad, hvit (svært myk)	6.369-389	6.369-389		20	2 (3)
Valsepad, gul (myk)	6.369-454	6.369-454	Til polering av gulv	20	2 (3)
Valsepad, rød (middels)	6.369-456	6.369-456	Til rengjøring av lite skitne gulv	20	2 (3)
Valsepad, grønn (hard)	6.369-455	6.369-455	Til rengjøring av normalt til meget skitne gulv	20	2 (3)
Gummileppe, gulvarbeidshode	5.394-640	5.394-640	Standard	1	2
Gummileppe, gulvarbeidshode	5.394-754	5.394-754	ekstra slipefast	1	2

Betegnelse	Delenr. BD 75/140	Delenr. BD 90/140	Beskrivelse	Ant.	Maskinen trenger stykke BD 75 (BD 90)
Skivebørste, natur (myk)	6.369-492	6.906-056	Til polering av gulv	1	2
Skivebørste, rød (middels, standard)	6.906-346	6.906-054	Til rengjøring av lite skitne eller ømfintlige gulv	1	2
Skivebørste, sort (hard)	6.906-491	6.906-055	Til rengjøring av meget skitne gulv	1	2
Drivtallerken	6.906-493	6.906-332	For montering av pads	1	2
Disc-pad, rød (middels)	6.369-791	6.369-024	Til rengjøring av lite skitne gulv	5	2
Disc-pad, grønn (hard)	6.369-790	6.369-023	Til rengjøring av meget skitne gulv	5	2
Disc-pad, svart (svært hard)	6.369-789	6.369-022	Til rengjøring av meget skitne gulv	5	2
Gummileppe, grå	6.273-214	6.273-214	Standard	20	2 (3)
Gummileppe, oljebestandig	6.273-208	6.273-208	Oljebestandig	20	2 (3)
Sugebom, rett	4.777-049	4.777-049	Standard	1	1
Sugebom, bøyd	4.777-056	4.777-056	Standard	1	1
Gummileppe, gulvarbeidshode	5.394-640	5.394-640	Standard	1	2
Gummileppe, gulvarbeidshode	5.394-754	5.394-754	ekstra slipefast	1	2

Påbyggingssett

Påbyggingssett sprøyte/suge	2.640-186	Letter rengjøringen på vanskelig tilgjengelige steder.
Påbyggingssett resykleringsdrift	2.640-201	Forlenger gangtiden uten å tanke.
Påbyggingssett beskyttelsestak (bare BR/BD 90/140)	2.640-185	Beskytter mot fallende gjenstander.
Påbyggingssett roterende lys	2.640-108	
Påbyggingssett arbeidslys	2.640-109	
Påbyggingssett rygglene	2.640-681	

Tekniske data

		BR 90/140 R	BR 75/140 R Eco	BD 90/140 R	BD 75/140 R Eco
Effekt					
Nettspenning	V	24	24	24	24
Batterikapasitet	Ah(5h)	400	240	400	240
Gjennomsnittlig effektbehov	W	3100	2100	2800	2100
Kjøremotor (nominell effekt)	W	600	600	600	600
Sugemotoreffekt	W	800	800	800	800
Børstemotoreffekt	W	2x 750	2x 600	2x 600	2x 600
Støvsuging					
Sugeeffekt, luftmengde	l/sek.	28	28	28	28
Sugeeffekt, vakuum	kPa	14	14	14	14
Rengjøringsbørster					
Arbeidsbredde	mm	900	750	900	750
Børstediameter	mm	110	110	460	400
Børsteturtall	o/min.	1300	1200	180	160
Mål og vekt					
Kjørehastighet (maks.)	km/t	6	6	6	6
Stigeevne (maks.	%	10	10	10	10
Teoretisk flateeffekt	m^2/t	3000	3000	3600	3600
Volum rent-/bruktvannstank	l	140/140	140/140	140/140	140/140
Lengde	mm	1550	1550	1550	1550
Bredde	mm	940	870	940	870
Høyde	mm	1340	1340	1340	1340
Vekt (med/uten batterier)	kg	550/230	550/230	550/230	550/230
Støy					
Støynivå (EN 60704-1)	dB(A)	70	70	70	70
Maskinvibrasjon					
Svingningsverdi iht. ISO 5349					
Armer, ratt	m/s^2	0,1	0,1	0,1	0,1
Føtter, pedal	m/s^2	0,1	0,1	0,1	0,1
Seteflate	m/s^2	0,1	0,1	0,1	0,1

EU-samsvarserklæring

Vi erklærer herved at maskinen som er beskrevet nedenfor, i konstruksjon og utførelse tilsvarer markedsførte modell og er i overensstemmelse med de gjeldende og grunnleggende sikkerhets- og helsekrav i EU-direktivet. Ved endringer på maskinen som er utført uten vårt samtykke, mister denne erklæringen sin gyldighet.
PRODUKT: Gulvvaskemaskin med førersete
TYPE: 1 246-xxx, 1 480-xxx
Relevante EF-direktiver:
98/37/EF73/23/EØF (+93/68/EØF)89/336/EØF (+91/263/EØF, 92/31/EØF, 93/68/EØF)94/9/EØF
Anvendte harmoniserte standarder:
DIN EN 60 335-1DIN EN 60 335-2-29 DIN EN 60 335 -2 -72
DIN EN 55 014 -1: 2000 + A1: 2001 + A2: 2002DIN EN 55 014-2: 1997 + A1: 2001DIN EN 61 000-3-2: 2001DIN EN 61 000-3-3: 1995 + A1: 2001
Anvendte nasjonale standarder:
--
Gjennom interne tiltak er det sikret at serieproduserte maskiner alltid er i overensstemmelse med kravene i de aktuelle EU-direktiver og anvendte normer. De undertegnede handler på oppdrag fra, og med fullmakt fra selskapsledelsen.

5.957-712 (01/05)

Alfred Kärcher Kommanditgesellschaft. Hovedkontor Winnenden. Selskapsregister: Waiblingen, HRA 169.
Selskapsmedlem med personlig ansvar: Kärcher Reinigungstechnik GmbH. Sete Winnenden, 2404 Registerdomstol Waiblingen, HRB
Administrerende direktør: Dr. Bernhard Graf, Hartmut Jenner, Georg Metz

Alfred Kärcher GmbH Co. KG
Cleaning Systems
Alfred-Kärcher-Str. 28-40
P.O. Box 160
D-71349 Winnenden
Tlf.: ++49 7195 14-0
Faks: ++49 7195 14-2212

H. Jenner i.V. S. Reiser

Garanti

Vår ansvarlige salgsorganisasjon for det enkelte land har utgitt garantibetingelsene som gjelder i det aktuelle landet. Eventuelle feil på maskinen blir reparert gratis i garantitiden dersom disse kan føres tilbake til material- eller produksjonsfeil. Ved behov for garantireparasjoner, vennligst henvend deg med kjøpskvitteringen til din forhandler eller nærmeste autoriserte kundeservice.

Batterilader Package-varianter

Sikkerthetsanvisninger

Les denne bruksanvisning før batteriladeren tas i bruk, og handle deretter. Ta også hensyn til anvisningene fra batteriprodusenten.

⚠ ***Fare!***

– *Hold barn borte fra batterier og batterilader.*
– *Det må ikke gjøres endringer på batteriladerens støpsel.*
– *Batteriladeren må kun brukes til anbefalte batterier. Dersom det kobles feil batterier til batteriladeren, kan batteriene produsere for mye gass, slik at de koker og eksploderer.*
– *Batteriladeren må kun brukes der den er montert fra fabrikken.*

Forskriftsmessig bruk

Denne batterilader må kun brukes iht. denne bruksanvisning.

– Batteriladeren må kun brukes til lading av feilfrie batterier.
– Batteriladeren må kun brukes til vedlikeholdslette blybatterier med en nettspenning på 24 V.
– Batteriladeren må bare brukes når den er sikret med følgende sikringer: Smeltesikring min. 10 A gL eller automatsikringer min. 10 A (B- eller C-karakteristikk).

Kontrollamper

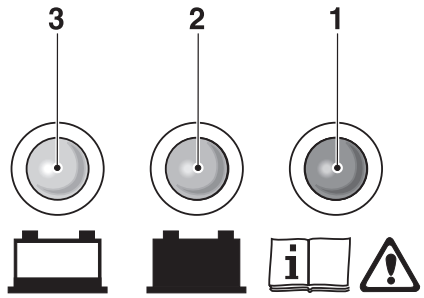

1 Rød lysdiode tennes = Feil på batterilader/batteri, ta kontakt med en servicemontør.
2 rønn lysdiode lyser = Batteri fulladet
3 gul lysdiode luser = Batteri lades

Igangsetting

⚠ ***Fare!***

Eksplosjonsfare!

– *Lading av batterier må ikke foregå ute i det fri, på offentlig vei, på eksplosjonsfarlige steder eller på områder med elektrisk ledende støv.*
– *Ved lading av batterier kan det oppstå eksplosive stoffer. Det må ikke røykes nærheten av batterier og batterilader. Unngå åpen ild og gnistdannelser.*
– *Ved lading av batterier må maskinens luftspalte ikke tildekkes. La rengjøringsmaskinens deksel stå åpent under lading.*

➔ Sett batteriladerens støpsel i en jordet 230 V stikkontakt. Ladingen starter automatisk.

Vedlikehold

Batteriladeren er vedlikeholdsfri. Da enkelte komponenter er utsatt for slitasje, vil vi anbefale at batteriladeren kontrolleres regelmessig av en servicemontør.
Maskinen må kun åpnes og repareres av en servicemontør. Vennligst ta kontakt med din forhandler.

Tekniske data

Nettspenning	220-230 V, 50 Hz
Utgangsspenning	24 V
Utgangsstrøm	Max. 50 A
Utgangsstrøm Eco	Max. 36 A
Ladekarakteristikk	IUIa med vedlikeholdstrinn
Omgivelsestemperatur	0-40 °C
Luftfuktighet, ikke duggende	0-90%
Vekt	5,5 kg
Beskyttelsestype	IP 20
Beskyttelsesklasse	I
Mål (H x B x D)	85x219x308 mm

Bäste kund,

Läs denna bruksanvisning före första användning och följ anvisningarna noggrant. Denna bruksanvisning ska förvaras för senare användning eller ges vidare om apparaten byter ägare.

Innehållsförteckning

Säkerhetsanvisningar	117
Funktion	117
Ändamålsenlig användning	117
Miljöskydd, avfallshantering	117
Manövrerings- och funktionselement	118
Före idrifttagandet	120
Drift	121
Skötsel och underhåll	123
Störningar	124
Tillbehör	126
Tekniska data	127
EG-Konformitetsförklaring	127
Garanti	127
Laddare Package-utförande	128

Säkerhetsanvisningar

Läs noga denna bruksanvisning och bifogade broschyr, Säkerhetsanvisningar för våt/torrsug nr. 5.956-251, innan maskinen tas i bruk första gången.
Maskinen är godkänd för användning på ytor med en stigning på max. 10%.
Maskinen får endast användas när smutsvattentanken är svängd framåt och alla lock är stängda.

Säkerhetsanordningar

Säkerhetsanordningarna ger skydd åt användaren och får varken sättas ur drift eller förbikopplas.

Batterikontakt/Nöd-Stopp

Drag ur batterikontakten för omedelbar urkoppling av samtliga funktioner.

Skyddsbrytare

Säkerhetsbrytaren stänger av drivmotorn med en fördröjning på 1,5 sekunder om föraren lämnar sin plats under pågående arbete.

Symboler

I denna bruksanvisning används följande symboler:

⚠ ***Fara***

Hänvisar till överhängande fara. Om hänvisningen inte beaktas kan detta leda till dödsfall eller svåra skador.

⚠ ***Varning***

Hänvisar till en möjligtvis farlig situation. Om hänvisningen inte beaktas kan detta leda till lätta skador, eller materiella skador.

Anvisning

Visar på användartips och viktig information.

Funktion

Maskinen är avsedd att användas för våtrengöring, eller polering, av jämna golv.

– Genom inställning av vattenmängd, borstarnas anläggningskraft och borstarnas varvtal samt mängd rengöringsmedel och hastighet kan maskinen lätt anpassas till olika rengöringsuppgifter.
– En arbetsbredd på 750 mm (BR/BD 75/140) alt. 900 mm (BR/BD 90/140) och en påfyllningsmängd i färsk- och smutsvattentankarna på vardera 140 l möjliggör effektiv renöring under lång insatsperiod.
– Maskinen är självgående; motorn drivs av ett trågbatteri.
– Batterierna kan laddas upp i batteriladdare som ansluts till ett 230V-vägguttag.
– Batteri och laddare ingår i Package utförandet.

Anvisning

Maskinen kan förses med olika tillbehör som passar aktuell rengöringsuppgift. Fråga efter vår katalog eller besök oss på nätet under www.kaercher.com.

Ändamålsenlig användning

Använd maskinen enbart för de ändamål som beskrivs i denna bruksanvisning.

– Maskinen får endast användas för rengöring av släta golv som ej är känsliga mot fukt och polering.
– Arbetstemperaturen ligger mellan +5°C och +40°C.
– Maskinen lämpar sig inte för rengöring av frusna golv (ex. i kylrum).
– Maskinen får endast utrustas med tillbehör och reservdelar i originalutförande.
– Maskinen är konstruerad för rengöring av golv inomhus alt. av ytor som skyddas av tak. Vid användning på andra områden måste kontrolleras om alternativa borstar ska användas.
– Maskinen är inte avsedd för rengöring av allmänna vägar.
– Maskinen får inte användas på golv som är tryckkänsliga. Tag hänsyn till godkänd golvbelastning. Ytbelastningen genom maskinen kan läsas i Tekniska Data.
– Maskinen är inte lämplig för användning inom områden med explosionsrisk.
– Brännbara gaser, outspäddda syror eller lösningsmedel får inte samlas upp med maskinen.
  Hit räknas bensin, färgförtunning eller uppvärmningsolja vilka kan bilda explosiva blandningar när de virvlar runt i sugluften. Använd inte aceton, outspädda syror och lösningsmedel eftersom de angriper de material som använts i aggregatet.

Miljöskydd, avfallshantering

	Förpackningsmaterialen kan återvinnas. Vänligen släng inte förpackningarna i hushållssoporna utan för dem till återvinningen.
	Gamla apparater innehåller värdefulla återvinningsbara material som bör tillvaratas. Batterier, olja och liknande får inte komma ut i miljön. Vänligen för därför bort gamla apparater till avfallshantering via lämpliga uppsamlingssystem.

Manövrerings- och funktionselement

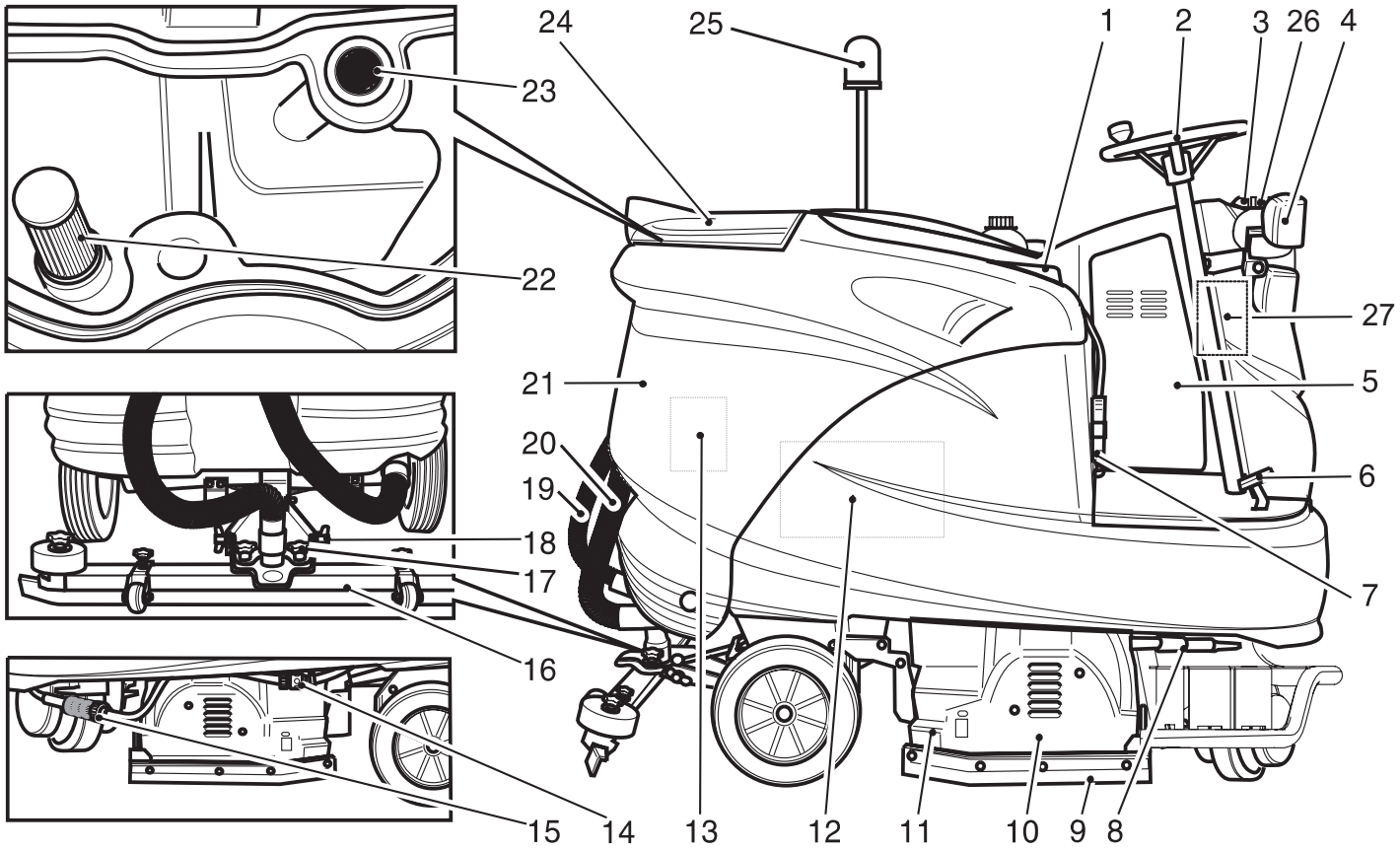

1 Säte (med säkerhetsbrytare)
2 Ratt
3 Förslutning färskvattentank
4 Ljus(valfritt)
5 Elektronik/Styrning
6 Körpedal
7 Batterikontakt/Nöd-Stopp
8 Omkoppling återvinning/färskvatten-drift (tillval)
9 Avstrykarläpp
10 Rengöringshuvud
11 Behållare för grovsmuts (endast BR)
12 Batteri
13 Sugturbin
14 Slangkoppling för utsläpp av färskvatten
15 Filter färskvatten
16 Sugskenor *
17 Korsgrepp för fastsättning av sugskenor
18 Vingmutter för svängning av sugskenan
19 Sugslang
20 Tömningsslang smutsvatten
21 Smutsvattentank
22 Återvinningsfilter (tillval)
23 Luddsil
24 Skydd smutsvattentank
25 Belysning runt om (valfritt)
26 2,5 l flaska rengöringsmedel (tillval)
27 Doseringsanordning för rengöringsmedel (tillval)

* ingår ej i leveransen

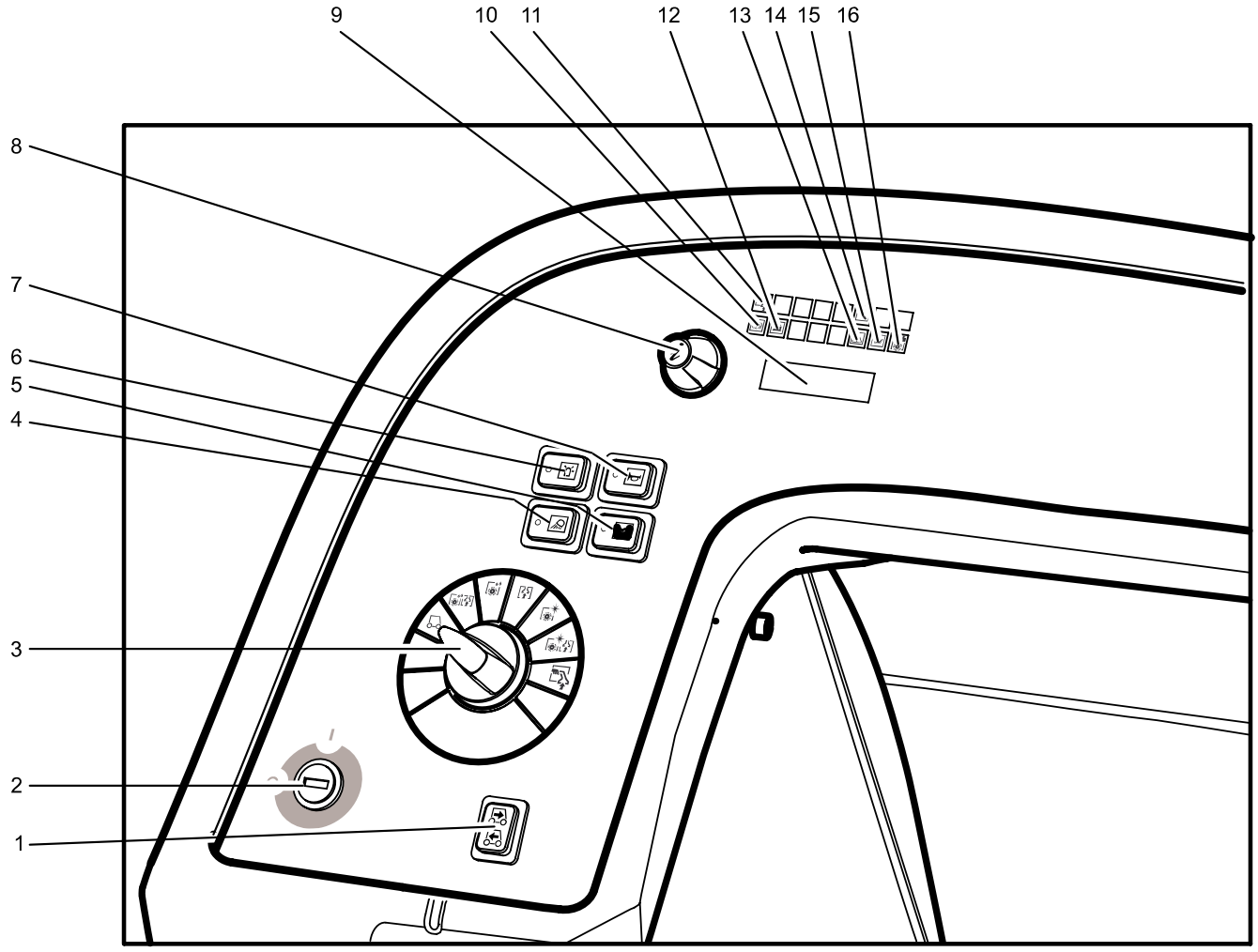

1 Körriktningsomkopplare
2 Nyckelbrytare
3 Programväljare
4 Brytare arbetsbelysning (tillval)
5 Brytare doseringsanordning för rengöringsmedel (tillval)
6 Brytare belysning runt om (tillval)
7 Tuta
8 Infoknapp
9 Display
10 Kontrollampa för automatisk handbroms aktiv
11 Kontrollampa program manuell rengöring aktiv
12 Kontrollampa batteriövervakning
13 Kontrollampa störning
14 Kontrollampa service
15 Kontrollampa smutsvattentank full
16 Kontrollampa överbelastning borste

Före idrifttagandet

Batterier

Följande varningar måste beaktas vid underhåll av batterier:

	Beakta hänvisningar om batteriet som finns nämnda i bruksanvisningen och driftsanvisningarna
	Använd ögonskydd
	Håll barn på avstånd från batterier och syror
	Risk för explosion
	Eld, gnistor, öppet ljus och rökning förbjuden
	Frätningsrisk
	Första hjälpen
	Varningshänvisning
	Avfallshantering
	Kasta inte batterier i soptunnan

⚠ *Fara*

Risk för explosion. Lägg inga verktyg eller liknande på batterier, dvs. på polerna och cellförbindning.
Risk för skada. Sår får aldrig komma i kontakt med bly. Tvätta alltid händerna efter arbete med batterierna.

Sätta i och ansluta batteriet

Hos BAT-Package varianten är batteriet redan inbyggt.

➔ Sväng vattentanken bakåt.

➔ Sätt batteri i tråget.

⚠ *Varning*

Ge akt på att polerna ansluts korrekt.

➔ Kläm fast medföljande anslutningskabel på de fortfarande fria batteripolerna (+) och (-).

➔ Sväng vattentanken framåt.

⚠ *Varning*

Ladda upp batteri före idrifttagningen.

Ladda batteriet

Anvisning

Maskinen förfogar över ett urladdningsskydd, dvs. om lägsta tillåtna kapacitetsvärde nås kan maskinen endast köras och ev. befintlig belysning vara tillkopplad. På manöverpanelen lyser symbolen för batteriövervakning i detta fall röd.

➔ Kör genast maskinen till uppladdning, undvik stigningar.

Anvisning

Vid användning av andra batterier (ex. från andra tillverkare) måste djupurladdningsskyddet för respektive batteri ställas in på nytt av Kärcher kundtjänst.

⚠ *Fara*

Risk för skada på grund av elektrisk stöt. Ge akt på strömledningar och säkringar - se "Laddningsaggregat".
Använd endast uppladdningsaggregatet i utrymmen med tillräcklig ventilation!

Anvisning

Uppladdningen tar genomsnittligt ca. 10 timmar.
Rekommenderade uppladdningsaggregat (passande för respektive batterier som används) regleras elektroniskt och avslutar uppladdningen självständigt.

⚠ *Fara*

Risk för explosion. Laddning av våtbatterier får endast ske med öppen huv.

➔ Smutsvattentank tom.

➔ Sväng smutsvattentanken bakåt.

➔ Drag bort batterikontakter och förbind med laddkabel.

➔ Anslut laddningsaggregatet till nätet och starta det.

Efter uppladdningen

➔ Koppla från uppladdningsaggregatet och dra ut nätkontakten.

➔ Dra ur batterikabeln från laddningskabeln och anslut till aggregatet.

Batterier med låg servicenivå (våtbatterier)

➔ Fyll på destillerat vatten en timme före uppladdningens slut, ge akt på korrekt syranivå. Batteriet har motsvarande märkning. Vid slutet av laddningsförloppet måste alla celler gasa.

⚠ *Fara*

Frätningsrisk!

– *Om vatten fylls på när batteriet är urladdat kan syra läcka ut!*
– *Använd skyddsglasögon och beakta föreskrifterna när du hanterar batterisyra för att undvika att skador uppstår eller kläder förstörs.*
– *Skölj genast med mycket vatten vid eventuella syrestänk på hud eller kläder.*

⚠ *Varning*

Risk för skada!

– *Använd endast destillerat eller avsaltat vatten (VDE 0510) till batterierna .*
– *Använd inga främmande tillsatser (så kallade förbättringsmedel), annars förfaller garantin.*

Rekommenderade batterier

Batterisats	Beställningsnr.
BR/BD 90/140 R	6.654-052
BR/BD 75/140 R Eco	6.654-112

Rekommenderade laddningsaggregat

Laddare	Beställningsnr.
BR/BD 90/140 R	6.654-139
BR/BD 75/140 R Eco	6.654-193

Batterier och uppladdningsaggregat kan köpas i fackhandeln.

Maximala dimensioner för batterier

Längd	Bredd	Höjd
BR/BD 90/140 R		
620 mm	430 mm	467 mm
BR/BD 75/140 R Eco		
622 mm	353 mm	379 mm

Ska våtbatterier användas på BAT-variant måste följande beaktas:

– De maximala batterimåtten måste följas.
– Vid uppladdning av våtbatterier måste sitsen fällas upp.
– Beakta tillverkarens föreskrifter vid uppladdning av våtbatterier.

Lasta av

Anvisning

Drag ur den röda batterikontakten för omedelbar urkoppling av samtliga funktioner.

➔ Klipp av förpackningsbandet av plast och ta bort folien.

➔ Ta bort spännbanden från anslagspunkterna.

➔ Fyra märkta plankor på pallen har fästs fast med skruvar. Skruva ur dessa plankor.

➔ Lägg plankorna på pallens kant. Rikta plankorna så att de ligger framför maskinens hjul. Skruva fast plankorna med skruvarna.

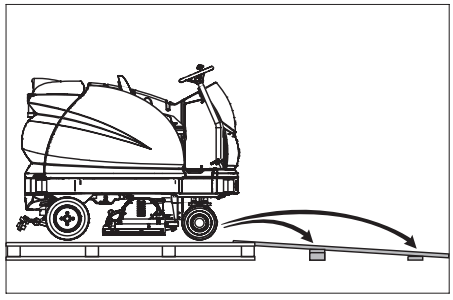

➔ Skjut in medföljande balk som stöd under rampen.

➔ Ta bort träklossarna under hjulen och skjut under rampen.

➔ Stick in batterikontakten.

➔ Ställ nyckelbrytaren på "1".

➔ Aktivera körriktningsomkopplaren och kör långsamt ner maskinen från rampen.
➔ Ställ nyckelbrytaren på "0".

Montera borstar

BD variant

Före uppstart måste skivbromsarna monteras (se "Servicearbeten“).

BR variant

Borstarna är monterade.

Montera sugskena.

➔ Sätt i sugskenor i sugskeneupphängningen på sådant sätt att formplåten ligger över upphängningen.
➔ Drag fast korsgrepp.

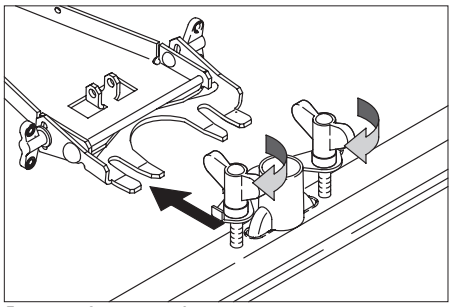

➔ Sätt fast sugslang.

Drift

Anvisning

Drag ur den röda batterikontakten för omedelbar urkoppling av samtliga funktioner.
Kör några gånger på fri yta i början för att lära känna maskinen.

Kontrollera parkeringsbromsen

⚠ ***Fara***

Risk för olycksfall. Parkeringsbromsens funktion måste kontrolleras före varje körning.
➔ Inta sitsposition.
➔ Ställ nyckelbrytaren på "1".
➔ Välj körriktning.
➔ Tryck lätt på körpedalen.
Bromsen måste hakas ur så att det hörs (kontrollampan för parkeringsbromsen på manöverpanelen släcks). På jämnt underlag ska maskinen börja rulla lätt. Om pedalen släpps hakas bromsen åter i så att det hörs. Om ovannämnda inte inträffar måste maskinen tas ur drift och kundtjänst anlitas.

Bromsa

⚠ ***Fara***

Risk för olycksfall. Om maskinen inte uppvisar någon bromsfunktion, utför följande:
➔ Om maskinen inte stannar när körpedalen släpps vid en lutning på 2%, får av säkerhetsskäl nöd-stopp-knappen endast aktiveras om parkeringsbromsens mekaniska funktion har kontrollerats före varje idrifttagning av maskinen.
➔ På nivåer under 2% ska batterikontakten alltid tas ur.
➔ Maskinen ska tas ur drift när den stannat av (på jämnt underlag) och kundtjänst ska kontaktas!
– Dessutom ska underhållsanvisningarna för bromsen beaktas.

Körning

⚠ ***Fara***

Risk för vältning vid alltför starka stigningar.
➔ *Kör endast stigningar på upp till 10% i fartriktning.*
Risk för vältning vid hög fart i kurvor.
Sladdrisk på vått golv.
➔ *Kör långsamt i kurvor.*
Risk för vältning på instabila underlag.
➔ *Använd maskinen bara på fasta underlag.*
Risk för vältning vid för stark sidvärtes lutning.
➔ *Körning i rät vinkel mot körriktningen på stigningar får bara ske med en lutning på högst 10%.*

Anvisning

Aggregatet är så konstruerat att borsthuvudet skjuter ut på höger sida. Detta möjliggör översiktligt arbete, nära kanten.
➔ Sitt på sätet och ställ nyckelbrytaren på "1".
➔ Ställ in körriktning med körriktningsomkopplaren på kontrollpanelen.
➔ Bestäm hastighet genom att trycka på körpedalen.
➔ Stoppa maskinen: Släpp körpedalen.

Anvisning

Körriktningen kan även ändras under färd. Genom att köra fram och tillbaka flera gånger kan även kraftigt nedsmutsade ytor rengöras.

Överbelstning

Vid överbelastning kopplas motorn från efter en viss tid. På displayen visas ett felmeddelande.
Vid överhettning av styrningen kopplas beträffat aggregat från.
➔ Låt maskinen svalna under minst 15 minuter.
➔ Ställ nyckelbrytaren på "0".
➔ Vänta kort.
➔ Ställ nyckelbrytaren på "1".

Fylla på bränsle

Rengöringsmedel

⚠ ***Varning***

Skaderisk. Använd endast rekommenderade rengöringsmedel. Med andra rengöringsmedel ansvarar användaren för ökad risk avseende driftssäkerhet och olycksrisk. Använd endast rengöringsmedel som inte innehåller lösningsmedel, salt- och oxider.

Anvisning

Använd inte starkt skummande rengöringsmedel.
Rekommenderade rengöringsmedel:

Användning	Rengöringsmedel
Underhållsrengöring av alla vattenbeständiga golv	RM 780 RM 746
Underhållsrengöring av glänsande ytor (ex. granit)	RM 755 ES
Underhålls- och grundrengöring av industrigolv	RM 69 ASF
Underhålls- och grundrengöring av klinker i finkornigt stengods	RM 753
Underhållsrengöring av klinker i sanitetsområden	RM 751
Rengöring och desinficering i sanitetsområden	RM 732
Rengöring av alla alkalibeständiga golv (ex. PVC)	RM 752
Rengöring av linoleumgolv	RM 754

Färskvatten

➔ Öppna locket på färskvattentanken.
➔ Fyll på färskvatten (maximalt 60 °C) upp till 15 cm under den övre kanten på tanken.
➔ Fyll på rengöringsmedel.
➔ Stäng locket på färskvattentanken.

Anvisning

Fyll färskvattentanken helt före första ibruktagning för att lufta av vattenledningsystemet.

Arbeta utan automatisk dosering av rengöringsmedel.

Vid rengöring av hygienområden (ex. sjukhus, livsmedelföretag) och för grundrengöring av kraftigt nedsmutsade golv.
➔ Öppna locket på färskvattentanken.
➔ Fyll på färskvatten (maximalt 60 °C) upp till underkanten på påfyllningsstutsen.
➔ Blanda i rengöringsmedel. Beakta doseringsanvisningar.

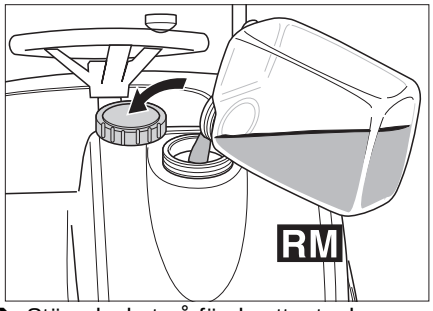

➔ Stäng locket på färskvattentanken.

Doseringsanordning för rengöringsmedel (tillval)

Färskvattnet förses, på sin väg till rengöringshuvudet, med rengöringsmedel via en doseringsanordning.

⚠ ***Varning***

Risk för skada på doseringsanordningen. Rengöringsmedel får inte blandas i färskvattentanken.

Anvisning

Med doseringsanordningen kan maximalt 3% rengöringsmedel doseras.

➔ Ställ flaskan med rengöringsmedel i hållaren fram på färskvattentanken.

➔ Skruva bort locket på flaskan.

➔ Stick ner doseringsanordningens sugslang i flaskan. Se till att silen på sugslangen ligger på botten i flaskan.

➔ Förslut flaskan med locket på doseringsanordningen.

Fyllnadsnivån i flaskan kan ses i ett vertikalt fönster.

Om mängden rengöringsmedel närmar sig botten på flaskan:

➔ Fyll på rengöringsmedelflaskan alt. byt ut den.

⚠ ***Varning***

Ska rengöringsmedlet bytas ut mot annan sort så måste sugslangen först spolas igenom ordentligt med färskvatten (60 sekunder med maximal vattenmängd och 3% dosering), detta för att undvika kemiska reaktioner.

Anvisning

Töms flaskan med rengöringsmedel helt måste doseringsanordningen köras under 60 sekunder med maximal vattenmängd och 3% dosering så att slangen åter fylls helt med rengöringsmedel.

Anvisning

Häng sugslangen till doseringsanordningen i den öppna färskvattentanken så att inte rengöringsmedel droppar på golvet medan flaskan med rengöringsmedel fylls på eller byts ut.

Anvisning

Är färskvattentanken tom stängs doseringen av rengöringsmedel av. Rengöringshuvudet arbetar vidare utan vätsketillförsel.

Anvisning

Så snart rengöringsmedel-pumpen arbetar syns detta i displayen genom ett blinkande "C".

Rengöringsprogram

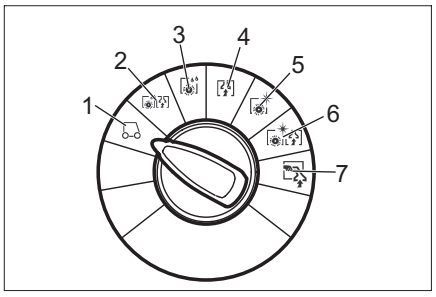

1 Körning
Kör till användningsplatsen.

2 Skrubbrengöring
Rengör golvet vått och sug upp smutsvattnet.

3 Våtskrubbning
Våtskrubbning våtrengöring av golv, rengöringsmedlet får tränga in.

4 Suga
Sug upp smuts.

5 Polera
Polera golv utan användning av vätska.

6 Skrubbrengöring utan användning av vatten (poleringsrengöring)
Polera golvet utan vätska och sug upp poleringsdamm.

7 Manuell rengöring
Lägg på rengöringsmedel med väggtak-golvmunstycke och sug sedan bort.

Infoknapp

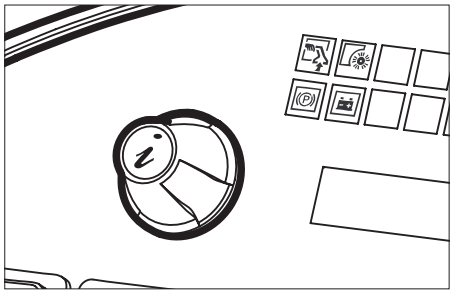

Med Infobutton väljs menypunkter och inställningar.

– Höger/vänstervridning bläddrar framåt/bakåt genom menyerna.

– Genom att trycka bekräftar du vald inställning.

Inställningar

I driftmenyn utförs inställningar för de olika rengöringsprogrammen. Beroende på rengöringsprogram finns olika många parametrar att ställa in. Inställningarna utförs med infoknappen.

Användarmeny

➔ Frigör nöd-stopp-knappen genom att vrida den.

➔ Sitt på sätet och ställ nyckelbrytaren på "1".
Displayen visar batteriernas laddning och färskvattennivån.

➔ Välj rengöringsprogram.

➔ Ställ in användarmenyn genom att vrida på infoknappen.

➔ Välj önskad parameter genom att vrida på Infobutton. Aktuellt inställt värde visas som en balk.

➔ Tryck på infoknappen - stapelbilden blinkar.

➔ Ställ in parametern på nytt genom att vrida på Infobutton mellan "min" och "max".

➔ Bekräfta inställningen genom att trycka på Infobutton eller vänta tills inställt värde automatiskt tas över.

Anvisning

Om vald parameter inte förändras under 10 sekunder kopplar displayen om till visning av batteriets laddningsstatus och färskvattennivån.

Samma rengöringsparametrar kan ställas in individuellt i alla rengöringsprogram.

Borstanläggningstrycket kan bara ställas in under färd och i programmen skrubbrengöring, våtskrubbning, polering och poleringsrengöring.

Samtliga inställningar bevaras även när maskinen är utan ström.

Återställ parameter

➔ Välj alternativet "Default överta värden?“ i användarmenyn genom att vrida på infoknappen.

➔ Tryck på Infobutton. Fabriksinställningarna för alla parameter återställs för varje rengöringsprogram.

Inställbara parameter	min:steg:max	Anmärkning
Vattenmängd	1:1:8	1=min., 8=max.
Dosering av rengöringsmedel (tillval)	0,5%:0,5%:3%	0,5=min., 3=max.
Borsttryck	0:1:8	0=min., 8=max.
FACT (borstvarvtal)	–	Power-, Whisper-, Fine Clean
Borstarnas eftersläpningstid vid stopp	0s:1s:3s	Från stopp till höjning
Arbetshastighet	1:1:8	1=1km/h, 8=6km/h

I nedanstående tabell finns fabrikens parameterinställningar för rengöringsprogrammen angivna. Finns det inget värde ifört kan berörda parameter inte ställas in i angivet rengöringsprogram.

Fabriksinställning

min ■■■■■□□ max	Vattenmängd	Borsttryck	Arbetshastighet
Skrubbrengöring	5	4	4
Våtskrubbning	5	4	4
Torrsugning	–	–	4
Polera	–	4	4
Poleringssugning	–	4	4

	Dosering av rengöringsmedel (tillval)	FACT (borstvarvtal)	Borstarnas eftersläpningstid
Skrubbrengöring	1%	P	2s
Våtskrubbning	1%	P	2s
Polera	–	P	0s
Poleringssugning	–	P	0s
P=Power Clean			

Starta doseringsanordning för rengöringsmedel (tillval)

➔ Använd brytare för doseringsanordning till rengöringsmedel.

Dosering av rengöringsmedel sker automatiskt.

Anvisning

Doseringen av rengöringsmedel kan ställas in i användarmenyn.

Anvisning

Så snart rengöringsmedel-pumpen arbetar syns detta i displayen genom ett blinkande "C".

Ställa in sugskena

Snedläge

För att förbättra uppsugningsresultatet på klinkerbeläggning kan sugskenan justeras med upp till 5° i snedläge.

➔ Lossa korsgrepp.

➔ Vrid sugskena.

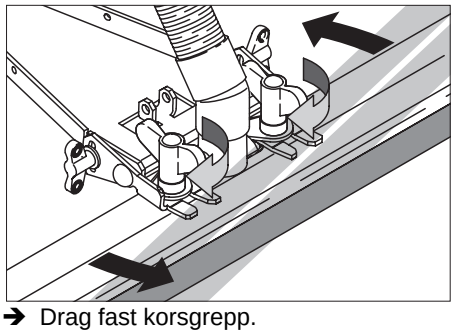

➔ Drag fast korsgrepp.

Lutning

Vid otillräckligt uppsugningsresultat kan lutningen på den raka sugskenan förändras.

➔ Lossa vingmuttrar.

➔ Luta sugskenan.

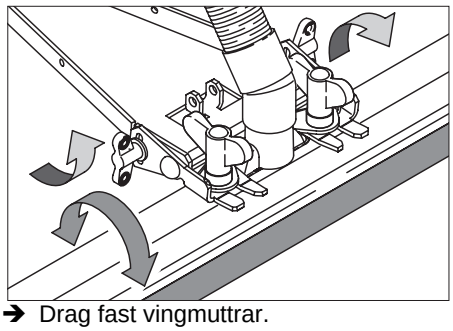

➔ Drag fast vingmuttrar.

Tömma tankar

Släpp ut smutsvatten

Anvisning

Överrinning smutsvattentank. När smutsvattentanken är tom stängs sugturbinen av och kontrollampa "Smutsvattentank full" blinkar. Ala rengöringsprogram med uppsugning är spärrade under en minut. Töm smutsvattentank.

⚠ Varning

Beakta lokala föreskrifter för smutsvattenshantering.

➔ Tag tömningsslang ur hållare och rikta den över lämpligt uppsamlingskärl.

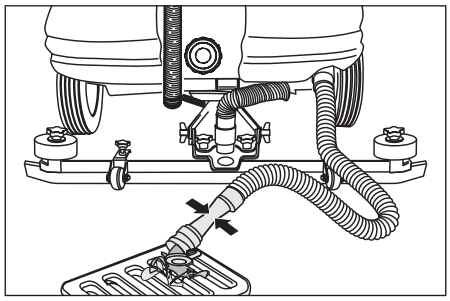

➔ Släpp ut smutsvatten genom att öppna doseringsanordningen på tömningsslangen.

➔ Spola ur smutsvattentanken med klart vatten.

Töm ut färskvatten

➔ Släpp slangkopplingen för utsläpp av färskvatten och håll den över lämpligt uppsamlingskärl.

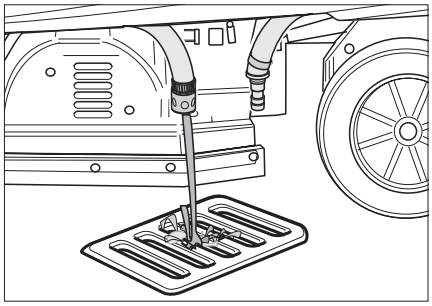

Transport

⚠ Fara

Risk för skada! Vid på- eller avlastning får maskinen bara köras i lutningar på max. 10%. Kör långsamt.

➔ Säkra maskinen mot förskjutning med spännband/linor vid transport på fordon.

BD variant

➔ Tag bort skivborstar ur borsthuvudet.

Skötsel och underhåll

⚠ Fara

Risk för skada! Ställ nyckelbrytaren på "0" innan arbeten göres på maskinen och tag ur nyckeln. Drag ur batterikontakten.

Anvisning

Sugturbinen fortsätter arbeta en stund efter avstängning. Utför underhållsarbete först när sugturbinen har stannat.

➔ Töm ut smutsvatten och kvarvarande färskvatten och tag hand om detta.

Underhållsschema

Efter varje användning

⚠ Varning

Skaderisk. Spola inte av maskinen med vatten och använd inte aggressiva rengöringsmedel.

➔ Töm ut smutsvatten

➔ Spola ur smutsvattentanken med klart vatten.

➔ Kontrollera filtersil, rengör vid behov.

➔ Endast BR variant: Tag ut, och töm ur, grovsmutsbehållaren.

➔ Rengör maskinen utvändigt med en fuktig trasa, doppad i tvättlut.

➔ Rengör sugläppar och avstrykningsläppar, kontrollera om de uppvisar slitage och byt ut vid behov.

➔ Kontrollera om borstarna uppvisar slitage, byt ut vid behov.

➔ Ladda batteriet.

Varje månad

➔ Kontrollera oxidation på batteripoler, borsta av och smörj in med polfett vid behov. Se till att anslutningskablar sitter ordentligt fast.

➔ Rengör tätningar mellan smutsvattentank och lock och kontrollera täthet, byt ut vid behov.

➔ Kontrollera att den autoamtiska parkeringsbromsen fungerar.

➔ Kontrollera cellernas syranivå på ej underhållsfria batterier.

➔ Rengör borsttunnel (endast BR variant).

Årligen

➔ Låt kundservice genomföra föreskrivna inspektioner.

Underhållsarbeten

Underhållskontrakt

För säker drift av maskinen kan servicekontrakt ingås med ansvarigt Kärcher-försäljningsställe.

Byta ut sugläppar

➔ Tag bort sugskenor.

➔ Lossa korsgrepp.

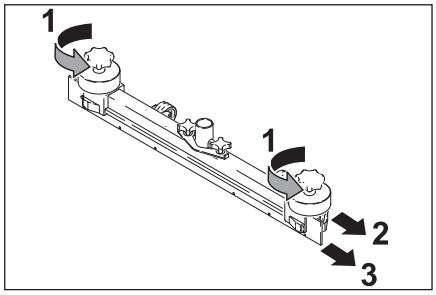

➔ Drag bort syntetdelar.
➔ Drag bort sugläppar.
➔ Skjut in nya sugläppar.
➔ Skjut på syntetdelar.
➔ Drag fast korsgrepp.

Byta borstvalsar

➔ Lossa vingmuttrar.
➔ Tag bort lagerskydd.

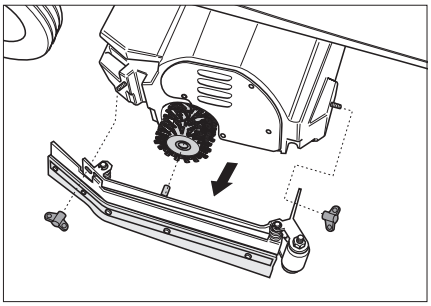

➔ Tag ut borstvals, sätt in ny (beakta borstvalsens insexsfästen).

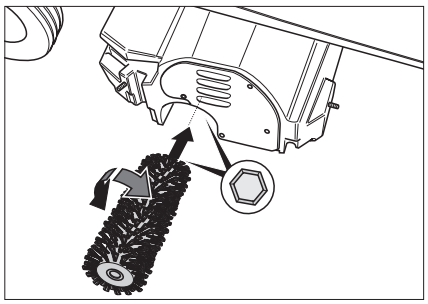

➔ Sätt på lagerskydd.
➔ Drag fast vingmuttrar.
➔ Upprepa arbetsförlopp på motsatt sida.

Byta skivborstar

➔ Lyft skivborstar.
➔ Vrid skivborstar ca. 45°.
➔ Tag bort skivborstar neråt.
➔ Sätt i de nya skivborstarna i omvänd ordningsföljd.

Frostskydd

Vid risk för frost:
➔ Töm färsk- och smutsvattentank.
➔ Placera maskinen i ett frostskyddat utrymme.

Störningar

⚠ ***Fara***

Risk för skada! Ställ nyckelbrytaren på "0" innan arbeten göres på maskinen och tag ur nyckeln. Drag ur batterikontakten.

➔ Töm ut smutsvatten och kvarvarande färskvatten och tag hand om detta.

Kontakta kundtjänst om fel uppstår som inte kan åtgärdas med denna tabell.

Byta säkringar

Användaren får endast byta ut plattsäkringarna med följande värden:
– 7,5A (F1) – Styr- och nödströmsförsörjning.
– 30A (F4) – Höj/tillbehörsmodulförsörjning.

Anvisning

Defekta säkringar (F2, F3) får endast bytas av kundservice. Om dessa säkringar är defekta måste användningsförhållanden och den totala styrningen kontrolleras av kundservice.

Styrningen sitter under kontrollpanelen. För att nå säkringarna måste först skyddet på vänstra sidan av fotutrymmet tas bort.

➔ Skruva bort skruven som sitter uppe på skyddets bortre del.
➔ Tag bort skyddet.
➔ Byt ut säkring.
➔ Sätt tillbaka skydd.

Anvisning

Säkringarnas lägen visas på skyddets insida.

Felmeddelande

Displayen visar befintliga störningar omväxlande i 4-sekunders takt (exempel:

Störning skrubb-
funktion H1/022

Om felen fortfarande visas på displayen efter 4 sekunder ska följande göras:
➔ Ställ nyckelbrytaren på "0".
➔ Vänta tills texten på displayen släcks.
➔ Ställ nyckelbrytaren på "1".
Först när felet återkommer ska motsvarande åtgärder genomföras i nämnd ordningsföljd. Härvid måste nyckelbrytaren stå på position "0" och batterikontakten vara urdragen.
➔ Om felet inte kan åtgärdas, kontakta kundservice och ange felkoden (i detta exempel F1/022).

Fel med visning på displayen

Visning på displayen		Orsak	Åtgärd
Sitsomkopplare avbruten	Sitskontakten öppen	Sitskontaktomkopplare är inte aktiverad.	Maskinen kan endast arbeta om det befinner sig en person på sitsen.
Släpp loss gaspedalen!	släppa strypventil?	Vid tillkoppling med nyckelomkopplaren är gaspedalen tryckt.	Ta bort foten från gaspedalen före start med nyckelbrytaren. Uppträder felet trots detta, kontakta kundtjänst.
Batteriet tomt -> ladda upp!	batteri tomt -> ladda!	Batteriets urladdningsslutspänning har uppnåtts. Rengöringsaggregatet kan inte mer tas i drift. Körning och belysning kan aktiveras.	Kör maskinen till laddningsstation och ladda upp batteriet.
Batteriet urladdat	batteriet fullständigt urladdat!	Mer än tillåten batterikapacitet har förbrukats. Samtliga aggregat kopplas från. Maskinen är inte längre driftsklar.	Avregla framhjulsbromsen manuellt. (Observera! Maskinen har ingen bromsverkan längre!). Om en avregling inte är möjlig, kontakta kundtjänst. Skjut maskinen till laddningsstationen. Ladda batteriet.
Smutstank full, rengöring avbryts	Smutstank full rengöring avbryts	Smutsvattentank är full.	Smutsvattentank tom.
Driftstimmar satt till 0!	Driftstimmar satt till 0!	Maskininternt fel vid sparande av driftstimmar. Vid nystart återställs alla driftstimmarna till 0.	Ingen, för information.
Styrningen het! Låt svalna!	hög modultemp, låt svalna!	Styrning är för het.	Ställ nyckelbrytaren på "0". Vänta minst 10 minuter. Ställ nyckelbrytaren på "1".
Drivmotorn är het! Låt svalna!	drivmotorn het! låt svalna!	Drivmotor överhettad på grund av stigning eller blockerad broms.	Ställ nyckelbrytaren på "0". Vänta minst 10 minuter. Ställ nyckelbrytaren på "1". Kör om möjligt maskinen endast på jämnt underlag. Kontrollera vid behov parkeringsbroms och körpedal.
Skydd öppet!!	Skydd öppet!!	Fel i styrning.	Ställ nyckelbrytaren på "0". Vänta minst 10 sekunder. Ställ nyckelbrytaren på "1".
Frånkoppling, busförsörjning saknas	Frånkoppling, busförsörjning saknas		Informera kundservice.

Fel utan visning på displayen

Störning	Åtgärd
Maskinen startar inte	Stick in batterikontakten.
	Ställ nyckelbrytaren på "1".
	Kontrollera säkring F1 *, byt ut vid behov. *
	Kontrollera batteriet, ladda vid behov.
Otillräcklig vattenmängd	Kontrollera färskvattennivå, fyll på tanken vid behov.
	Kontrollera om slangarna är tilltäppta, rengör vid behov.
	Rengör färskvattenfiltret.
Otillräcklig sugeffekt	Rengör tätningar mellan smutsvattentank och lock och kontrollera täthet, byt ut vid behov.
	Rengör plattveckfiltret på sugturbinens sugfäste.
	Rengör sugläppar på sugskena, byt ut vid behov.
	Kontrollera om sugslangen är tilltäppt, rengör vid behov.
	Kontrollera om sugslang är tät, byt ut vid behov.
	Kontrollera om skyddet på tömningsslangen för smutsvatten är stängt.
	Kontrollera sugskenans inställning.
Otillräckligt rengöringsresultat	Ställa in anläggningstryck.
	Kontrollera om borstarna uppvisar slitage, byt ut vid behov.
Borstar roterar inte	Minska anläggningstryck.
	Kontrollera om främmande material blockerar borstarna, tag vid behov bort främmande material.
Tillval belysning runt om och/ eller arbetsbelysning lyser inte	Kontrollera säkring F4 *, byt ut vid behov. *
* Säkringarna befinner sig i flatkontaktssockeln på ledningsplattan och kan nås efter öppnande av frontskyddet	

Tillbehör

Beteckning	Delnr. BR 75/140	Delnr. BR 90/140	Beskrivning	Styck	Maskinen behöver del med nr. BR 75 (BR 90)
Borstvals, vit (mjuk)	6.906-496	6.906-010	För polering och för underhållsrengöring av känsliga golv.	1	2
Borstvals, röd (mellan, standard)	5.762-285	6.906-007	För underhållsrengöring och vid kraftigt smutsiga golv.	1	2
Borstvals, orange (hög/djup)	6.906-495	6.906-009	För skrubbning av strukturgolv (säkerhetsklinker etc.).	1	2
Borstvals, grön (hård)	6.906-494	6.906-008	För grundrengöring av kraftigt nedsmutsade golv och för avskiktning (ex. vax, ackrylater).	1	2
Borstvals, svart (mycket hård)	6.906-497	6.906-252		1	2
Polervalsaxel	4.762-316	4.762-189	För upphängning av valspolering.	1	2
Valsdyna, vit (mycket lätt)	6.369-389	6.369-389		20	2 (3)
Valsdyna, gul (mjuk)	6.369-454	6.369-454	För polering av golv.	20	2 (3)
Valsdyna, röd (medel)	6.369-456	6.369-456	För rengöring av lätt nedsmutsade golv.	20	2 (3)
Valsdyna, grön (hård).	6.369-455	6.369-455	För rengöring av normalt till kraftigt nedsmutsade golv.	20	2 (3)
Gummiläpp golvarbetshuvud	5.394-640	5.394-640	Standard	1	2
Gummiläpp golvarbetshuvud	5.394-754	5.394-754	extra slitagemotstånd	1	2

Beteckning	Del nr. BR 75/140	Del nr. BR 90/140	Beskrivning	Styck	Maskinen behöver del med nr. BR 75 (BR 90)
Skivborste,natur (mjuk)	6.369-492	6.906-056	För polering av golv.	1	2
Skivborste, röd (mellan, standard)	6.906-346	6.906-054	För rengöring av minimalt nedsmutsade eller känsliga golv.	1	2
Skivborste, svart (hård)	6.906-491	6.906-055	För rengöring av kraftigt nedsmutsade golv.	1	2
Drivplatta	6.906-493	6.906-332	För upphängning av valsdynor.	1	2
Disc-dyna, röd (medel)	6.369-791	6.369-024	För rengöring av lätt nedsmutsade golv.	5	2
Disc-dyna, grön (hård)	6.369-790	6.369-023	För rengöring av kraftigt nedsmutsade golv.	5	2
Disc-dyna, svart (mycket hård)	6.369-789	6.369-022	För rengöring av kraftigt nedsmutsade golv.	5	2
Gummiläpp, grå	6.273-214	6.273-214	Standard	20	2 (3)
Gummiläpp, oljefast	6.273-208	6.273-208	oljefast	20	2 (3)
Sugskena, rak	4.777-049	4.777-049	Standard	1	1
Sugskena, böjd	4.777-056	4.777-056	Standard	1	1
Gummiläpp golvarbetshuvud	5.394-640	5.394-640	Standard	1	2
Gummiläpp golvarbetshuvud	5.394-754	5.394-754	extra slitagemotstånd	1	2

Monteringssatser

Monteringssats sprayrengöring	2.640-186	Underlättar rengöring av svåråtkomliga ytor.
Monteringssats återvinningsdrift	2.640-201	Förlänger driftstiden utan tankning.
Monteringssats skyddstak (endast BR/BD 90/140)	2.640-185	Skyddar mot nedfallande föremål.
Monteringssats belysning runt om	2.640-108	
Monteringssats arbetsbelysning	2.640-109	
Monteringssats ryggstöd	2.640-681	

Tekniska data

		BR 90/140 R	BR 75/140 R Eco	BD 90/140 R	BD 75/140 R Eco
Effekt					
Märkspänning	V	24	24	24	24
Batterikapacitet	Ah (5h)	400	240	400	240
Mellersta effektupptagning	W	3100	2100	2800	2100
Motoreffekt (märkeffekt)	W	600	600	600	600
Sugmotoreffekt	W	800	800	800	800
Borstmotoreffekt	W	2x 750	2x 600	2x 600	2x 600
Suga					
Sugeffekt, luftmängd	l/s	28	28	28	28
Sugeffekt, undertryck	kPa	14	14	14	14
Rengöringsborstar					
Arbetsbredd	mm	900	750	900	750
Borstdiameter	mm	110	110	460	400
Borstvarvtal	1/min	1300	1200	180	160
Mått och vikt					
Körhastighet (max.)	km/h	6	6	6	6
Lutningsgrad (max.)	%	10	10	10	10
Teoretisk yteffekt	m^2/t	3000	3000	3600	3600
Volym färsk-/smutvattentank	l	140/140	140/140	140/140	140/140
Längd	mm	1550	1550	1550	1550
Bredd	mm	940	870	940	870
Höjd	mm	1340	1340	1340	1340
Vikt (med/utan batteri)	kg	550/230	550/230	550/230	550/230
Bulleremission					
Ljudtrycksnivå (EN 60704-1)	dB(A)	70	70	70	70
Maskinvibrationer					
Svängningstotalvärde (ISO 5349)					
Armar, ratt	m/s^2	0,1	0,1	0,1	0,1
Fötter, pedal	m/s^2	0,1	0,1	0,1	0,1
Sits	m/s^2	0,1	0,1	0,1	0,1

Försäkran om EU-överensstämmelse

Härmed försäkrar vi att nedanstående, betecknade maskin i ändamål och konstruktion, samt i den av oss levererade versionen, motsvarar EU-direktivens tillämpliga, grundläggande säkerhets- och hälsokrav. Vid ändringar på maskinen, vilka inte har godkänts av oss, blir denna överensstämmelseförklaring ogiltig.
PRODUKT: Golvrengöringsmaskin med sits
TYP: 1 246-xxx, 1 480-xxx
Tillämpliga EU-direktiv:
98/37/EG73/23/EWG (+93/68/EWG)89/336/EWG (+91/263/EWG, 92/31/EWG, 93/68/EWG)
Tillämpade harmoniserade normer:
DIN EN 60 335-1DIN EN 60 335-2-29
DIN EN 60 335-2-72
DIN EN 55 014-1: 2000 + A1: 2001 + A2: 2002DIN EN 55 014-2: 1997 + A1: 2001DIN EN 61 000-3-2: 2000DIN EN 61 000-3-3: 1995 + A1: 2001
Använda nationella normer:
--
Genom interna åtgärder garanteras att serietillverkade aggregat alltid uppfyller de aktuella EU-direktivens tillämpliga normer.
Undertecknade agerar på order av och med fullmakt från företagsledningen.

5.957-712 (01/05)

Alfred Kärcher Kommanditgesellschaft.
Säte Winnenden. Registerdomstol: Waiblingen, HRA 169.
Personligt ansvarig bolagsman. Kärcher Reinigungstechnik GmbH. Säte Winnenden, 2404 Registerdomstol Waiblingen, HRB
Verkställande direktör: Dr. Bernhard Graf, Hartmut Jenner, Georg Metz

Alfred Kärcher GmbH & Co. KG
Cleaning Systems
Alfred-Kärcher-Straße 28-40
Postox 160
D-71349 Winnenden
Tel.:++49 7195 14-0
Fax:++49 7195 14-2212

H. Jenner i.V. S. Reiser

Garanti

I respektive land gäller de garantivillkor som publicerats av våra auktoriserade distributörer. Eventuella fel på aggregatet repareras utan kostnad under förutsättning att det orsakats av ett material- eller tillverkningsfel. I frågor som gäller garantin ska du vända dig med kvitto till inköpsstället eller närmaste auktoriserade kundtjänst.

Laddare Package-utförande

Säkerhetsanvisningar

Läs denna bruksanvisning innan laddaren används och följ anvisningarna noggrant. Beakta även batteritillverkarens anvisningar.

⚠ ***Fara***

– *Förvara batterier och laddare utom räckhåll för barn.*
– *Laddarens kontakt får inte förändras.*
– *Laddaren får endast användas med rekommenderade batterier. Ansluts felaktiga batterier till laddaren kan dessa gasa i för stor utsträckning, koka ur och explodera.*
– *Laddaren får endast användas i från tillverkaren angivet monteringsläge.*

Ändamålsenlig användning

Använd endast laddaren enligt anvisningar i denna bruksanvisning.

– Laddaren får endast användas till laddning av felfria blybatterier.
– Laddaren får endast användas till blybatterier med lågt servicebehov och med nätspänning på 24 Volt.
– Laddaren får användas med följande nätsäkring: Säkring minst 10 A gL eller automatsäkring minst 10 A (B- eller C-karakteristik).

Kontrollampor

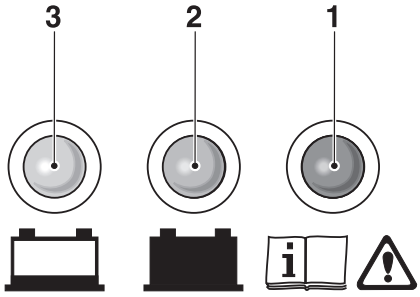

1 Rös LED lyser = störning laddare/batteri, kontakta kundtjänst.
2 grön LED lyser = batteri fullt
3 gul LED lyser = batteri laddas

Idrifttagande

⚠ ***Fara***

Risk för explosion!

– *Använd inte batterier utomhus, på vägar, i utrymmen med explosionsrisk och inte i utrymmen med elektriskt ledande damm.*
– *Vid laddning av batterier kan explosivt material bildas. Rök inte i närheten av batterier och laddare. Undvik eld och gnistbildning.*
– *Vid laddning av batterierna får inte apparatens ventilationsöppningar täckas över. Låt kåpan på rengöringsmaskinen vara öppen medan laddning pågår.*

➔ Anslut laddarens nätkontakt till jordat uttag på 230 V nät. Laddningsförloppet startar automatiskt.

Skötsel

Laddaren är underhållsfri. Då vissa delar utsätts för slitage rekommenderar vi att apparaten regelbundet kontrolleras av fackman.
Apparaten får bara öppnas och repareras av elektrofackkraft. Kontakta kundservice.

Tekniska data

Nätspänning	220-230 V, 50 Hz
Utgångsspänning	24 V
Utgångsström	max. 50 A
Utgångsspänning Eco	max. 36 A
Laddningskurva	IUIa med underhållssteg
Omgivande temperatur	0-40 °C
Luftfuktighet, ingen daggning	0-90%
Vikt	5,5 kg
Skyddsklass	IP 20
Skyddsklass	I
Mått (l x b x d)	85x219x308 mm

Arvoisa asiakas,

Lue käyttöohje ennen laitteen ensimmäistä käyttöä ja toimi sen mukaan. Säilytä tämä käyttöohje myöhempää käyttöä tai myöhempää omistajaa varten.

Sisällysluettelo

Turvaohjeet	129
Toiminto	129
Tarkoituksenmukainen käyttö	129
Ympäristönsuojelu, hävittäminen	129
Ohjaus- ja toimintaelementit	130
Ennen käyttöönottoa	132
Käyttö	133
Hoito ja huolto	135
Häiriöt	136
Varusteet	138
Tekniset tiedot	139
EU-standardinmukaisuustodistus	139
Takuu	139
Latauslaite, Package-versiot	140

Turvaohjeet

Lue ja huomioi ennen laitteen ensimmäistä käyttöä tämä käyttöohje ja mukana oleva esite Turvaohjeet harjapuhdistus- ja suihkutusliuotinlaitteita nro 5.956-251 varten.
Laite on hyväksytty käytettäväksi pinnoilla, joiden nousu on enintään. 10%.
Laitetta saa käyttää ainoastaan, kun likavesisäiliö on käännetty eteen ja kaikki kannet ovat suljettuna.

Turvalaitteet

Turvalaitteet on tarkoitettu käyttäjän suojaamiseksi loukkaantumiselta, eikä niitä saa poistaa käytöstä, eikä niiden toimintoa saa ohittaa.

Akkupistoke/Hätä-seis

Vedä akkupistoke irti kaikkien toimintojen poistamiseksi välittömästi käytöstä.

Turvakytkin

Turvakytkin kytkee ajomoottorin pois päältä 1,5 sekunnin viiveellä, jos käyttäjä poistuu istuimelta käytön aikana.

Symbolit

Tässä käyttöohjeessa käytetään seuraavia symboleja:

⚠ Vaara

Osoittaa välittömästi uhkaavaan vaaraan. Merkin huomioimatta jättämisen seurauksena uhkaa kuolema tai vakava loukkaantuminen.

⚠ Varoitus

Osoittaa mahdolliseen vaaratilanteeseen. Merkin huomioimatta jättämisestä voi aiheutua lievä loukkaantuminen tai esinevahinko.

Ohje

Osoittaa käyttövinkkeihin ja tärkeisiin tietoihin.

Toiminto

Laitetta käytetään tasaisten lattioiden märkäpuhdistukseen tai kiillottamiseen.

– Sitä voidaan soveltaa helposti kyseessä olevaan puhdistustehtävään säätämällä vesimäärää, harjojen puristuspainetta ja kierroslukua, puhdistusainemäärää sekä ajonopeutta.
– 750 mm:n (BR/BD 75/140) tai 900 mm:n (BR/BD 90/140) työleveys ja 140 l:n raikas- ja likavesisäiliöiden tilavuus säiliötä kohti mahdollistavat tehokkaan puhdistuksen ja pitkän käyttöiän.
– Laite on itsekulkeva, kaukaloakku toimii ajomoottorin voimalähteenä.
– Akut voidaan ladata latauslaitteella 230 V pistorasiasta.
– Akku ja latauslaite toimitetaan pakkausmallien mukana.

Ohje

Laite voidaan varustaa erilaisilla lisävarusteilla kulloinkin kyseessä olevan puhdistustehtävän mukaan.
Pyydä luettelomme tai katso nettiosoitteestamme www.kaercher.com.

Tarkoituksenmukainen käyttö

Käytä laitetta ainoastaan tämän käyttöohjeen tietojen mukaisesti.

– Laitteen käyttö on sallittu vain sileiden lattioiden puhdistamiseen, jotka ovat kosteudenkestäviä ja kiillotettavia.
– Käyttölämpötila-alue on välillä +5 °C ja +40 °C.
– Laite ei sovellu jäähtyneiden lattioiden puhdistamiseen (esim. jäähdyttämössä).
– Laitteen varustaminen on sallittu vain alkuperäisillä lisävarusteilla ja varaosilla.
– Laite on suunniteltu sisäalueen lattioiden tai katettujen pintojen puhdistamiseen. Muilla käyttöalueilla on tarkistettava vaihtoehtoisten harjojen käyttö.
– Laitetta ei ole tarkoitettu julkisten liikenneteiden puhdistamiseen.
– Laitteen käyttö paineherkillä lattioilla ei ole sallittua. Huomioi lattian sallittu pintakuormitus. Laitteen aiheuttama pintakuormitus on mainittu teknisissä tiedoissa.
– Laite ei sovellu käyttöön räjähdysalttiissa ympäristössä.
– Laitteella ei saa kerätä mitään palavia kaasuja, laimentamattomia happoja tai liuottimia.

  Niihin kuuluvat bensiini, väriohennusaineet tai polttoöljy ja ne voivat muodostaa räjähdysherkkiä seoksia imuilman pyörrevirtauksen kanssa. Lisäksi ei saa kerätä asetonia, laimentamattomia happoja eikä liuottimia, koska ne syövyttävät laitteessa käytettyjä materiaaleja.

Ympäristönsuojelu, hävittäminen

	Pakkausmateriaalit ovat kierrätettäviä. Älä käsittelee pakkauksia kotitalousjätteenä, vaan toimita ne jätteiden kierrätykseen.
	Käytetyt laitteet sisältävät arvokkaita kierrätettäviä materiaaleja, jotka tulisi toimittaa kierrätykseen. Paristoja, öljyjä ja samankaltaisia aineita ei saa päästää ympäristöön. Tästä syystä toimita kuluneet laitteet vastaaviin keräilylaitoksiin.

Ohjaus- ja toimintaelementit

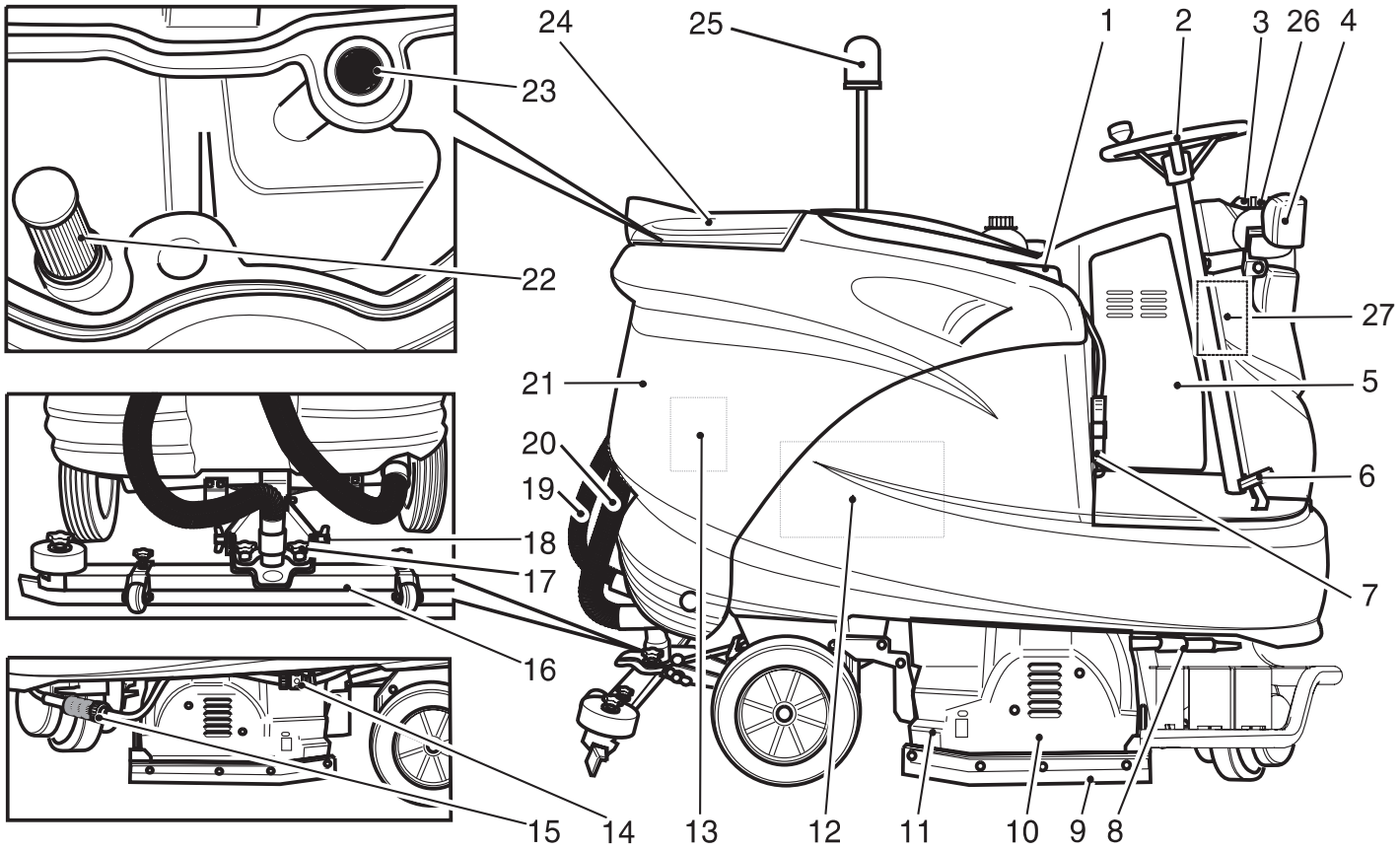

1 Istuin (varustettu turvakytkimellä)
2 Ohjauspyörä
3 Raikasvesisäiliön korkki
4 Valo (valinnainen)
5 Elektroniikka/ohjaus
6 Ajopoljin
7 Akkupistoke/Hätä-seis
8 Uusikäyttö-/raskasvesikäytön vaihtokytkentä (valinnainen)
9 Pyyhkäisyhuuli
10 Puhdistuspää
11 Karkealikasäiliö (vain BR)
12 Akku
13 Imuturbiini
14 Letkuliitäntä raikasveden laskemista varten
15 Raikasveden suodatin
16 Imupalkki *
17 Ristikahvat imupalkin kiinnittämistä varten
18 Siipimutterit imupalkin kallistamista varten
19 Imuletku
20 Likaveden laskuletku
21 Likavesisäiliö
22 Uusiokäyttösuodatin (valinnainen)
23 Nukkasihti
24 Likavesisäiliön kansi
25 Pyörivä valo (valinnainen)
26 2,5 l puhdistusainepullo (lisävaruste)
27 Puhdistusaineen annostelulaite (lisävaruste)

* ei kuulu toimitukseen

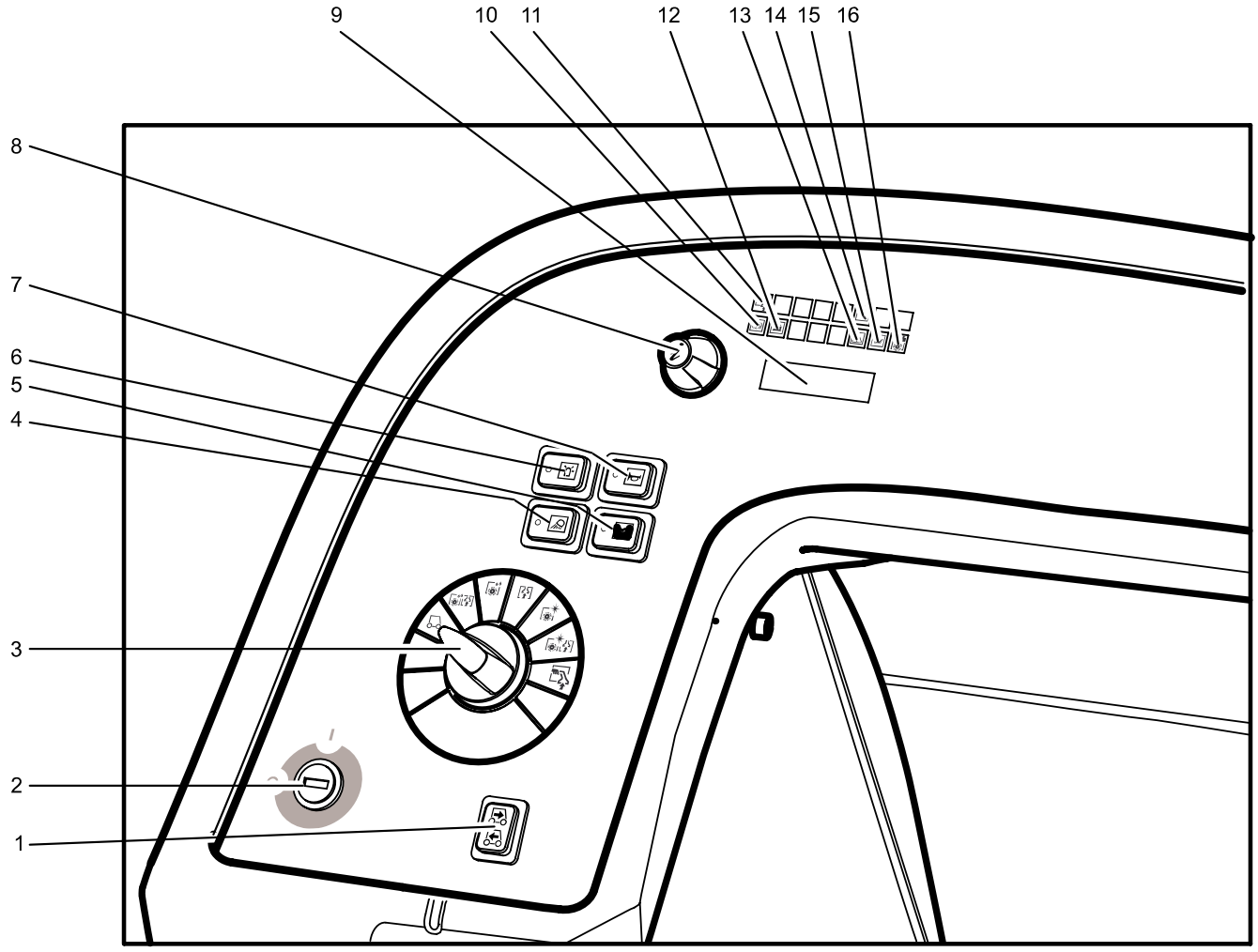

1 Ajosuuntakytkin
2 Avainkytkin
3 Ohjelmakytkin
4 Työvalaistuskytkin (valinnainen)
5 Puhdistusaineen annostelulaitteen kytkin (lisävaruste)
6 Pyörivän valon kytkin (valinnainen)
7 Äänitorvi
8 Infonäppäin
9 Näyttö
10 Käytössä olevan automaattisen seisontajarrun merkkivalo
11 Käytössä olevan manuaalipuhdistusohjelman merkkivalo
12 Akunvalvonnan merkkivalo
13 Häiriön merkkivalo
14 Huollon merkkivalo
15 Merkkivalo likavesisäiliö täynnä
16 Harjan ylikuormituksen merkkivalo

Ennen käyttöönottoa

Akut

Huomioi akkujen käsittelyssä ehdottomasti seuraavat varoitukset:

	Huomioi ohjeet, jotka ovat akun päällä, käyttöohjeessa ja ajoneuvon käyttöohjeessa.
	Käytä silmäsuojusta
	Pidä lapset loitolla haposta ja akuista.
	Räjähdysvaara
	Avotuli, kipinät ja tupakointi kielletty
	Syövyttämisvaara
	Ensiapu
	Varoitus
	Hävittäminen
	Älä heitä akkua jäteastiaan

⚠ *Vaara*

Räjähdysvaara. Älä aseta työkaluja tai vastaavaa akun päälle, ts. ei päätenapojen eikä kennoliitosten päälle.
Loukkaantumisvaara. Elä päästä koskaan haavoja kosketukseen lyijyn kanssa. Puhdista aina kädet lopetettuasi akkua koskevat työt.

Aseta akku paikoilleen ja liitä se.

BAT-pakkauksen mallissa akku on jo asennettu valmiiksi.

➔ Käännä vesisäiliötä taaksepäin.

➔ Aseta akku kaukaloon.

⚠ *Varoitus*

Huomioi, että napaisuus on oikein.

➔ Liitä mukana toimitettu liitoskaapeli vielä vapaisiin akun napoihin (+) ja (-).

➔ Käännä vesisäiliötä eteenpäin.

⚠ *Varoitus*

Lataa akku, ennen kuin otat laitteen käyttöön.

Akun lataaminen

Ohje

Laite on varustettu syväpurkaussuojuksella, ts. kun saavutetaan kapasiteetin sallittu vähimmäismäärä, voidaan laitetta enää vain ajaa ja kytkeä mahdollisesti olemassa oleva valaistus päälle. Tässä tapauksessa ohjauspulpetissa sijaitseva akun valvontavalo palaa punaisena.

➔ Aja laite suoraan latausasemaan, vältä tällöin nousuja.

Ohje

Käytettäessä muita akkuja (esim. muiden valmistajien akkuja), Kärcher -asiakaspalvelun on säädettävä kyseisen akun syväpurkaussuojus uudelleen.

⚠ *Vaara*

Sähköiskun aiheuttama loukkaantumisvaara. Huomioi sähköverkko ja sulakkeet - katso "Latauslaite".
Käytä latauslaitetta vain kuivissa tiloissa, joissa on riittävä tuuletus!

Ohje

Latausaika on keskimäärin 10 tuntia. Suositellut latauslaitteet (käytettyihin akkuihin sopivat) on säädetty elektronisesti ja päättävät latausvaiheen itsenäisesti.

⚠ *Vaara*

Räjähdysvaara. Märkäakkujen lataus on sallittu vain, kun kuomu on avoinna.

➔ Tyhjennä likavesisäiliö.

➔ Käännä likavesisäiliötä taaksepäin.

➔ Vedä akkupistoke irti ja liitä se latauskaapeliin.

➔ Liitä latauslaite verkkoon ja kytke laite päälle.

Latausmenettelyn jälkeen

➔ Kytke latauslaite pois päältä ja irrota se verkosta.

➔ Vedä akkukaapeli irti latauskaapelista ja liitä se laitteeseen.

Lähes huoltovapaat akut (märkäakut)

➔ Lisää tislattua vettä tunti ennen latausvaiheen loppua, huomioi oikea happotaso. Akku on merkitty vastaavasti. Latausvaiheen lopussa täytyy kaikkien kennojen kaasuuntua.

⚠ *Vaara*

Syöpymisvaara!

– *Veden lisääminen, kun akku on purettu voi johtaa hapon ulospääsemiseen.*
– *Käsiteltäessä akkuhappoa käytä suojalaseja ja noudata määräyksiä loukkaantumisten ja vaatteiden tuhoutumisen estämiseksi.*
– *Mahdollinen ihon tai vaatteiden päälle roiskunut happo on huudeltava pois runsaalla vedellä.*

⚠ *Varoitus*

Vaurioitumisvaara!

– *Käytä vain tislattua tai suolatonta vettä akkujen täyttämiseen (VDE 0510).*
– *Älä käytä vieraita lisäaineita (niin sanottuja tehoaineita), koska muutoin takuu raukeaa.*

Suositeltavat akut

Akkusarja	Tilausnro
BR/BD 90/140 R	6.654-052
BR/BD 75/140 R Eco	6.654-112

Suositeltavat latauslaitteet

Latauslaite	Tilausnro
BR/BD 90/140 R	6.654-139
BR/BD 75/140 R Eco	6.654-193

Akut ja latauslaitteet on saatavissa vain alan liikkeistä.

Akun maksimimitat

Pituus	Leveys	Korkeus
BR/BD 90/140 R		
620 mm	430 mm	467 mm
BR/BD 75/140 R Eco		
622 mm	353 mm	379 mm

Jos aiotaan käyttää märkäakkuja BAT- malliin, on huomioitava seuraavaa:

– Akun maksimimittoja on noudatettavia.
– Märkäakkujen latauksessa on käännettävä istuin ylös.
– Märkäakkujen latauksessa on noudatettava akun valmistajan määräyksiä.

Purkaminen lavalta

Ohje

Vedä punainen akkupistoke irti kaikkien toimintojen poistamiseksi välittömästi käytöstä.

➔ Leikkaa muovinen pakkausnauha rikki ja poista kalvo.

➔ Irrota kiinnityssiteet kiinnitysvasteista.

➔ Lavan neljä merkittyä pohjalautaa on kiinnitetty ruuveilla. Ruuvaa nämä laudat irti.

➔ Laita laudat lavan reunalle. Kohdista laudat siten, että ne on laitteen pyörien edessä. Kiinnitä laudat ruuveilla.

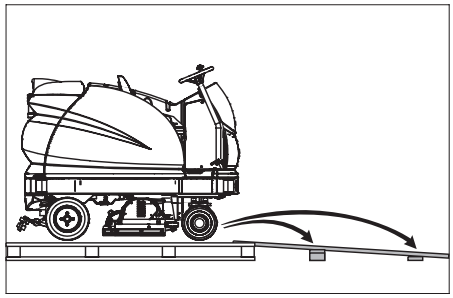

➔ Työnnä pakkauksessa mukana toimitetut palkit rampin alle tueksi.

➔ Irrota puupalat, jotka kiinnittävät pyörät ja työnnä ne luiskan alle.

➔ Liitä akkupistoke.

➔ Aseta avainkytkin asentoon "1".

➔ Käytä ajosuuntakytkintä ja aja laite hitaasti alas rampista.
➔ Aseta avainkytkin asentoon "0".

Harjojen asennus

BD-malli

Ennen käyttöönottoa on asennettava levyharjat (katso "Huoltotyöt").

BR-malli

Harjat on asennettu valmiiksi.

Imupalkin asennus

➔ Aseta imupalkki imupalkkiripustukseen siten, että muotolevy on ripustuksen yläpuolella.
➔ Kiristä ristikahvat.

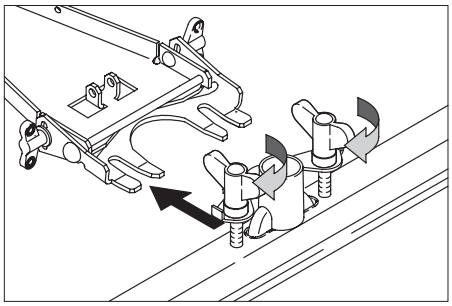

➔ Liitä imuletku.

Käyttö

Ohje

Vedä punainen akkupistoke irti kaikkien toimintojen poistamiseksi välittömästi käytöstä.

Suorita ensimmäinen ajokerta vapaassa tilassa, jotta voit tutustua laitteen toimintaan.

Seisontajarrun tarkastus

⚠ ***Vaara***

Tapaturmavaara. Ennen jokaista käyttöä on tarkastettava seisontajarrun toiminta tasossa.

➔ Mene istumaan.
➔ Aseta avainkytkin asentoon "1".
➔ Valitse ajosuunta.
➔ Paina ajopoljinta kevyesti.

Jarrun on vapauduttava kuuluvasti (ohjauspulpetissa sijaitseva seisontajarrun merkkivalo sammuu). Laitteen on lähdettävä käyntiin tasossa. Kun poljin päästetään vapaaksi, lukittuu jarru kuuluvasti. Laite on poistettava käytöstä ja asiakaspalvelu on kutsuttava, jos edellä mainittu ei pidä paikkaansa.

Jarrutus

⚠ ***Vaara***

Tapaturmavaara. Jos jarru ei enää vaikuta laitteessa, on meneteltävä seuraavasti:

➔ Jos päästettäessä ajopoljin irti laite ei pysähdy yli 2 % kaltevalla rampilla, akkupistokkeen saa vetää irti hätäpysäytyksenä turvallisuussyistä vain silloin, kun seisontajarrun asianmukainen mekaaninen toiminta on tarkastettu ennen koneen jokaista käyttöönottoa.
➔ Pinnoilla, joiden kaltevuus on alle 2 %, akkupistokkeesta vedetään joka tapauksessa.
➔ Laite on poistettava käytöstä kun se on pysähtynyt (tasaisella pinnalla) ja kutsuttava asiakaspalvelu paikalle!

– Lisäksi on huomioitava jarrujen huolto-ohjeet.

Ajaminen

⚠ ***Vaara***

Kaatumisvaara suurissa nousuissa.

➔ *Ajosuuntaan on ajettava vain nousuja, joiden kaltevuus on enintään 10%.*

Kaatumisvaara nopeassa kaarreajossa. Liukumisvaara märällä pohjalla.

➔ *Aja kaarteissa hitaasti.*

Kaatumisvaara epästabiililla alustalla.

➔ *Laitetta on liikutettava ainoastaan kiinteällä alustalla.*

Kaatumisvaara liian suurissa sivunousuissa.

➔ *Poikittain ajosuuntaan on ajettava vain nousuja, joiden kaltevuus on enintään 10 %.*

Ohje

Laite on rakennettu siten, että harjapää tulee ulos oikealta puolelta. Tämä mahdollistaa työskentelyn reunojen läheisyydessä.

➔ Mene istumaan ja aseta avainkytkin asentoon "1".
➔ Valitse ajosuunta ohjauspulpetissa sijaitsevalla ajosuuntakytkimellä.
➔ Määrää ajonopeus painamalla ajopoljinta.
➔ Laitteen pysäyttäminen: Vapauta ajopoljin.

Ohje

Ajosuunta on muutettavissa myös ajon aikana. Näin voidaan puhdistaa myös voimakkaasti likaantuneet paikat ajamalla laitetta useamman kerran eteen- ja taaksepäin.

Ylikuormitus

Ylikuormituksessa ajomoottori kytkeytyy pois päältä tietyn ajan kuluessa. Näyttöön ilmestyy häiriöilmoitus.
Ohjauksen ylikuumenemisessa kyseinen koneisto kytkeytyy pois päältä.

➔ Anna laitteen jäähtyä vähintään 15 minuuttia.
➔ Aseta avainkytkin asentoon "0".
➔ Odota hetki.
➔ Aseta avainkytkin asentoon "1".

Käyttöaineiden täyttäminen

Puhdistusaine

⚠ ***Varoitus***

Vaurioitumisvaara. Käytä vain suositeltuja puhdistusaineita. Käytettäessä muita puhdistusaineita käyttäjä on vastuussa käyttöturvallisuudesta ja tapaturmavaarasta. Käytä vain puhdistusaineita, joissa ei ole liuottimia, suola- eikä fluorivetyhappoja.

Ohje

Älä käytä voimakkaasti vaahtoavia puhdistusaineita.

Suositeltavat puhdistusaineet:

Käyttö	Puhdistusaine
Kaikkien vedenkestävien lattioiden ylläpitopuhdistus	RM 780 RM 746
Kiiltävien pintojen (esim. graniitti) ylläpitopuhdistus	RM 755 ES
Teollisuuslattioiden ylläpitopuhdistus ja peruspuhdistus	RM 69 ASF
Hienokivilaattojen ylläpitopuhdistus ja peruspuhdistus	RM 753
Saniteettitilojen laattojen ylläpitopuhdistus	RM 751
Saniteettitilojen puhdistus ja desinfiointi	RM 732
Alkalipitoisten lattioiden (esim. PVC) kerrostumien poisto	RM 752
Linoleumilattioiden kerrostumisten poisto	RM 754

Raikasvesi

➔ Avaa raikasvesisäiliön kansi.
➔ Täytä raikasta vettä (enintään 60 °C) säiliöön 15 cm säiliön yläreunan alapuolelle.
➔ Täytä puhdistusainetta.
➔ Sulje raikasvesisäiliön kansi.

Ohje

Täytä ennen ensimmäistä käyttöönottoa raikasvesisäiliö kokonaan poistaaksesi ilman vedensyöttöjärjestelmästä.

Työskentely ilman automaattista puhdistusaineen an nostelulaitetta

Hygieenisten tilojen (esim. sairaalat, elintarvikeyritykset) puhdistukseen ja erittäin likaisten lattioiden peruspuhdistukseen.

➔ Avaa raikasvesisäiliön korkki.
➔ Täytä raikasta vettä (enintään 60 °C) säiliöön säiliön täyttöistukan alareunan tasolle.
➔ Lisää puhdistusaine. Noudata annosteluohjeita.

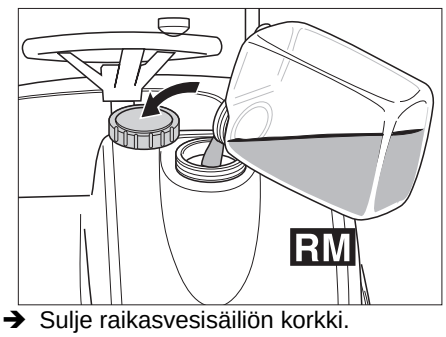

➔ Sulje raikasvesisäiliön korkki.

Puhdistusaineen annostelulaite (lisävaruste)

Matkalla puhdistuspäähän raikasveteen lisätään puhdistusainetta annostuslaitteen avulla.

⚠ ***Varoitus***

Annostelulaitetta uhkaava vaurioitumisvaara. Puhdistusainetta ei saa lisätä raikasvesisäiliöön.

Ohje

Annostuslaitteella voidaan annostaa enintään 3% puhdistusainetta.

➔ Aseta puhdistusainepullo raikasvesisäiliön edessä sijaitsevaan pidikkeeseen.

➔ Kierrä pullon kansi auki.

➔ Liitä annostuslaitteen imuletku pulloon. Huolehdi, että imuletkun sihti sijaitsee pullon pohjalla.

➔ Sulje pullo annostelulaitteen kannella.

Pullon nestemäärä on tarkastettavissa pystysuoran tarkastusikkunan lävitse.
Kun puhdistusaineen pinta lähestyy pullon pohjaa:

➔ täytä puhdistusainepullo tai vaihda se.

⚠ ***Varoitus***

Jos puhdistusainetyyppiä vaihdetaan, on puhdistusaineen imuletku huuhdeltava kemiallisten reaktioiden ehkäisemiseksi raikkaalla vedellä huolellisesti (60 sekunnin ajan suurimmalla vesimäärällä ja 3 %:n annostelulla).

Ohje

Jos puhdistusainepullo tyhjenee täysin, on annostelulaitetta käytettävä 60 sekunnin ajan suurimmalla vesimäärällä sekä 3 %:n annostelulla, jotta puhdistusaineen imuletku täyttyy jälleen kokonaan puhdistusaineella.

Ohje

Täyttäessäsi tai vaihtaessasi puhdistusainepulloa, ripusta annostelulaitteen imuletku avattuun raikasvesisäiliöön, jotta puhdistusainetta ei tipu lattialle.

Ohje

Kun raikasvesi säiliö on tyhjä, kytkeytyy puhdistusaineen annostus pois päältä. Puhdistuspää toimii edelleen ilman nesteen syöttöä.

Ohje

Heti kun puhdistusainepumppu käy, näytössä näkyy vilkkuva "C".

Puhdistusohjelmat

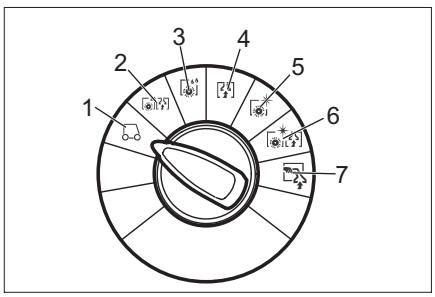

1 Ajaminen
Ajaminen käyttöpaikalle.

2 Hankausimu
Lattian märkä puhdistus ja likaveden imeminen.

3 Märkähankaus
Lattian märkä puhdistus ja puhdistusaineen vaikuttaminen.

4 Imurointi
Likapesuhuuhteen imeminen.

5 Kiillotus
Lattian kiillotus ilman nesteen levittämistä.

6 Hankausimu ilman veden levittämistä (kiillotusimu)
Lattian kiillotus ilman nesteen levittämistä ja kiillotuspölyn imeminen.

7 Manuaalipuhdistus
Puhdistusnesteen levittäminen seinäkatto-lattiasuuttimella (valinnainen) ja taas puhtaaksi imeminen.

Infonäppäin

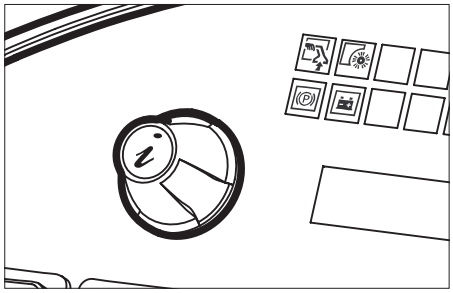

Infonäppäimellä valitaan valikkokohdat ja tehdään säädöt.

– Kiertämällä oikealle/vasemmalle selaillaan valikoita eteen-/taaksepäin.

– Painamalla kuitataan valittu valinta.

Asetukset

Käyttäjävalikossa suoritetaan asetukset erilaisia puhdistusohjelmia varten. Puhdistusohjelmasta riippuen on erilukuinen määrä parametrejä asetettavissa. Asetukset suoritetaan infonäppäimellä.

Käyttäjävalikko

➔ Vapauta hätä-seis-painike lukituksesta sitä kiertämällä.

➔ Mene istumaan ja aseta avainkytkin asentoon "1".
Näyttö näyttää akun lataustilan ja raikasvesitason.

➔ Valitse puhdistusohjelma.

➔ Hae käyttäjävalikko kiertämällä infonäppäintä.

➔ Valitse haluttu parametri kiertämällä infonäppäintä. Tällä hetkellä asetettu arvo näytetään palkkina.

➔ Paina infonäppäintä, palkkinäyttö vilkkuu.

➔ Aseta parametri uudelleen "min" ja "max" välille kiertämällä infonäppäintä.

➔ Vahvista muutettu asetus painamalla infonäppäintä tai odota, kunnes asetettu arvo otetaan automaattisesti käyttöön.

Ohje

Jos valittua parametria ei muuteta 10 sekunnin kuluessa, kytkeytyy näyttö takaisin akun lataustilan ja raikasvesitason näyttämiseen.
Samankaltaiset puhdistusparametrit ovat säädettävissä yksilöllisesti jokaisessa puhdistusohjelmassa.
Harjan puristuspaine on asetettavissa hankausimu-, märkähankaus-, kiillotus- ja kiillotusimuohjelmissa vain, kun laite ajaa.
Kaikki asetukset pysyvät tallennettuna myös, kun laitteessa ei ole virtaa.

Parametrien nollaus

➔ Valitse käyttäjänvalikon kohdassa "Käytetäänkö esiasetetuttuja arvoja?" kiertämällä infonäppäintä.

➔ Paina infonäppäintä. Kaikkien parametrien tehdasasetus palautetaan jokaista puhdistusohjelmaa varten.

Asetettavat parametrit	min:askel:max	Huomautus
Vesimäärä	1:1:8	1=min., 8=max.
Puhdistusaineen annostelu (lisävaruste)	0,5%:0,5%:3%	0,5=min., 3=max.
Harjan paine	0:1:8	0=min., 8=max.
FACT (Harjan kierrosluku)	–	Power-, Whisper-, Fine Clean
Harjan jälkikäynti pysäytyksessä	0s:1s:3s	Pysäytyksestä nostamiseen asti
Työskentelynopeus	1:1:8	1=1km/h, 8=6km/h

Alemmassa taulukossa on ilmoitettu puhdistusohjelmien parametrien tehdasasetukset. Jos arvot puuttuvat, kyseinen parametri ei ole asetettavissa ilmoitetussa puhdistusohjelmassa.

Tehdasasetus

min ■■■■■□□ max	Vesimäärä	Harjan paine	Työskentelynopeus
Hankausimu	5	4	4
Märkähankaus	5	4	4
Kuivaimu	–	–	4
Kiillotus	–	4	4
Kiillotusimu	–	4	4

	Puhdistusaineen annostelu (lisävaruste)	FACT (Harjan kierrosluku)	Harjan jälkikäynti
Hankausimu	1%	P	2 s.
Märkähankaus	1%	P	2 s.
Kiillotus	–	P	0 s.
Kiillotusimu	–	P	0 s.
P=Power Clean -puhdistus			

Puhdistusaineen annostelulaitteen kytkeminen päälle (lisävaruste)

➔ Paina puhdistusaineen annostelulaitteen kytkintä.

Laite annostelee puhdistusaineen automaattisesti.

Ohje

Puhdistusaineen annostelu voidaan säätää käyttäjävalikossa.

Ohje

Heti kun puhdistusainepumppu käy, näytössä näkyy vilkkuva "C".

Imupalkin säätö

Vinoasento

Imutulosten parantamiseksi laattapinnoitteissa voidaan imupalkki kääntää enintään 5° vinoasentoon.

➔ Löysää ristikahvat.

➔ Käännä imupalkki.

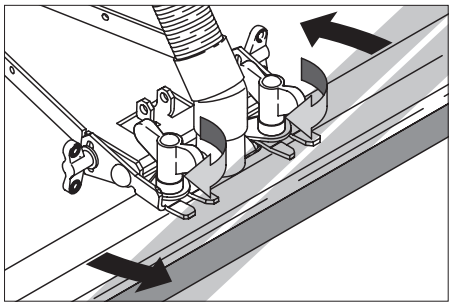

➔ Kiristä ristikahvat.

Kallistus

Jos imutulos on riittämätön voidaan muuttaa suoran imupalkin kallistusta.

➔ Irrota siipimutterit.

➔ Kallista imupalkki.

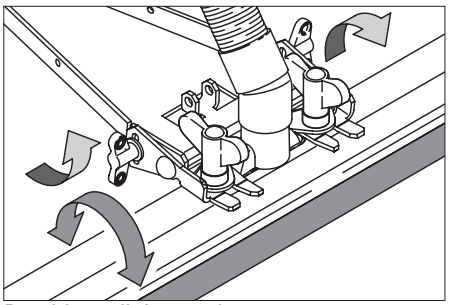

➔ Kiristä siipimutterit.

Säiliöiden tyhjennys

Likaveden laskeminen pois

Ohje

Likavesisäiliön ylijuoksu. Kun likavesisäiliö on täynnä, kytkeytyy imuturbiini pois päältä ja merkkivalo "Likavesisäiliö täynnä" vilkkuu. Kaikki puhdistusohjelmat, joissa on imu, ovat minuutin verran lukitut. Tyhjennä likavesisäiliö.

⚠ Varoitus

Noudata poistovesikäsittelyä koskevia paikallisia määräyksiä.

➔ Ota laskuletku kiinnittimestä ja laske letku sopivan kokoomasäiliön päälle.

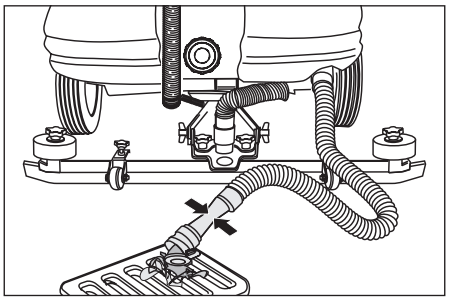

➔ Laske likavesi ulos avaamalla laskuletkun annostuslaite.

➔ Huuhtele likavesisäiliö kirkkaalla vedellä.

Raikasveden laskeminen pois

➔ Irrota raikasveden laskuletkun letkuliitäntä ja pidä sitä sopivan kokoomasäiliön päällä.

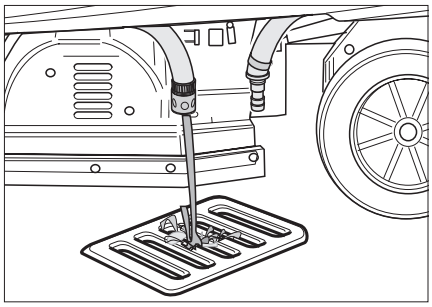

Kuljetus

⚠ Vaara

Loukkaantumisvaara! Laitteen käyttö on sallittu lastaus- ja purkaustarkoitusta varten vain nousuissa, joiden kaltevuus on enint. 10%. aja hitaasti.

➔ Ajoneuvolla kuljetusta varten on laitteen liikkumattomuus varmistettava kiristysliinoilla/köysillä.

BD-malli

➔ Poista levyharjat harjan päästä.

Hoito ja huolto

⚠ Vaara

Loukkaantumisvaara! Ennen kaikkia töitä laitteen avainkytkin on asetettava asentoon "0" ja avain vedettävä irti. Vedä akkupistoke irti.

Ohje

Imuturbiini käy jälkikäyntiä, kun virta sammutetaan. Suorita huoltotyöt vasta, kun imuturbiini on täysin sammunut.

➔ Laske likavesi ja jäljelle oleva raikasvesi ulos ja hävitä se.

Huoltokaavio

Jokaisen käyttökerran jälkeen

⚠ Varoitus

Vaurioitumisvaara. Älä ruiskuta laitetta puhtaaksi vedellä äläkä käytä aggressiivisia puhdistusaineita.

➔ Laske likavesi ulos.

➔ Huuhtele likavesisäiliö kirkkaalla vedellä.

➔ Tarkasta nukkasihti, puhdista tarvittaessa.

➔ Vain BR-malli: poista ja tyhjennä karkealikasäiliö.

➔ Puhdista laite ulkoa kostealla, miedolla pesulipeällä kostutetulla liinalla.

➔ Puhdista imuhuulet ja pyyhkäisyhuulet, tarkasta niiden kuuluneisuus ja vaihda ne tarvittaessa uusiin.

➔ Tarkasta harjojen kuluneisuus, vaihda ne tarvittaessa uusiin.

➔ Lataa akku.

Kuukausittain

➔ Tarkasta, ovatko akun navat hapettuneet, tarvittaessa harjaa ne puhtaiksi ja voitele ne naparasvalla. Varmista, että liitoskaapeli on kunnolla paikoillaan.

➔ Puhdista likavesisäiliön ja kannen väliset tiivisteet ja tarkasta niiden tiiviys, tarvittaessa vaihda tiivisteet uusiin.

➔ Tarkasta automaattisen seisontajarrun toiminto.

➔ Tarkasta huollettavien akkujen kennojen hapon väkevyys.

➔ Puhdista harjatunneli (vain BR-malli).

Vuosittain

➔ Anna asiakaspalvelun suorittaa määrätyt tarkastukset.

Huoltotoimenpiteet

Huoltosopimus

Laitteen luotettavaa käyttöä varten voidaan solmia huoltosopimuksia asianmukaisen Kärcher- myyntitoimiston kanssa.

Imuhuulien vaihto

➔ Ota imupalkki alas.

➔ Löysää ristikahvat.

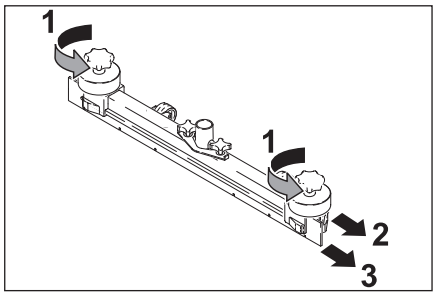

➔ Vedä muoviosat irti.
➔ Vedä imuhuulet irti.
➔ Työnnä uudet imuhuulet sisään.
➔ Työnnä muoviosat päälle.
➔ Kiristä ristikahvat.

Harjatelojen vaihto

➔ Irrota siipimutterit.
➔ Poista laakerin kansi.

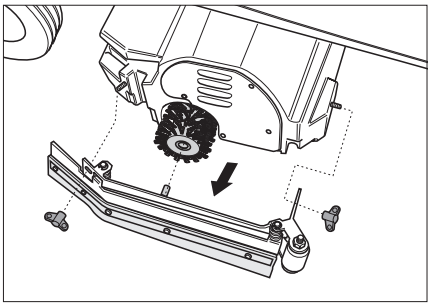

➔ Poista harjatela, aseta uusi harjatela paikalleen (huomioi harjatelojen kuusikantakiinnitykset).

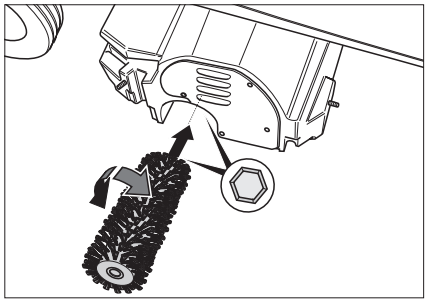

➔ Aseta laakerin kansi päälle.
➔ Kiristä siipimutterit.
➔ Toista vaihe vastakkaisella sivulla.

Levyharjojen vaihto

➔ Nosta levyharjat.
➔ Käännä levyharjat 45°.
➔ Poista levyharjat alaspäin.
➔ Uusien levyharjojen asennus päinvastaisessa järjestyksessä.

Suojaaminen pakkaselta

Jäätymisvaarassa:
➔ Tyhjennä raikas- ja likavesisäiliö.
➔ Säilytä laite pakkaselta suojatussa tilassa.

Häiriöt

⚠ ***Vaara***

Loukkaantumisvaara! Ennen kaikkia töitä laitteen avainkytkin on asetettava asentoon "0" ja avain vedettävä irti. Vedä akkupistoke irti.

➔ Laske likavesi ja jäljelle oleva raikasvesi ulos ja hävitä se.

Häiriöiden sattuessa, joita ei voida poistaa tämän taulukon avulla, on kutsuttava asiakaspalvelu paikalle.

Sulakkeiden vaihto

Käyttäjä saa vaihtaa vain ne ajoneuvon laakapistosulakkeet, joissa on seuraavat arvot:
– 7,5A (F1) – ohjaus- ja hätävirransyöttö
– 30A (F4) – nosto/lisävarustemoduulin syöttö

Ohje

Vain asiakaspalvelu saa vaihtaa vialliset sulakkeet (F2, F3). Jos nämä sulakkeet ovat viallisia, on asiakaspalvelun tarkastettava käyttöolosuhteet ja koko ohjaus.

Ohjaus on asennettu ohjauspulpetin alapuolelle. Päästäkseen sulakkeisiin käsiksi, on sitä ennen poistettava jalkatilan vasemmalla puolella sijaitseva suojus.
➔ Kierrä suojuksen ylemmässä päässä sijaitseva kiinnitysruuvi ulos.
➔ Poista suojus.
➔ Vaihda sulake uuteen.
➔ Asenna suojus paikalleen.

Ohje

Sulakkeiden varaus on näytetty suojuksen sisäpuolella.

Häiriönäyttö

Näyttö näyttää olemassa olevat häiriöt vuorotellen 4 sekunnin tahdissa (Esimerkki:

Häiriö hankaus-
toiminto H1/022

Jos virheet näytetään edelleen vielä 4 sekunnin kuluessa näytössä, on meneteltävä seuraavasti:
➔ Aseta avainkytkin asentoon "0".
➔ Odota, kunnes näytön teksti on sammunut.
➔ Aseta avainkytkin asentoon "1".
Vasta kun virhe esiintyy uudelleen, suorita vastaavat korjaustoimenpiteet ilmoitetussa järjestyksessä. Tällöin avainkytkimen on oltava kytketty asentoon "0" ja akkupistoke irrotettuna.
➔ Jos virhettä ei voida korjata, on kutsuttava asiakaspalvelu paikalle ilmoittamalla virhekoodia/-koodeja (esimerkissä H1/022).

Näytössä näkyvät häiriöilmoitukset

Kuvaruudun näyttö		Syy	Apu
Istuinkytkin keskeytynyt	istuimen katkaisin avoin	Istuimen kosketinkytkin ei ole aktivoitu.	Laite toimii vain, jos istuimella istuu käyttöhenkilö.
Vapauta kaasupoljin!	release throttle?	Kytkettäessä avainkytkin päälle, on kaasupoljinta painettu.	Ota jalka kaasupolkimelta ennen kuin kytket avainkytkimen päälle. Jos virhe esiintyy siitä huolimatta, kutsu asiakaspalvelu paikalle.
Akku tyhjä -> lataa!	battery empty -> charge!	Akun purkausloppujännite on saavutettu. Puhdistuskoneistoja ei voida enää ottaa käyttöön. Ajokäyttö ja valaistus ovat aktivoitavissa.	Aja laite latausasemaan ja lataa akku.
Akku syväpurettu	battery totally discharged!	Akkukapasiteettiä poistettu enemmän kuin sallittua. Kaikki koneistot kytketään pois päältä. Kone ei ole enää käyttövalmis.	Vapauta etupyöräjarru käsin. (Huomio! Laite ei jarruta enää!). Jos vapautus ei ole mahdollista, kutsu asiakaspalvelu paikalle. Työnnä laite latausasemaan. Lataa akku.
Likasäiliö täynnä, puhdistus pysähtyy.	sewage tank full cleaning stops	Likavesisäiliö on täynnä.	Tyhjennä likavesisäiliö.
Käyttötunnit nollattu!	operating hours set to 0!	Laitteen sisäinen virhe käyttötuntien tallentamisessa. Uudelleenkäynnistyksessä nollataan kaikki käyttötunnit.	Ei mitään, infoa varten.
Ohjaus kuuma! Anna jäähtyä!	moduletemp. high let cool down!	Ohjaus liian kuuma.	Aseta avainkytkin asentoon "0". Odota vähintään 10 minuuttia. Aseta avainkytkin asentoon "1".
Ajomoottori kuuma! Anna jäähtyä!	drive motor hot! let cool down!	Ajomoottori ylikuumentunut, syynä nousun ajo tai lukittunut jarru.	Aseta avainkytkin asentoon "0". Odota vähintään 10 minuuttia. Aseta avainkytkin asentoon "1". Jos mahdollista, aja laitetta vain tasaisella pohjalla. Tarkasta tarvittaessa seisontajarru ja ajopoljin.
Kontaktori auki!!	contactor open!!	Virhe ohjauksessa.	Aseta avainkytkin asentoon "0". Odota vähintään 10 sekuntia. Aseta avainkytkin asentoon "1".
Katkaisu, väylän syöttö puuttuu	Shutdown, missing bus supply		Ota yhteyttä asiakaspalveluun.

Häiriöt ilman näyttöä näytössä

Häiriö	Apu
Laitetta ei voida käynnistää	Liitä akkupistoke.
	Aseta avainkytkin asentoon "1".
	Tarkasta sulake F1, vaihda tarvittaessa *
	Tarkasta akku, lataa tarvittaessa.
Riittämätön vesimäärä	Tarkasta raikasvesitaso, tarvittaessa täydennä säiliö
	Tarkasta, että letkut eivät ole tukkeutuneet, puhdista tarvittaessa.
	Puhdista raikasveden suodatin.
Riittämätön imuteho	Puhdista likavesisäiliön ja kannen väliset tiivisteet ja tarkasta niiden tiiviys, tarvittaessa vaihda tiivisteet uusiin.
	Puhdista imuturbiinin imuistukassa sijaitseva poimusuodatin.
	Puhdista imupalkin imuhuulet, tarvittaessa vaihda uusiin
	Tarkasta, että imuletku ei ole tukkeutunut, puhdista tarvittaessa.
	Tarkasta imuletkun tiiviys, vaihda tarvittaessa.
	Tarkasta, onko likaveden laskuletkun kansi kiinni.
	Tarkasta imupalkin säätö.
Riittämätön puhdistustulos	Säädä puristuspaine.
	Tarkasta harjojen kuluneisuus, vaihda ne tarvittaessa uusiin.
Harjat eivät pyöri	Vähennä puristuspainetta.
	Tarkasta, estääkö vieras esine harjojen pyörimistä, tarvittaessa poista esine.
Lisävarusteena asennettu pyörivä valo ja/tai työvalo eivät pala	Tarkasta sulake F4, vaihda tarvittaessa *
* Sulakkeet sijaitsevat langoituslevyn laakapistosokkeleissa ja niihin pääsee käsiksi avaamalla suojuksen.	

Varusteet

Nimike	Osanro BR 75/140	Osanro BR 90/140	Kuvaus	Kappale	Kpl/laite BR 75 (BR 90)
Harjatela, valkoinen (pehmeä)	6.906-496	6.906-010	Herkkien lattioiden kiillottamiseen ja ylläpitopuhdistukseen.	1	2
Harjatela, punainen (keskikova, vakio)	5.762-285	6.906-007	Myös erittäin likaisten lattioiden ylläpitopuhdistukseen.	1	2
Harjatela, oranssi (korkea/matala)	6.906-495	6.906-009	Rakennepohjien (varmuuslaattojen yms.) harjaukseen.	1	2
Harjatela, vihreä (kova)	6.906-494	6.906-008	Erittäin likaisten lattioiden peruspuhdistukseen ja kerrostumien poistoon (esim. vaha, akryyli).	1	2
Harjatela, musta (erittäin kova)	6.906-497	6.906-252		1	2
Telakankaan kiinnitysakseli	4.762-316	4.762-189	Telakankaan kiinnittämiseen.	1	2
Telakangas, valkoinen (erittäin pehmeä)	6.369-389	6.369-389		20	2 (3)
Telakangas, keltainen (pehmeä)	6.369-454	6.369-454	Lattioiden kiillottamiseen.	20	2 (3)
Telakangas, punainen (keskikova)	6.369-456	6.369-456	Hieman likaantuneiden lattioiden puhdistamiseen.	20	2 (3)
Telakangas, vihreä (kova)	6.369-455	6.369-455	Normaalien tai erittäin likaisten lattioiden puhdistamiseen.	20	2 (3)
Kumihuulet, lattiatyöskentelypää	5.394-640	5.394-640	Vakio	1	2
Kumihuulet, lattiatyöskentelypää	5.394-754	5.394-754	kestää erittäin kovaa kulutusta	1	2

Nimike	Osanro BD 75/140	Osanro BD 90/140	Kuvaus	Kappale	Kpl/laite BD 75 (BD 90)
Levyharja, luonnonvärinen (pehmeä)	6.369-492	6.906-056	Lattioiden kiillottamiseen.	1	2
Levyharja, punainen (keskikova, vakio)	6.906-346	6.906-054	Herkkien tai vain vähän likaisten lattioiden puhdistamiseen.	1	2
Levyharja, musta (kova)	6.906-491	6.906-055	Erittäin likaantuneiden lattioiden puhdistamiseen.	1	2
Käyttölevy	6.906-493	6.906-332	Kankaan kiinnittämiseen.	1	2
Levykangas, punainen (keskikova)	6.369-791	6.369-024	Hieman likaantuneiden lattioiden puhdistamiseen.	5	2
Levykangas, vihreä (kova)	6.369-790	6.369-023	Erittäin likaantuneiden lattioiden puhdistamiseen.	5	2
Levykangas, musta (erittäin kova)	6.369-789	6.369-022	Erittäin likaantuneiden lattioiden puhdistamiseen.	5	2
Kumihuulet, harmaa	6.273-214	6.273-214	Vakio	20	2 (3)
Kumihuulet, öljynkestävät	6.273-208	6.273-208	öljynkestävä	20	2 (3)
Imupalkki, suora	4.777-049	4.777-049	Vakio	1	1
Imupalkki, kaareva	4.777-056	4.777-056	Vakio	1	1
Kumihuulet, lattiatyöskentelypää	5.394-640	5.394-640	Vakio	1	2
Kumihuulet, lattiatyöskentelypää	5.394-754	5.394-754	kestää erittäin kovaa kulutusta	1	2

Asennussarjat

Suihkuimun asennussarja	2.640-186	Helpottaa hankalien paikkojen puhdistamista.
Uusiokäytön asennussarja	2.640-201	Pidentää käyttöaikaa ilman tankkaamista.
Suojakaton asennussarja (vain BR/BD 90/140)	2.640-185	Suojaa putoavilta esineiltä.
Pyörivän valon asennussarja	2.640-108	
Työvalaistuksen asennussarja	2.640-109	
Selkänojan asennussarja	2.640-681	

Tekniset tiedot

		BR 90/140 R	BR 75/140 R Eco	BD 90/140 R	BD 75/140 R Eco
Teho					
Nimellisjännite	V	24	24	24	24
Akkukapasiteetti	Ah (5h)	400	240	400	240
Keskimääräinen tehonotto	W	3100	2100	2800	2100
Ajomoottorin teho (nimellisteho)	W	600	600	600	600
Imumoottorin teho	W	800	800	800	800
Harjamoottorin teho	W	2x 750	2x 600	2x 600	2x 600
Imurointi					
Imuteho, ilmamäärä	l/s	28	28	28	28
Imuteho, alipaine	kPa	14	14	14	14
Puhdistusharjat					
Työleveys	mm	900	750	900	750
Harjan halkaisija	mm	110	110	460	400
Harjan kierrosluku	1/min	1300	1200	180	160
Mitat ja painot					
Ajonopeus (maks.)	km/h	6	6	6	6
Nousukyky (maks.)	%	10	10	10	10
Teoreettinen pintateho	m^2/h	3000	3000	3600	3600
Raikas-/likavesisäiliön tilavuus	l	140/140	140/140	140/140	140/140
Pituus	mm	1550	1550	1550	1550
Leveys	mm	940	870	940	870
Korkeus	mm	1340	1340	1340	1340
Paino (akulla/ilman akkua)	kg	550/230	550/230	550/230	550/230
Melupäästö					
Äänen painetaso (standardi EN 60704-1)	dB(A)	70	70	70	70
Laitteen tärinät					
Tärinän kokonaisarvo (ISO 5349)					
Käsivarret, ohjauspyörä	m/s^2	0,1	0,1	0,1	0,1
Jalat, poljin	m/s^2	0,1	0,1	0,1	0,1
Istumispinta	m/s^2	0,1	0,1	0,1	0,1

EU-standardinmukaisuustodistus

Vakuutamme, että alla mainitut tuotteet vastaavat suunnittelultaan ja rakenteeltaan sekä valmistustavaltaan EU-direktiivien asianomaisia turvallisuus- ja terveysvaatimuksia. Jos tuotteeseen/tuotteisiin tehdään muutoksia, joista ei ole sovittu kanssamme, tämä vakuutus ei ole enää voimassa.
TUOTE: Lattiapuhdistuslaite, varustettu istuimella
TYYPPI: 1.246-xxx, 1.480-xxx
Asianomaiset EU-direktiivit:
98/37/EY, 73/23/ETY (+93/68/ETY) 89/336/ETY (+91/263/ETY, 92/31/ETY, 93/68/ETY)
Sovelletut harmonisoidut normit:
DIN EN 60 335-1DIN EN 60 335-2-29 DIN EN 60 335-2-72
DIN EN 55 014-1: 2000 + A1: 2001 + A2: 2002 DIN EN 55 014 -2: 1997 + A1: 2001DIN EN 61 000-3-2: 2000 DIN EN 61 000-3-3: 1995 + A1: 2001
Sovelletut kansalliset normit:
--
Sisäisin toimenpitein varmistetaan, että sarjatuotantolaitteet vastaavat aina voimassaolevien EU-direktiivien vaatimuksia ja sovellettuja normeja. Allekirjoittaneet toimivat yrityksen johdon puolesta ja sen valtuuttamina.

5.957-712 (01/05)

Alfred Kärcher kommandiittiyhtiö. Toimipaikka: Winnenden. Kaupparekisteri: Waiblingen, HRA 169.
Henkilövastuullinen yritys. Kärcher Reinigungstechnik GmbH. Toimipaikka Winnenden, 2404; Kaupparekisteripaikka Waiblingen, HRB
Toimitusjohtajat: Dr. Bernhard Graf, Hartmut Jenner, Georg Metz

Alfred Kärcher GmbH Co. KG
Cleaning Systems
Alfred-Kärcher-Straße 28-40
P.O. Box 160
D -71349 Winnenden
Puh.:++49 7195 14-0
Faksi :++49 7195 14-2212

H. Jenner i.V. S. Reiser

Takuu

Kussakin maassa ovat voimassa valtuuttamamme myyntiorganisaation julkaisemat takuuehdot. Materiaali- ja valmistusvirheistä aiheutuvat virheet laitteessa korjaamme takuuaikana maksutta. Takuutapauksessa ota yhteys ostotositteen kanssa jälleenmyyjään tai lähimpään valtuutettuun asiakaspalveluun.

Latauslaite, Package-versiot

Turvaohjeet

Lue käyttöohje ennen latauslaitteen ensimmäistä käyttöä ja toimi sen mukaan. Noudata akun valmistajan ohjeita.

⚠ ***Vaara***

– *Pidä akut ja latauslaite pois lasten ulottuvilta.*
– *Latauslaitteen pistoketta ei saa muuttaa.*
– *Latauslaitetta saa käyttää vain suositeltujen akkujen kera. Jos vääriä akkuja kytketään latauslaitteeseen, akut saattavat kaasuuntua liikaa, kiehua ja räjähtää.*
– *Latauslaitetta saa käyttää ainoastaan tehtaan toimittamassa asennuspaikassa.*

Tarkoituksenmukainen käyttö

Käytä latauslaitetta ainoastaan tämän käyttöohjeen tietojen mukaisesti.

– Latauslaitteen käyttö on sallittu vain huoltovapaiden lyijyakkujen lataamiseen.
– Latauslaitetta saa käyttää vain sellaisten huoltovapaiden lyijypattereiden lataamiseen, joiden verkkojännite on 24 volttia.
– Latauslaitetta saa käyttää vain seuraavien verkkosulakkeiden kera: Vähintään 10 A gL-lankasulake tai 10 A automaattisulake (B- tai C-ominaisuudet).

Merkkivalot

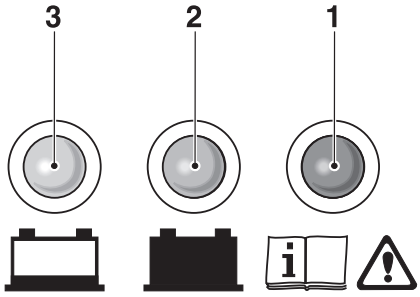

1 punainen LED palaa = häiriö latauslaitteessa/akussa, ota yhteys asiakaspalveluun
2 vihreä LED palaa = akku täyteen ladattu
3 keltainen LED palaa = akkua ladataan

Käyttöönotto

⚠ ***Vaara***

Räjähdysvaara!

– *Älä käytä akkuja ulkona, julkisilla maanteillä, räjähdysalttiissa tiloissa tai tiloissa, joissa voi olla sähköä johtavia pölyjä.*
– *Akkuja ladattaessa saattaa kehittyä räjähtäviä aineita. Akkujen ja latauslaitteen läheisyydessä ei saa tupakoida. Vältä avotulta ja kipinöitä.*
– *Akkuja ladattaessa laitteen ilmarakoja ei saa peittää. Pidä puhdistuslaitteen kuomu avoinna latauksen ajan.*

➔ Kytke latauslaitteen pistoke 230 voltin sähköverkon maadoitettuun pistorasiaan. Lataus käynnistyy automaattisesti.

Huolto

Latauslaitetta ei tarvitse huoltaa. Koska jotkut osat kuluvat, suosittelemme, että annat ammattihenkilön tarkastaa latauslaitteen säännöllisesti.
Laitteen saa avata ja korjata ainoastaan sähköalan ammattilainen. Käänny asiakaspalvelun puoleen.

Tekniset tiedot

Verkkojännite	220-230 V, 50 Hz
Lähtöjännite	24 V
Lähtövirta	maks. 50 A
Lähtövirta Eco	maks. 36 A
Lataustyökäyrä	IUIa kunnosapitovaraustason kera
Ulkoilman lämpötila	0-40 °C
Ilmankosteus, ei kasteleva	0-90%
Paino	5,5 kg
Suojatyyppi	IP 20
Kotelointiluokka	I
Mitat (pit. x lev. x kork.)	85x219x308 mm

A . Œ 2 Œ 0 2

Πριν από την πρώτη χρήση της συσκευής διαβάστε τις οδηγίες λειτουργίας και ενεργήστε βάσει αυτών. Φυλάξτε τις παρούσες οδηγίες λειτουργίας για μελλοντική χρήση ή για τον επόμενο κάτοχο της συσκευής.

. . " Œ 0 ! 0 $ &

Υποδείξεις ασφαλείας 141
Λειτουργία 141
Χρήση σύμφωνα με τους κανονισμούς 141
Προστασία περιβάλλοντος, απόσυρση 141
Στοιχεία χειρισμού και λειτουργίας 142
Πριν την ενεργοποίηση 144
Λειτουργία 145
Φροντίδα και συντήρηση 148
Βλάβες 149
Εξαρτήματα 151
Τεχνικά χαρακτηριστικά 152
Δήλωση συμμόρφωσης ΕΚ 152
Εγγύηση 152
Φορτιστής, παραλλαγή Package 153

Œ / 0 0. 1 " 3 . 0 . "

Πριν την πρώτη χρήση της συσκευής, διαβάστε και λάβετε υπόψη τις παρούσες Οδηγίες Χρήσης και το συνοδευτικό έντυπο υποδειξεων ασφαλείας για συσκευές καθαρισμού με βούρτσες και συσκευές με εκτοξευτήρες, αρ. 5.956-251 και ενεργήστε ανάλογα.

Η συσκευή έχει εγκριθεί για λειτουργία σε επιφάνειες με κλίση μέχρι και 10%.

$. 0 Œ 2 ! Œ 0.2 . 0 2 # ! 1 0) 2 . 2 / $ 0 !) # 0 ! * $ 0 1 2 ! . 3 0 Œ ! "2 . 0 Œ !) " . 0 . 0 1 2) . 2 . . Œ ..

$. 1 . 1 3 0 . "

Τα συστήματα ασφαλείας χρησιμεύουν για την προστασία του χρήστη και δεν επιτρέπεται να τεθούν εκτός λειτουργίας ή να αγνοηθεί η λειτουργία τους.

- " Œ . 2 . ! ./'Not-Aus (0 2 2 # . ")

Για άμεση απενεργοποίηση όλων των λειτουργιών, τραβήξτε το φις της μπαταρίας.

û .) Œ 2 ."1 3 . 0 . "

Ο διακόπτης ασφαλείας απενεργοποιεί τον κινητήρα με καθυστέρηση 1,5 δευτερολέπτων,όταν ο χειριστής εγκαταλείπει τη θέση του στη διάρκεια της λειτουργίας.

* .

Σ' αυτές τις οδηγίες χρήσης χρησιμοποιούνται τα ακόλουθα σύμβολα:

⚠ Κίνδυνος

Αντιπροσωπεύει έναν άμεσο ενδεχόμενο κίνδυνο. Η μη τήρηση των υποδείξεων συνεπάγεται ενδεχόμενο σοβαρό τραυματισμό ή θάνατο.

⚠ Προειδοποίηση

Αντιπροσωπεύει μία πιθανή επικίνδυνη κατάσταση. Σε περίπτωση μη τήρησης της υπόδειξης υφίσταται πιθανός κίνδυνος ελαφρών τραυματισμών ή υλικών ζημιών.

Υπόδειξη

Αντιπροσωπεύει συμβουλές για τη χρήση και σημαντικές πληροφορίες.

0 2 # ! .

Η συσκευή χρησιμοποιείται για τον υγρό καθαρισμό ή το γυάλισμα επίπεδων δαπέδων.

– Χάρη στη ρύθμιση της ποσότητας νερού, της πίεσης επαφής και του αριθμού στροφών των βουρτσών, των ποσοτήτων απορρυπαντικού καθώς και της ταχύτητας οδήγησης, μπορεί να προσαρμόζεται εύκολα στην εκάστοτε εργασία καθαρισμού.
– Το πλάτος εργασίας των 750 mm (BR/BD 75/140) ή αντίστοιχα των 900 mm (BR/BD 90/140) και η χωρητικότητα των δοχείων φρέσκου και βρόμικου νερού των 140 l έκαστο καθιστούν δυνατό τον αποτελεσματικό καθαρισμό σε μεγάλη διάρκεια χρήσης.
– Το μηχάνημα είναι αυτοκινούμενο, ο κινητήρας τροφοδοτείται από μπαταρία trog.
– Οι μπαταρίες μπορούν να φορτίζονται μέσω φορτιστή σε πρίζα 230V.
– Η μπαταρία και ο φορτιστής συμπαραδίδονται με το μηχάνημα στις παραλλαγές Package.

Υπόδειξη

Ανάλογα με την εκάστοτε εργασία καθαρισμού το μηχάνημα μπορεί να εξοπλιστεί με διάφορα εξαρτήματα. Ζητήστε τον κατάλογό μας ή επισκεφτείτε μας στο διαδίκτυο στη διεύθυνση www.karcher.com.

ù !) # 1 . $! 1

Χρησιμοποιείτε αυτή τη συσκευή αποκλειστικά και μόνο σύμφωνα με τα στοιχεία σ' αυτές τις οδηγίες χειρισμού.

– Το μηχάνημα επιτρέπεται να χρησιμοποιείται μόνον για τον καθαρισμό λείων δαπέδων μη ευαίσθητων στην υγρασία ή στο γυάλισμα.
– Η θερμοκρασία χρήσης κυμαίνεται μεταξύ +5°C και +40°C.
– Η συσκευή δεν είναι κατάλληλη για τον καθαρισμό παγωμένων δαπέδων (π.χ. ψυγείων).
– Η συσκευή επιτρέπεται να εξοπλίζεται μόνον με γνήσια εξαρτήματα και ανταλλακτικά.
– Το μηχάνημα προορίζεται για τον καθαρισμό δαπέδων εσωτερικών χώρων ή στεγασμένων επιφανειών. Σε άλλους τομείς εφαρμογής πρέπει να εξεταστεί η χρήση εναλλακτικών βουρτσών.
– Το μηχάνημα δεν προορίζεται για τον καθαρισμό δημοσίων οδών.
– Απαγορεύεται η χρήση του μηχανήματος σε δάπεδα ευαίσθητα σε πίεση. Λάβετε υπόψη το επιτρεπόμενο όριο επιβάρυνσης του δαπέδου. Η επιτρεπόμενη επιβάρυνση της επιφάνειας από τη συσκευή αναγράφεται στα τεχνικά χαρακτηριστικά.
– Η συσκευή δεν είναι κατάλληλη για χρήση σε χώρους, όπου υφίσταται κίνδυνος έκρηξης.
– Η συσκευή δεν ενδείκνυται για την αναρρόφηση εύφλεκτων αερίων, συμπυκνωμένων οξέων ή διαλυτικών. Σε αυτά ανήκουν η βενζίνη, τα διαλυτικά χρώματος ή το πετρέλαιο θέρμανσης, τα οποία μπορούν να δημιουργήσουν εκρηκτικά μείγματα, εάν αναμειχθούν με τον αέρα αναρρόφησης. Επιπλέον, η ακετόνη, τα συμπυκνωμένα οξέα και τα διαλυτικά, καθώς προκαλούν διάβρωση των υλικών που χρησιμοποιούνται στη συσκευή.

! 1 2 . 1 . 2 # Œ 0 ! 2 , /' 0 1 . Œ ! ! 2 &

	Τα υλικά συσκευασίας είναι ανακυκλώσιμα. Μην πετάτε τις συσκευασίες στα οικιακά απορρίμματα, αλλά σε ειδικό σύστημα επαναχρησιμοποίησης.
	Οι παλιές συσκευές περιέχουν ανακυκλώσιμα υλικά, τα οποία θα πρέπει να μεταφέρονται σε σύστημα επαναχρησιμοποίησης. Οι μπαταρίες, τα λάδια και παρόμοια υλικά δεν επιτρέπεται να καταλήγουν στο περιβάλλον. Για το λόγο αυτόν η διάθεση παλιών συσκευών πρέπει να γίνεται σε κατάλληλα συστήματα συλλογής.

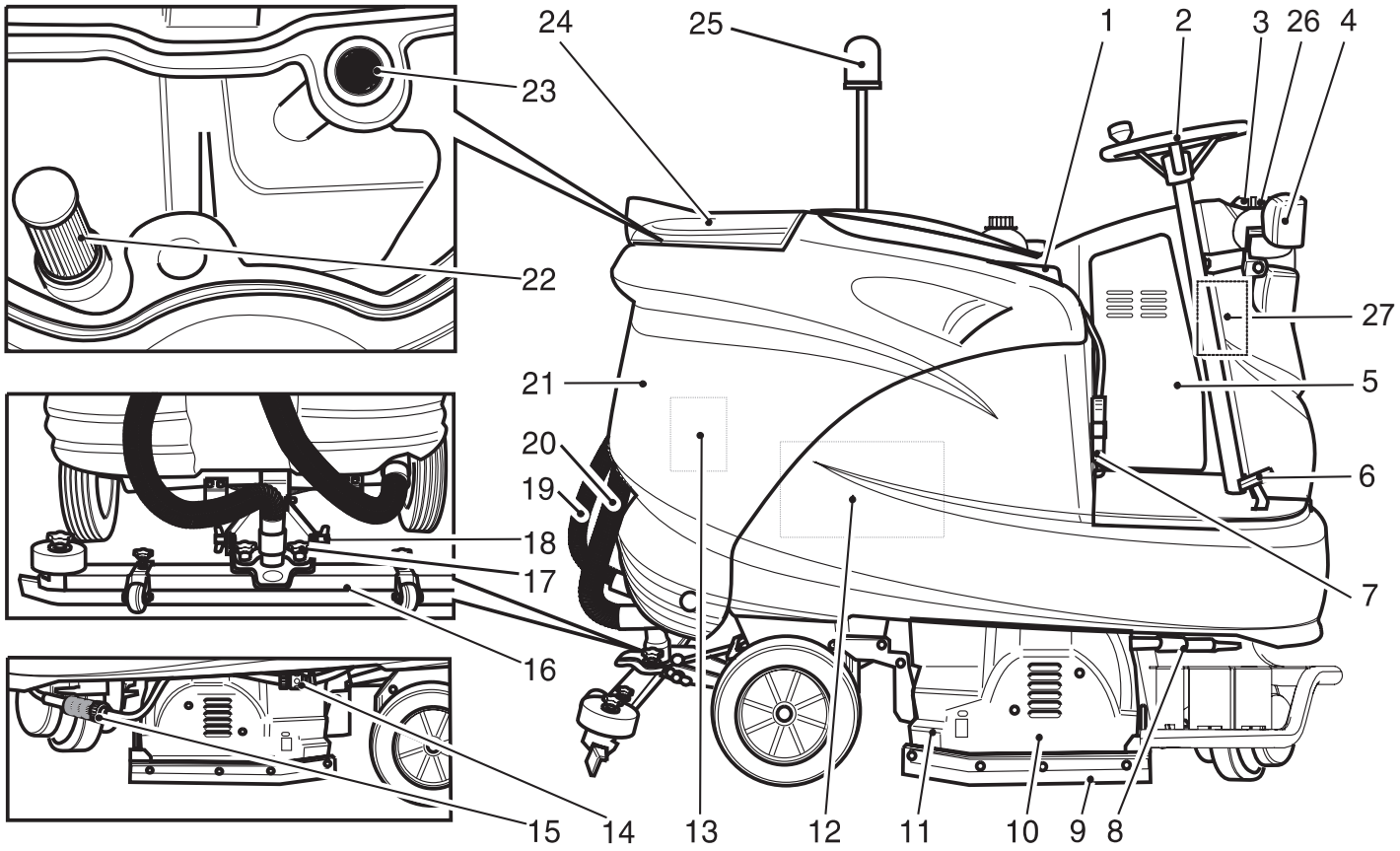

1 Κάθισμα (με διακόπτη ασφαλείας)
2 Τιμόνι
3 Σφράγισμα δοχείου καθαρού νερού
4 Προβολέας (προαιρετικά)
5 Ηλεκτρονικό σύστημα/Πλατίνα ελέγχου
6 Πεντάλ οδήγησης
7 Φις μπαταρίας / Not-Aus (εκτάκτου ανάγκης)
8 Αλλαγή ρύθμισης Λειτουργία ανακύκλωσης/Λειτουργία με φρέσκο νερό (προαιρετικά)
9 Χείλος ξυσίματος
10 Κεφαλή καθαρισμού
11 Δοχείο χοντρών ρύπων (μόνο στο BR)
12 Μπαταρία
13 Τουρμπίνα αναρρόφησης
14 Ζεύξη εύκαμπτου σωλήνα για την κένωση του φρέσκου νερού
15 Φίλτρο φρέσκου νερού
16 Ράβδος αναρρόφησης *
17 Σταυροειδείς λαβές για τη στερέωση της ράβδου αναρρόφησης
18 Παξιμάδι για την κλίση της ράβδου αναρρόφησης
19 Εύκαμπτος σωλήνας αναρρόφησης
20 Ελαστικός σωλήνας απορροής βρώμικου νερού
21 Δοχείο βρώμικου νερού
22 Φίλτρο ανακύκλωσης (προαιρετικό)
23 Φίλτρο χνουδιών
24 Κάλυμμα δοχείου βρόμικου νερού
25 Λάμπα περιμετρικού φωτισμού (προαιρετικά)
26 2,5 l Φιάλη απορρυπαντικού (προαιρετική)
27 Σύστημα δοσομέτρησης απορρυπαντικού (προαιρετικό)

* δεν παραδίδεται μαζί με το μηχάνημα

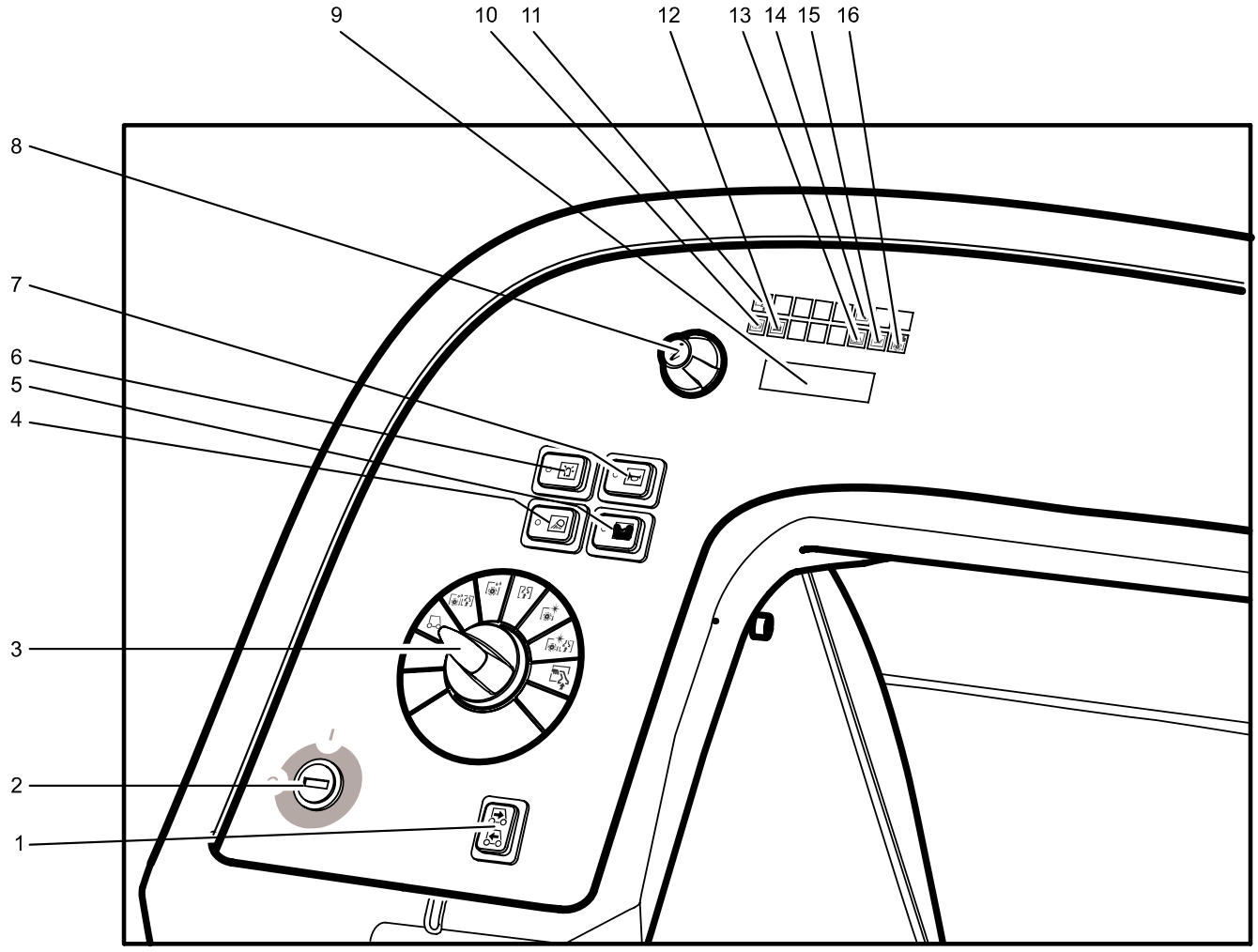

1 Διακόπτης κατεύθυνσης κίνησης
2 Διακόπτης με κλειδί
3 Διακόπτης προγράμματος
4 Διακόπτης φωτισμού εργασίας (προαιρετικός)
5 Διακόπτης συστήματος δοσομέτρησης απορρυπαντικού (προαιρετικός)
6 Διακόπτης περιμετρικού φωτισμού (προαιρετικός)
7 Κόρνα
8 Πλήκτρο πληροφοριών
9 Ένδειξη οθόνης
10 Ενδεικτική λυχνία αυτόματου φρένου ακινητοποίησης ενεργή
11 Ενδεικτική λυχνία προγράμματος καθαρισμού χειρός ενεργή
12 Ενδεικτική λυχνία παρακολούθησης μπαταρίας
13 Ενδεικτική λυχνία βλάβης
14 Ενδεικτική λυχνία σέρβις
15 Ενδεικτική λυχνία πλήρωσης δοχείου βρώμικου νερού
16 Ενδεικτική λυχνία καταπόνησης βούρτσας

! 2 0 0 ! Œ 1

Œ . 2 . ! 0 "

Κατά τη χρήση συσσωρευτών λάβετε οπωσδήποτε υπόψη τις ακόλουθες προειδοποιητικές υποδείξεις:

	Λάβετε υπόψη τις υποδείξεις που αναγράφονται επί του συσσωρευτή, καθώς και εκείνες των εγχειριδίων οδηγιών χρήσης και λειτουργίας του οχήματος
	Χρησιμοποιείτε προστατευτικά γυαλιά
	Κρατήστε τα παιδιά μακριά από οξέα και μπαταρίες
	Κίνδυνος έκρηξης
	Απαγορεύονται η φωτιά, οι σπινθήρες, το ακάλυπτο φως και το κάπνισμα.
	Κίνδυνος τραυματισμού
	Πρώτες βοήθειες
	Προειδοποιητική παρατήρηση
	Διάθεση αποβλήτων
	Μην πετάτε τη μπαταρία στον κάδο απορριμμάτων

⚠ *Κίνδυνος*

Κίνδυνος έκρηξης. Μην τοποθετείτε εργαλεία ή παρόμοια αντικείμενα πάνω στη μπαταρία, δηλ. στους τερματικούς πόλους και στη σύνδεση των στοιχείων.
Κίνδυνος τραυματισμού. Μην φέρνετε ποτέ τραύματα σε επαφή με μόλυβδο. Μετά την εκτέλεση εργασιών σε μπαταρίες πλένετε πάντοτε τα χέρια σας.

Œ 0 2 1 2.0 1 # / 1 22 0
Œ . 2 . ! .

Στην παραλλαγή BAT-Package οι μπαταρίες είναι ήδη τοποθετημένες.

➔ Στρέψτε το δοχείο νερού προς τα πίσω.

➔ Τοποθετήστε την μπαταρία στο κάρτερ.

⚠ *Προειδοποίηση*

Προσέξτε τη σωστή σύνδεση των πόλων!

➔ Στερεώστε το καλώδιο σύνδεσης στους ακόμα ελεύθερους πόλους των μπαταριών (+) και (–).

➔ Στρέψτε το δοχείο νερού προς τα εμπρός.

⚠ *Προειδοποίηση*

Πριν θέσετε σε λειτουργία τη συσκευή φορτίστε τις μπαταρίες.

-)! 2 1 2 #1 # 1 1 & ! 0 # 2

Υπόδειξη

Η μηχανή διαθέτει διάταξη προστασίας από πλήρη εκφόρτιση που σε περίπτωση επίτευξης της ελάχιστης επιτρεπτής χωρητικότητας σας παρέχει τη δυνατότητα να οδηγείτε και να χρησιμοποιείτε τυχόν διαθέσιμα συστήματα φωτισμού. Στην περίπτωση αυτή η λυχνία παρακολούθησης μπαταρίας στην κονσόλα χειρισμού ανάβει με κόκκινο.

➔ Οδηγήστε τη μηχανή κατευθείαν στον σταθμό φόρτισης, αποφεύγοντας την οδήγηση σε ανωφέρειες.

Υπόδειξη

Κατά τη χρήση άλλων μπαταριών (π.χ.άλλων κατασκευαστών) πρέπει να ρυθμιστεί εκ νέου η προστασία πλήρους εκφόρτισης για τη συγκεκριμένη μπαταρία από την τεχνική υπηρεσία εξυπηρέτησης πελατών της εταιρία Karcher.

⚠ *Κίνδυνος*

Κίνδυνος τραυματισμού λόγω ηλεκτροπληξίας. Λάβετε υπόψη το δίκτυο παροχής ρεύματος και την ασφάλεια, βλ. "Φορτιστής".
Χρησιμοποιείτε τον φορτιστή μόνο σε στεγνούς χώρους με επαρκή εξαερισμό!

Υπόδειξη

Οχρόνος φόρτισης ανέρχεται κατά μέσον όρο σε 10 ώρες περίπου.
Οι συνιστώμενοι φορτιστές (κατάλληλοι για τις εκάστοτε τοποθετημένες μπαταρίες) είναι ηλεκτρονικά ρυθμισμένοι και ολοκληρώνουν τη διαδικασία φόρτισης αυτόματα.

⚠ *Κίνδυνος*

Κίνδυνος έκρηξης. Η φόρτιση μπαταριών με υγρό επιτρέπεται μόνο με ανοικτό το καπό.

➔ Αδειάστε το δοχείο βρώμικου νερού.

➔ Στρέψτε το δοχείο βρώμικου νερού προς τα πίσω.

➔ Τραβήξτε το φις της μπαταρίας και συνδέστε το με το καλώδιο φόρτισης.

➔ Συνδέστε τον φορτιστή στο ηλεκτρικό δίκτυο και θέστε τον σε λειτουργία.

0 2 2 3)! 2 1

➔ Σβήστε το φορτιστή και αποσυνδέστε τον από το ηλεκτρικό δίκτυο.

➔ Αποσυνδέστε το καλώδιο της μπαταρίας από το καλώδιο φόρτισης και συνδέστε το με το μηχάνημα.

Œ . 2 . ! 00 " $ 1 2 1 "# 2 ! 1 "
(Œ . 2 . ! 0 "0 # !)

➔ Μία ώρα πριν από τη λήξη της διαδικασίας φόρτισης προσθέστε αποσταγμένο νερό. Προσέξτε τη σωστή στάθμη των οξέων. Η μπαταρία φέρει τα αντίστοιχα σύμβολα. Στο τέλος της διαδικασίας φόρτισης πρέπει να εκφεύγουν αέρα σε όλα τα στοιχεία.

⚠ *Κίνδυνος*

Κίνδυνος τραυματισμού από οξέα!

– *Η αναπλήρωση νερού όταν η μπαταρία είναι εκφορτισμένη μπορεί να προκαλέσει διαρροή οξέος.*
– *Στην επαφή με οξέα μπαταριών χρησιμοποιείτε προστατευτικά γυάλια και λαμβάνετε υπόψη τους κανονισμούς, ώστε να αποφύγετε τυχόν τραυματισμούς και καταστροφή των ενδυμάτων σας.*
– *Εάν χυθεί οξύ στο δέρμα ή στα ρούχα, ξεπλύνετε αμέσως με πολύ νερό.*

⚠ *Προειδοποίηση*

Κίνδυνος βλάβης!

– *Για την αναπλήρωση των μπαταριών χρησιμοποιείτε αποκλειστικά αποσταγμένο ή αφαλατωμένο νερό (VDE 0510).*
– *Μη χρησιμοποιήσετε πρόσθετα (τα λεγόμενα "βελτιωτικά"), διότι διαφορετικά παύει να ισχύει κάθε εγγύηση.*

! 2 0) 0 0 Œ . 2 . ! 0 "

Σετ μπαταριών	Κωδ. παραγγελίας
BR/BD 90/140 R	6.654-052
BR/BD 75/140 R Eco	6.654-112

! 2 0) 0 3 !2 1 2 "

Φορτιστής	Κωδ. παραγγελίας
BR/BD 90/140 R	6.654-139
BR/BD 75/140 R Eco	6.654-193

Οι μπαταρίες και οι φορτιστές διατίθενται στα ειδικά καταστήματα.

1 2 0 /" . 1 2 1 0 1 "# 1 1 & ! 0 # 2

Μήκος	Πλάτος	Ύψος
BR/BD 90/140 R		
620 mm	430 mm	467 mm
BR/BD 75/140 R Eco		
622 mm	353 mm	379 mm

Σε περίπτωση που στην παραλλαγή BAT θα πρέπει να τοποθετηθούν μπαταρίες με υγρά, να τηρούνται τα ακόλουθα:

– Οι μέγιστες διαστάσεις μπαταριών πρέπει να τηρούνται οπωσδήποτε.
– Κατά τη φόρτιση μπαταριών με υγρά το κάθισμα πρέπει να αναδιπλωθεί προς τα πάνω.
– Κατά τη φόρτιση μπαταριών με υγρά πρέπει να τηρούνται οι προδιαγραφές του κατασκευαστή μπαταριών.

ü 3)! 2 & 1

Υπόδειξη

Για άμεση απενεργοποίηση όλων των λειτουργιών, τραβήξτε το κόκκινο φις της μπαταρίας.

➔ Σκίστε το πλαστικό τσέρκι και αφαιρέστε τη μεμβράνη.

➔ Αφαιρέστε τη στερέωση ιμάντα στα σημεία σύνδεσης.
➔ Στην κάτω πλευρά της παλέτας είναι βιδωμένες τέσσερις σανίδες. Ξεβιδώστε αυτές τις σανίδες.
➔ Τοποθετήστε τις σανίδες στην ακμή της παλέτας. Ευθυγραμμίστε τις σανίδες κατά τρόπον ώστε να βρίσκονται εμπρός από τους τροχούς της μηχανής. Στερεώστε τις σανίδες με τις βίδες.

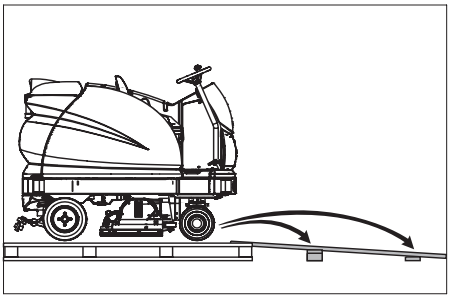

➔ Τοποθετήστε κάτω από τη ράμπα το καδρόνι που περιλαμβάνεται στη συσκευασία για στήριξη.
➔ Αφαιρέστε τους ξύλινους τάκους ασφάλισης των τροχών και τοποθετήστε τους κάτω από τη ράμπα.
➔ Βάλτε το φις της μπαταρίας.
➔ Μετακινήστε τον διακόπτη με κλειδί στη θέση „1“.
➔ Χρησιμοποιήστε το διακόπτη οδήγησης και κατεβάστε αργά το μηχάνημα από τη ράμπα.
➔ Μετακινήστε τον διακόπτη με κλειδί στη θέση „0“.

.!) 1 2& #!21+

.!. . BD

Πριν την πρώη ενεργοποίηση να συναρμολογηθούν οι δισκοειδείς βούρτσες (βλ. ”Εργασίες συντήρησης”).

.!. . BR

Οι βούρτσες είναι τοποθετημένες.

.!) 1 ! /
. .!!)3 1 "

➔ Τοποθετήστε τη ράβδο αναρρόφησης στην ανάρτηση της ράβδου αναρρόφησης, έτσι ώστε η λαμαρίνα μόρφωσης να βρίσκεται πάνω από την ανάρτηση.
➔ Σφίξτε τις σταυροειδείς λαβές.

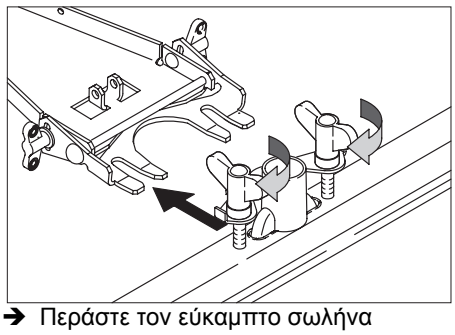

➔ Περάστε τον εύκαμπτο σωλήνα αναρρόφησης.

0 2 #! .

Υπόδειξη

Για άμεση απενεργοποίηση όλων των λειτουργιών, τραβήξτε το κόκκινο φις της μπαταρίας.

Για να εξοικειωθείτε με το μηχάνημα, οδηγήστε το αρχικά σε ελεύθερο χώρο.

ò 0 $ "3! #. 2 Œ 1 "

⚠ Κίνδυνος

Κίνδυνος ατυχήματος. Πριν από κάθε χρήση πρέπει να ελέγχετε τη λειτουργία του φρένου ακινητοποίησης σε επίπεδη επιφάνεια.

➔ Πάρτε θέση στο κάθισμα.
➔ Μετακινήστε τον διακόπτη με κλειδί στη θέση „1“.
➔ Επιλέξτε την κατεύθυνση κίνησης.
➔ Πατήστε ελαφρώς το πεντάλ οδήγησης.

Το φρένο πρέπει να απασφαλίσει με το χαρακτηριστικό θόρυβο (η ενδεικτική λυχνία του φρένου ακινητοποίησης στην κονσόλα χειρισμού σβήνει). Το μηχάνημα πρέπει να αρχίσει να κυλάει ελαφρώς σε επίπεδη επιφάνεια. Αν ελευθερωθεί το πεντάλ, πέφτει το φρένο με το χαρακτηριστικό ήχο. Σε περίπτωση που δεν συμβούν τα ανωτέρω, πρέπει το μηχάνημα να τεθεί εκτός λειτουργίας και να ειδοποιηθεί η υπηρεσία εξυπηρέτησης πελατών.

/ 1

⚠ Κίνδυνος

Κίνδυνος ατυχήματος. Εάν το μηχάνυμα δεν φρενάρει, ακολουθήστε την εξής διαδικασία:

➔ Αν το μηχάνημα δεν σταματήσει ελευθερώνοντας το πεντάλ σε ράμπα με κλίση 2%, τότε για λόγους ασφάλειας το βύσμα της μπαταρίας επιτρέπεται να τραβηχτεί ως λύση εκτάκτου ανάγκης, μόνο εφόσον έχει ελεγχθεί προηγουμένως η κανονική μηχανική λειτουργία του φρένου ακινητοποίησης.
➔ Σε επίπεδες επιφάνειες με κλίση κάτω του 2% πρέπει να τραβιέται οπωσδήποτε το βύσμα της μπαταρίας.
➔ Το μηχάνημα πρέπει να τίθεται εκτός λειτουργίας όταν ακινητοποιηθεί (σε επίπεδη επιφάνεια) και να ειδοποιείται η υπηρεσία εξυπηρέτησης πελατών!
– Επιπλέον πρέπει να τηρούνται οι υποδείξεις συντήρησης φρένων.

/ 1

⚠ Κίνδυνος

Κίνδυνος ανατροπής, όταν η κλίση του εδάφους είναι πολύ ανοδική.

➔ *Κατά τη διεύθυνση της κίνησης, η ανοδική κλίση μπορεί να είναι μόνο 10%.*

Κίνδυνος ανατροπής όταν η ταχύτητα στη στροφή είναι πολύ μεγάλη

Κίνδυνος ολίσθησης σε υγρό έδαφος.

➔ *Οδηγείτε αργά στις στροφές.*

Κίνδυνος ανατροπής, όταν το έδαφος είναι ασταθές.

➔ *Οδηγείτε το μηχάνημα μόνο σε σταθερό έδαφος.*

Κίνδυνος ανατροπής, όταν η κλίση στα άκρα είναι μεγάλη.

➔ *Η ανοδική κλίση, εγκάρσια προς τη διεύθυνση της κίνησης, μπορεί να είναι μόνο έως 10%.*

Υπόδειξη

Το μηχάνημα έχει κατασκευαστεί έτσι, ώστε η κεφαλή βουρτσών να εξέχει προς τα δεξιά. Αυτό καθιστά δυνατή την επίβλεψη της εργασίας κοντά στις άκρες.

➔ Καθίστε και ρυθμίστε το διακόπτη με κλειδί στη θέση "1".
➔ Ρυθμίστε την κατεύθυνση οδήγησης με το διακόπτη κατεύθυνσης οδήγησης στην κονσόλα χειρισμού.
➔ Καθορίστε την ταχύτητα οδήγησης, πατώντας το πεντάλ οδήγησης.
➔ Στάση συσκευής: Αφήστε το πεντάλ οδήγησης.

Υπόδειξη

Η κατεύθυνση οδήγησης αλλάζει μόνον στη διάρκεια της κίνησης. Έτσι μπορείτε να καθαρίσετε τα πολύ λερωμένα σημεία, μετακινώντας το μηχάνημα εμπρός πίσω.

Œ 0 ! 3) ! 2 & 1

Σε περίπτωση υπερφόρτωσης ο κινητήρας οδήγησης τίθεται εκτός λειτουργίας ύστερα από ορισμένο χρονικό διάστημα. Στην οθόνη εμφανίζεται ένα μήνυμα σφάλματος. Σε περίπτωση υπερθέρμανσης της μονάδας ελέγχου τίθεται εκτός λειτουργίας η μονάδα που έχει υπερθερμανθεί.

➔ Αφήστε το μηχάνημα να κρυώσει για τουλάχιστον 15 λεπτά.
➔ Μετακινήστε τον διακόπτη με κλειδί στη θέση „0“.
➔ Περιμένετε λίγο.
➔ Μετακινήστε τον διακόπτη με κλειδί στη θέση „1“.

!&1 0# 0 2 #! ."

ù Œ !!#Œ. 2)

⚠ Προειδοποίηση

Κίνδυνος βλάβης. Χρησιμοποιείτε μόνο τα συνιστώμενα απορρυπαντικά. Εάν χρησιμοποιηθούν άλλα απορρυπαντικά, την ευθύνη για τον αυξημένο κίνδυνο ασφάλειας λειτουργίας και ατυχημάτων φέρει ο χρήστης.

Χρησιμοποιείτε μόνον απορρυπαντικά ελεύθερα από διαλύτες, υδροχλωρικό και υδροφθορικό οξύ.

Υπόδειξη

Μην χρησιμοποιείτε απορρυπαντικά που αφρίζουν πολύ.

Προτεινόμενα απορρυπαντικά:

! 1	ù Œ !!# Œ . 2)
Καθαρισμός συντήρησης όλων των ανθεκτικών στο νερό δαπέδων	RM 780 RM 746
Καθαρισμός συντήρησης γυαλιστερών επιφανειών (π.χ. γρανίτης)	RM 755 ES
Καθαρισμός συντήρησης και βασικός καθαρισμός βιομηχανικών δαπέδων	RM 69 ASF
Καθαρισμός συντήρησης και βασικός καθαρισμός πλακών από λεπτούς λίθους	RM 753
Καθαρισμός συντήρησης πλακιδίων σε χώρους υγιεινής	RM 751
Καθαρισμός και απολύμανση σε χώρους υγιεινής	RM 732
Αφαίρεση επίστρωσης για δάπεδα ανθεκτικά στα αλκάλια (π.χ. PVC)	RM 752
Αφαίρεση επίστρωσης μουσαμά	RM 754

. .!) 0!)

➔ Ανοίξτε το κάλυμμα του δοχείου καθαρού νερού.
➔ Γεμίστε με καθαρό νερό (έως 60 °C) έως 15 cm κάτω από το άνω χείλος του δοχείου.
➔ Γεμίστε με απορρυπαντικό.
➔ Κλείστε το κάλυμμα του δοχείου καθαρού νερού.

Υπόδειξη

Πριν την πρώτη χρήση του μηχανήματος γεμίστε ως επάνω το δοχείο καθαρού νερού, για να κάνετε εξαερισμό του συστήματος αγωγών ύδατος.

ü! .1 .$&! ".#2) .21*12 . /1 2!1 ".Œ !!#Œ. 2 *

Σε εργασίες καθαρισμού στον τομέα υγιεινής (π.χ. νοσοκομεία, επιχειρήσεις επεξεργασίας τροφίμων) και για τον ριζικό καθαρισμό πολύ λερωμένων δαπέδων.

➔ Ανοίξτε το σφράγιασμα του δοχείου καθαρού νερού.
➔ Γεμίστε με καθαρό νερό (το πολύ 60°C) μέχρι την κάτω άκρη του στομίου πλήρωσης.
➔ Προσθέστε το απορρυπαντικό. Προσέξτε τις υποδείξεις για τη δοσολογία.

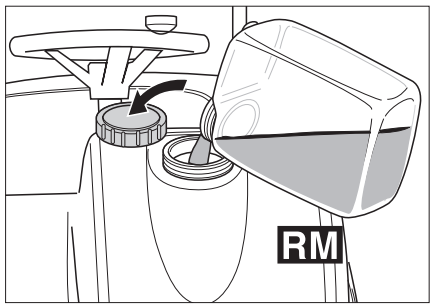

➔ Κλείστε το σφράγισμα του δοχείου καθαρού νερού.

*12 ./1 2!1 " .Œ !!#Œ. 2 (Œ! .!02))

Στο καθαρό νερό προστίθεται απορρυπαντικό καθ' οδόν προς την κεφαλή καθαρισμού μέσω μίας διάταξης ρύθμισης δόσης.

⚠ ***Προειδοποίηση***

Κίνδυνος βλάβης στο σύστημα δοσομέτρησης. Μην γεμίζετε το δοχείο καθαρού νερού με απορρυπαντικό.

Υπόδειξη

Με το σύστημα δοσομέτρησης μπορείτε να προσθέσετε απορρυπαντικό σε ποσοστό έως 3%.

➔ Τοποθετήστε τη φιάλη του απορρυπαντικού στο στήριγμα μπροστά στο δοχείο καθαρού νερού.
➔ Ξεβιδώστε το κάλυμμα της φιάλης.
➔ Κρεμάστε τον ελαστικό σωλήνα αναρρόφησης του συστήματος δοσομέτρησης στη φιάλη. Προσέξτε, ώστε το φίλτρο του ελαστικού σωλήνα να ακουμπά στον πάτο της φιάλης.
➔ Σφραγίστε τη φιάλη με το κάλυμμα του συστήματος δοσομέτρησης.

Μπορείτε να ελέγξετε τη στάθμη πλήρωσης της φιάλης μέσα από το κάθετο παράθυρο. Εάν η στάθμη πλήρωσης απορρυπαντικού βρίσκεται κοντά στον πάτο της φιάλης:

➔ Συμπληρώστε απορρυπαντικό ή αντικαταστήστε τη φιάλη.

⚠ ***Προειδοποίηση***

Εάν αλλάξετε τύπο απορρυπαντικού, ο ελαστικός σωλήνας αναρρόφησης πρέπει να ξεπλυθεί προηγουμένως με καθαρό νερό (επί 60 δευτερόλεπτα στη μέγιστη ποσότητα νερού και δοσολογία 3%), ώστε να αποφύγετε ενδεχόμενες χημικές αντιδράσεις.

Υπόδειξη

Εάν αδειάσει εντελώς η φιάλη απορρυπαντικού, η μονάδα δοσομέτρησης πρέπει να λειτουργήσει επί 60 δευτερόλεπτα στη μέγιστη ποσότητα νερού με δοσολογία 3%. Έπειτα μπορείτε να γεμίσετε πλήρως τον ελαστικό σωλήνα αναρρόφησης με απορρυπαντικό.

Υπόδειξη

Κατά την πλήρωση ή αντικατάσταση της φιάλης απορρυπαντικού κρεμάστε το σωλήνα αναρρόφησης του συστήματος δοσομέτρησης στο ανοικτό δοχείο καθαρού νερού, ώστε το απορρυπαντικό να μην στάζει στο δάπεδο.

Υπόδειξη

Όταν το δοχείο καθαρού νερού είναι άδειο, διακόπτεται η παροχή απορρυπαντικού. Η κεφαλή καθαρισμού συνεχίζει να λειτουργεί χωρίς προσαγωγή υγρού.

Υπόδειξη

Μόλις αρχίσει να λειτουργεί η αντλία απορρυπαντικού, στην οθόνη εμφανίζεται το σύμβολο "C" που αναβοσβήνει.

! ! .2. . .! 1 *

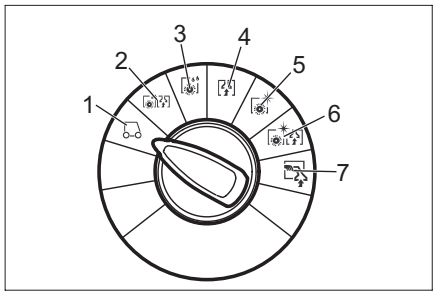

1 Οδήγηση
Οδήγηση στον τόπο εργασίας.
2 Αναρρόφηση με τρίψιμο
Υγρός καθαρισμός δαπέδου και αναρρόφηση βρώμικου νερού.
3 Υγρό τρίψιμο
Υγρός καθαρισμός δαπέδου και παραμονή απορρυπαντικού για να δράσει.
4 Αναρρόφηση
Αναρρόφηση ρύπων.
5 Γυάλισμα
Γυάλισμα δαπέδου χωρίς υγρά.
6 Αναρρόφηση με τρίψιμο χωρίς νερό (αναρρόφηση με γυάλισμα)
Γυάλισμα και αναρρόφηση ρύπων δαπέδου χωρίς υγρά.
7 Καθαρισμός χειρός
Εφαρμογή υγρού απορρυπαντικού με το ακροφύσιο τοίχου-οροφής (προαιρετικό) και αναρρόφηση.

2! Œ ! 3 ! +

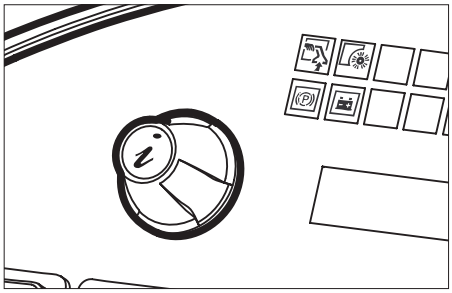

Με το πλήκτρο πληροφοριών επιλέγονται εντολές μενού και διεξάγονται ρυθμίσεις.

– Με περιστροφή προς τα δεξιά/αριστερά μετακινείστε εμπρός/πίσω στο μενού.
– Η πίεση του πλήκτρου διακόπτει την επιλεγμένη ρύθμιση.

1 0 "

Στο μενού χρήστη πραγματοποιούνται ρυθμίσεις για τα διάφορα προγράμματα καθαρισμού. Ανάλογα με το πρόγραμμα καθαρισμού μπορούν να ρυθμιστούν πολλές παράμετροι. Οι ρυθμίσεις πραγματοποιούνται με το πλήκτρο Info.

0 *$0 ! 12

➔ Απασφαλίστε το πλήκτρο εκτάκτου ανάγκης περιστρέφοντάς το.
➔ Καθίστε και ρυθμίστε το διακόπτη με κλειδί στη θέση "1".
Στην οθόνη προβάλλεται η κατάσταση φόρτισης μπαταρίας και η στάθμη καθαρού νερού.
➔ Επιλέξτε το πρόγραμμα καθαρισμού.
➔ Ανακαλέστε το μενού χειριστή περιστρέφοντας το πλήκτρο πληροφοριών.
➔ Επιλέξτε τις επιθυμητές παραμέτρους περιστρέφοντας το πλήκτρο πληροφοριών. Η τρέχουσα επιλεγμένη τιμή προβάλλεται υπό μορφή ράβδου.
➔ Πιέστε το πλήκτρο πληροφοριών, η ένδειξη ράβδων αναβοσβήνει.
➔ Ρυθμίστε την παράμετρο περιστρέφοντας το πλήκτρο πληροφοριών μεταξύ της "ελάχιστης" και της "μέγιστης" ένδειξης.
➔ Επιβεβαιώστε την τροποποιημένη ρύθμιση πιέζοντας το πλήκτρο πληροφοριών ή περιμένετε μέχρι να αποθηκευθεί αυτόματα η επιλεγμένη τιμή.

Υπόδειξη

Εάν η επιλεγμένη παράμετρος δεν μεταβληθεί επί 10 δευτερόλεπτα, η οθόνη θα επιστρέψει στην ένδειξη της κατάστασης μπαταρίας και καθαρού νερού.
Οι ίδιες παράμετροι καθαρισμού μπορούν να ρυθμιστούν ξεχωριστά σε κάθε πρόγραμμα καθαρισμού.
Η πίεση επαφής των βουρτσών μπορεί να ρυθμιστεί μόνο όταν το μηχάνημα βρίσκεται σε λειτουργία, από τα προγράμματα Αναρρόφηση με τρίψιμο, Υγρό τρίψιμο Γυάλισμα και Γυάλισμα με αναρρόφηση.
Όλες οι ρυθμίσεις διατηρούνται στη μνήμη ακόμη και όταν το μηχάνημα δεν τροφοδοτείται με ρεύμα.

ü Œ . .3 ! Œ .!. 2!&

➔ Επιλέξτε το σημείο "Αποδοχή προεπιλεγμένων τιμών;" από το μενού χειριστή, περιστρέφοντας το πλήκτρο πληροφοριών.
➔ Πιέστε το πλήκτρο πληροφοριών. Επαναφέρονται οι εργοστασιακές ρυθμίσεις όλων των παραμέτρων για κάθε πρόγραμμα καθαρισμού.

#) 0 0 0 $. : " Œ .! 02!	.	.!.2 ! 10 "
Ποσότητα νερού	1:1:8	1=ελάχ., 8=μέγ.
Δοσολογία απορρυπαντικού (προαιρετικό)	0,5%:0,5%:3%	0,5=ελάχ., 3=μέγ.
Πίεση βουρτσών	0:1:8	0=ελάχ., 8=μέγ.
FACT (Ταχύτητα περιστροφής βουρτσών)	–	Power-, Whisper-, Fine Clean
Χρόνος λειτουργίας βουρτσών μετά τη διακοπή	0s:1s:3s	Από το σταμάτημα έως την ανύψωση
Ταχύτητα εργασίας	1:1:8	1=1km/h, 8=6km/h

Στον πίνακα που ακολουθεί εμφανίζονται οι εργοστασιακές ρυθμίσεις των παραμέτρων για τα προγράμματα καθαρισμού. Όπου δεν αναγράφονται τιμές, δεν μπορεί να γίνει ρύθμιση της σχετικής παραμέτρου στο αναφερόμενο πρόγραμμα καθαρισμού.

ü! 12.1 . !"# 10 "

min ■■■■■□□ max	1)2 2.0! *	01 #!21+	.$*2 20! .1 "
ù .!!)3 1 0 2! %	5	4	4
!) 2! %	5	4	4
! . .!!)3 1	–	–	4
+# 1 .	–	4	4
+# 1 .0 . .!!)3 1	–	4	4

	û 1 ..Œ !!#Œ. 2 (Œ! . !02))	FACT (.$*2 2Œ0! 12! 3 "#!21+)	!) " 02 #! ."#!21+ 022 /. Œ
ù .!!)3 1 0 2! %	1%	P	2s
!) 2! %	1%	P	2s
+# 1 .	–	P	0s
+# 1 .0 . .!!)3 1	–	P	0s
P=Power Clean			

ü 0! Œ 11#12 .2 " / 1 2! 1 ".Œ !!#Œ. 2 (Œ! . !02)) *

➔ Ενεργοποιήστε το διακόπτη συστήματος δοσομέτρησης απορρυπαντικού.

Η δόση του απορρυπαντικού θα ρυθμιστεί αυτόματα.

Υπόδειξη

Η δοσολογία του απορρυπαντικού μπορεί να ρυθμιστεί από το μενού του χειριστή.

Υπόδειξη

Μόλις αρχίσει να λειτουργεί η αντλία απορρυπαντικού, στην οθόνη εμφανίζεται το σύμβολο "C" που αναβοσβήνει.

* 12 "! / # . .!!)3 1 "

0 1

Για τη βελτίωση του αποτελέσματος αναρρόφησης σε κεραμικές επιστρώσεις μπορεί να στραφεί η ράβδος αναρρόφησης μέχρι και 5°.

➔ Λύστε τις σταυροειδείς λαβές.
➔ Στρέψτε τη ράβδο αναρρόφησης.

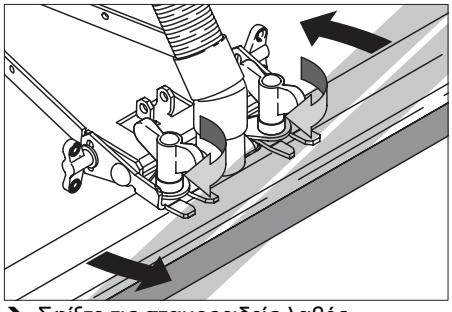

➔ Σφίξτε τις σταυροειδείς λαβές.

1

Σε περίπτωση ανεπαρκούς αναρρόφησης μπορεί να αλλαχτεί η κλίση της ευθείας ράβδου αναρρόφησης.

➔ Χαλαρώστε τα παξιμάδια.

➔ Γείρετε τη ράβδο αναρρόφησης.

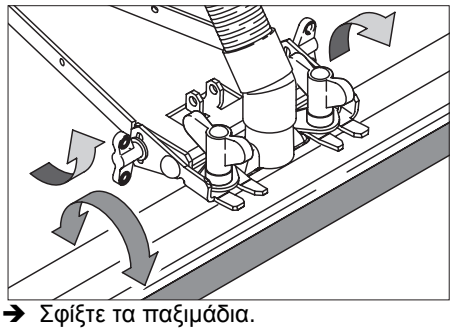

➔ Σφίξτε τα παξιμάδια.

ñ / 0 . 1 ‼ 0 0 ! # !

ü & 1 ! + # 0 ! *

Υπόδειξη

Υπερχείλιση δοχείο βρώμικου νερού. Οταν είναι γεμάτο το δοχείο βρώμικου νερού απενεργοποιείται η τουρμπίνα αναρρόφησης και αναβοσβήνει η ενδεικτική λυχνία "Δοχείο βρώμικου νερού γεμάτο". Ολα τα προγράμματα αναρρόφησης μπλοκάρονται για ένα λεπτό. Αδειάστε το δοχείο βρώμικου νερού.

⚠ ***Προειδοποίηση***

Προσέξτε τις τοπικές προδιαγραφές για την επεξεργασία των απόνερων.

➔ Πάρτε τον εύκαμπτο σωλήνα κένωσης από το άγκιστρο και κατεβάστε τον πάνω από κατάλληλη διάταξη συλλογής.

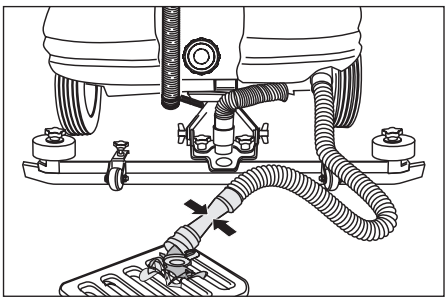

➔ Αδειάστε το ακάθαρτο νερό, ανοίγοντας τη διάταξη ρύθμισης δόσης στον εύκαμπτο σωλήνα εκροής.

➔ Ξεπλύνετε το δοχείο βρώμικου νερού με καθαρό νερό.

ñ / 0 . 1 . . . ! * 0 ! *

➔ Για την κένωση του φρέσκου νερού διακόψτε τη ζεύξη του εύκαμπτου σωλήνα και κρατήσε την πάνω από μια κατάλληλη διάταξη συλλογής.

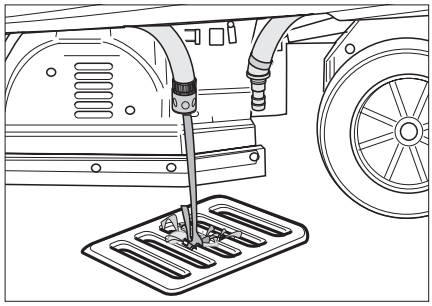

0 2 . 3 !

⚠ ***Κίνδυνος***

Κίνδυνος τραυματισμού! Η συσκευή επιτρέπεται να λειτουργεί σε επιφάνειες με κλίση έως 10% για φόρτωση και εκφόρτωση. Οδηγείτε με χαμηλή ταχύτητα.

➔ Για τη μεταφορά επάνω σε όχημα ασφαλίζετε το μηχάνημα έναντι ολίσθησης με λουριά/σχοινιά.

. ! . . BD

➔ Βγάζετε τις δισκοειδείς βούρτσες από την κεφαλή βουρτσών.

- ! 2 / . . 1 # 2 ! 1

⚠ ***Κίνδυνος***

Κίνδυνος τραυματισμού! Πριν από κάθε εργασία στο μηχάνημα περιστρέψτε το διακόπτη με κλειδί στο "0" και τραβήξτε το κλειδί. Τραβήξτε το φις της μπαταρίας.

Υπόδειξη

Ο στρόβιλος αναρρόφησης συνεχίζει να λειτουργεί για λίγο μετά την απενεργοποίηση. Εκτελείτε τις λειτουργίες συντήρησης μετά την πλήρη απενεργοποίηση του στροβίλου αναρρόφησης.

➔ Αδειάζετε και αποσύρετε το βρόμικο νερό και το υπόλοιπο καθαρό νερό.

!) ! . . 1 # 2 ! 1 "

0 2 . Œ) 0 0 2 # ! .

⚠ ***Προειδοποίηση***

Κίνδυνος βλάβης. Μην ψεκάζετε τη συσκευή με νερό και μην χρησιμοποιείτε σκληρά απορρυπαντικά.

➔ Αδειάζετε το βρώμικο νερό.

➔ Ξεπλύνετε το δοχείο βρώμικου νερού με καθαρό νερό.

➔ Ελέγχετε το φίλτρο χνουδιών και αν χρειάζεται το καθαρίζετε.

➔ Μόνο παραλλαγή BR: Αφαιρέστε και αδειάστε το δοχείο ρύπων.

➔ Καθαρίζετε εξωτερικά το μηχάνημα με πανί βρεγμένο σε διάλυμα ήπιου απορρυπαντικού.

➔ Καθαρίζετε τα χείλη αναρρόφησης και τα χείλη ξυσίματος, τα ελέγχετε για φθορά και αν χρειάζεται τα αλλάζετε.

➔ Ελέγξτε τον εύκαμπτο σωλήνα αναρρόφησης για τυχόν διαρροές, αντικαταστήστε τον εάν είναι απαραίτητο.

➔ Φορτίστε το συσσωρευτή.

. & "

➔ Ελέγχετε τους πόλους των μπαταριών για οξείδωση, αν χρειάζεται, τους βουρτσίζετε και τους γρασάρετε με γράσο πόλων. Προσέχετε τη σταθερή θέση των καλωδίων σύνδεσης.

➔ Ελέγχετε τις τσιμούχες μεταξύ του δοχείου βρόμικου νερού και του καπακιού σχετικά με στεγανότητα, και, αν χρειάζεται, τις αλλάζετε.

➔ Ελέγχετε τη λειτουργία του αυτόματου φρένου ακινητοποίησης.

➔ Σε μπαταρίες που δεν χρειάζονται συντήρηση ελέγχετε την πυκνότητα του οξέος των στοιχείων.

➔ Καθαρίστε τη σύραγγα των βουρτσών (μόνο στην παραλλαγή BR).

ü 2 1 & "

➔ Απευθύνεστε στην υπηρεσία τεχνικής εξυπηρέτησης πελατών για τον προδιαγραμμένο έλεγχο.

ü ! . 1 0 1 # 2 ! 1 "

* . 1 1 # 2 ! 1 "

Για μια αξιόπιστη λειτουργία της συσκευής, μπορείτε να συνάψετε μια σύμβαση συντήρησης με το αρμόδιο γραφείο πωλήσεων της Kδrcher.

ù . $ 0 + . . ! !) 3 1 "

➔ Αφαιρέστε την ράβδο αναρρόφησης.

➔ Λύστε τις σταυροειδείς λαβές.

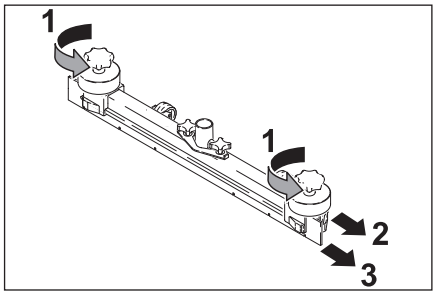

➔ Βγάλτε τα πλαστικά μέρη.

➔ Βγάζετε τα χείλη αναρρόφησης.

➔ Περάστε καινούργια χείλη αναρρόφησης.

➔ Βάλτε τα πλαστικά μέρη.

➔ Σφίξτε τις σταυροειδείς λαβές.

ù 2 .2 12.2& # /! + #!21+

➔ Χαλαρώστε τα παξιμάδια.
➔ Αφαιρείτε το καπάκι του εδράνου.

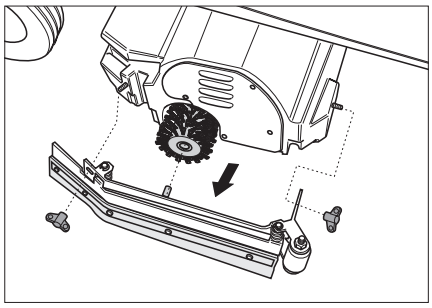

➔ Βγάζετε και τις δύο κυλινδρικές βούρτσες και τοποθετείτε καινούργιες (προσέξτε τις εξαγωνικές υποδοχές των κυλινδρικών βουρτσών).

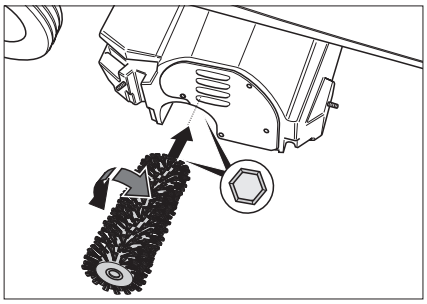

➔ Τοποθετείτε το καπάκι του εδράνου.
➔ Σφίξτε τα παξιμάδια.
➔ Επαναλαμβάνετε τη διαδικασία στην απέναντι πλευρά.

ù 2 .2 12.1 1 0 /+ #!21+

➔ Ανασηκώστε τις δισκοειδείς βούρτσες.
➔ Στρέψτε τις δισκοειδείς βούρτσες κατά περ. 45°.
➔ Αφαιρείτε τις δισκοειδείς βούρτσες με τράβηγμα προς τα κάτω.
➔ Τοποθετείτε τις καινούργιες δισκοειδείς βούρτσες με την αντίστροφη σειρά.

ù 2 Œ. 02Œ! 12.1 .

Σε περίπτωση κινδύνου από παγετό:
➔ Αδειάζετε το δοχείο καθαρού και ακάθαρτου νερού.
➔ Αποθέτετε το μηχάνημα σε χώρο που προστατεύεται από τον παγετό.

ú 0"

⚠ ***Κίνδυνος***

Κίνδυνος τραυματισμού! Πριν από κάθε εργασία στο μηχάνημα περιστρέψτε το διακόπτη με κλειδί στο "0" και τραβήξτε το κλειδί. Τραβήξτε το φις της μπαταρίας.

➔ Αδειάζετε και αποσύρετε το βρόμικο νερό και το υπόλοιπο καθαρό νερό.

Σε περίπτωση βλαβών, οι οποίες δεν μπορούν να αντιμετωπιστούν με τη βοήθεια αυτού του πίνακα, καλέστε την υπηρεσία τεχνικής εξυπηρέτησης πελατών.

ù . .13. 0 +

Ο χρήστης επιτρέπεται να προβαίνει σε αντικατάσταση μόνο των ασφαλειών αυτοκινήτου με επίπεδο φις που έχουν τις ακόλουθες τιμές:
– 7,5A (F1) – Τροφοδοσία μονάδας ελέγχου και ρεύματος εκτάκτου ανάγκης.
– 30A (F4) – Τροφοδοσία μηχανισμού ανύψωσης/εξαρτημάτων.

Υπόδειξη

Οι κατεστραμμένες ασφάλειες (F2, F3) πρέπει να αντικαθίστανται μόνον από την υπηρεσία εξυπηρέτησης πελατών. Εάν αυτές οι ασφάλειες παρουσιάσουν βλάβη, οι συνθήκες χρήσης και η μονάδα ελέγχου πρέπει να ελεγχθούν από την υπηρεσία εξυπηρέτησης πελατών.

Η μονάδα ελέγχου είναι τοποθετημένη κάτω από την κονσόλα χειρισμού. Για να φθάσετε τις ασφάλειες, πρέπει προηγουμένως να αφαιρέσετε το κάλυμμα από την αριστερή πλευρά του χώρου των ποδιών.

➔ Ξεβιδώστε τη βίδα στερέωσης του επανω άκρου του καλύμματος.
➔ Απομακρύνετε το κάλυμμα.
➔ Αλλάξτε την ασφάλεια.
➔ Τοποθετήστε το κάλυμμα.

Υπόδειξη

Η θέση των ασφαλειών αναγράφεται στην εσωτερική πλευρά του καλύμματος.

ò /0 "

Οι υφιστάμενες βλάβες προβάλλονται στην οθόνη εναλλάξ ανά 4 δευτερόλεπτα (παράδειγμα:

Βλάβη στη λειτουργία
τριψίματος H1/022

Σε περίπτωση που τα σφάλματα εξακολουθούν να προβάλλονται στην οθόνη ύστερα από 4 δευτερόλεπτα, ακολουθήστε την εξής διαδικασία:

➔ Μετακινήστε τον διακόπτη με κλειδί στη θέση „0“.
➔ Περιμένετε, μέχρι να σβήσει το κείμενο στην οθόνη.
➔ Μετακινήστε τον διακόπτη με κλειδί στη θέση „1“.
Όταν το μήνυμα εμφανιστεί ξανά, εκτελέστε τις κατάλληλες εργασίες αντιμετώπισης της βλάβης με τη σωστή σειρά. Ο διακόπτης με κλειδί πρέπει να βρίσκεται στη θέση "0" και το φις πρέπει να είναι αποσυνδεδεμένο.
➔ Εάν το σφάλμα δεν μπορεί να αντιμετωπισθεί, καλέστε την υπηρεσία εξυπηρέτησης πελατών αναφέροντας τον κωρικό σφάλματος/τους κωδικούς σφαλμάτων (στο παράδειγμα H1/022).

ú 0" 0 /0 1 2)

ò /0) "		ù 2 .	ù 2 0 2 + Œ 1
Απενεργοποίηση διακόπτη καθίσματος	seat switch open	Ο διακόπτης επαφής στο κάθισμα δεν είναι ενεργοποιημένος.	Το μηχάνημα λειτουργεί μόνον όταν ο χειριστής καθίσει στη θέση του οδηγού.
Απελευθερώστε το πεντάλ γκαζιού!	release gaspedal?	Κατά το άναμμα του διακόπτη με κλειδί είναι πατημένο το πεντάλ γκαζιού.	Πριν το άναμμα του διακόπτη με κλειδί πάρτε το πόδι σας από το πεντάλ γκαζιού. Αν παρόλα αυτά εμφανιστεί σφάλμα, καλέστε την υπηρεσία εξυπηρέτησης πελατών.
Άδεια μπαταρία -> Φορτίστε!	battery empty -> charge!	Επετεύχθη η τελική τάση αποφόρτισης της μπαταρίας. Οι μονάδες καθαρισμού δεν μπορούν να τεθούν πλέον σε λειτουργία. Η κίνηση και ο φωτισμός μπορούν να ενεργοποιηθούν.	Οδηγήστε το μηχάνημα στο σταθμό φόρτισης και φορτίστε τη μπαταρία.
Εξάντληση μπαταρίας	battery totally discharged!	Εξάντληση της μπαταρίας πέραν της επιτρεπτής χωρητικότητας. Όλες οι μονάδες παύουν να λειτουργούν. Μηχάνημα δεν είναι πλέον σε λειτουργική ετοιμότητα.	Απασφαλίστε με το χέρι το φρένο των μπροστινών τροχών. (Προσοχή! Το μηχάνημα δεν διαθέτει πλέον φρένα!). Εάν δεν είναι δυνατή η απασφάλιση, καλέστε την υπηρεσία εξυπηρέτησης πελατών. Σπρώξτε το μηχάνημα προς το σταθμό φόρτισης. Φόρτιση μπαταρίας.
Δοχείο ρύπων γεμάτο Ο καθαρισμός διακόπτεται	sewage tank full cleaning stops	Το δοχείο βρώμικου νερού είναι γεμάτο.	Αδειάστε το δοχείο βρώμικου νερού.
Μηδενισμός των ωρών λειτουργίας!	operating hours set to 0!	Εσωτερικό σφάλμα κατά την αποθήκευση των ωρών λειτουργίας. Κατά την επανεκκίνηση μηδενίζονται οι ώρες λειτουργίας.	Καμία αντιμετώπιση, ενημερωτική ένδειξη.
Υπερθέρμανση της μονάδας ελέγχου! Να γίνει ψύξη!	moduletemp. high let cool down!	Υπερβολική θερμοκρασία στη μονάδα ελέγχου.	Μετακινήστε τον διακόπτη με κλειδί στη θέση „0“. Περιμένετε τουλάχιστον 10 λεπτά. Μετακινήστε το διακόπτη με κλειδί στη θέση „1“.
Υπερθέρμανση του κινητήρα οδήγησης! Να γίνει ψύξη!	drive motor hot! let cool down!	Υπερθέρμανση του κινητήρα οδήγησης λόγω κίνησης σε ανωφέρεια ή εμπλοκής του φρένου.	Μετακινήστε τον διακόπτη με κλειδί στη θέση „0“. Περιμένετε τουλάχιστον 10 λεπτά. Μετακινήστε το διακόπτη με κλειδί στη θέση „1“. Εάν είναι δυνατό, οδηγείτε τη μηχανή μόνο σε επίπεδη επιφάνεια. Εάν είναι απαραίτητο, ελέγξτε το φρένο ακινητοποίησης και το πεντάλ οδήγησης.
Ανοικτός επαφέας!!	contactor open!!	Σφάλμα στη μονάδα ελέγχου.	Μετακινήστε το διακόπτη με κλειδί στη θέση „0“. Περιμένετε τουλάχιστον 10 δευτερόλεπτα. Μετακινήστε το διακόπτη με κλειδί στη θέση „1“.
Διακοπή λειτουργίας, ελλιπής τροφοδοσία διαύλου	Shutdown, missing bus supply		Ειδοποιήστε την υπηρεσία εξυπηρέτησης πελατών.

ú 0"$ & ! " /0 1 2)

ú	ù 2 0 2 + Œ 1
Η συσκευή δεν ξεκινά	Βάλτε το φις της μπαταρίας.
	Μετακινήστε τον διακόπτη με κλειδί στη θέση „1“.
	Ελέγξτε την ασφάλεια F1, αντικαταστήστε την εάν είναι απαραίτητο. *
	Ελέγξτε τη μπαταρία, φορτίστε την εάν είναι απαραίτητο.
Ανεπαρκής ποσότητα νερού	Ελέγξτε τη στάθμη του καθαρού νερού, συμπληρώστε εάν είναι απαραίτητο.
	Ελέγξτε τους εύκαμπτους σωλήνες για τυχόν εμπλοκές, καθαρίστε τους εάν είναι απαραίτητο.
	Καθαρίστε το φίλτρο φρέσκου νερού.
Ανεπαρκής αναρροφητική ισχύς	Ελέγχετε τις τσιμούχες μεταξύ του δοχείου βρόμικου νερού και του καπακιού σχετικά με στεγανότητα, και, αν χρειάζεται, τις αλλάζετε.
	Καθαρίστε το επίπεδο πτυχωτό φίλτρο στο στόμιο αναρρόφησης του στροβίλου αναρρόφησης.
	Καθαρίστε τα χείλη αναρρόφησης στη ράβδο αναρρόφησης, αντικαταστήστε τα εάν είναι απαραίτητο.
	Ελέγξτε τον εύκαμπτο σωλήνα αναρρόφησης για τυχόν εμπλοκές, καθαρίστε τον εάν είναι απαραίτητο.
	Ελέγξτε τον εύκαμπτο σωλήνα αναρρόφησης για τυχόν διαρροές, αντικαταστήστε τον εάν είναι απαραίτητο.
	Ελέγξτε, εάν είναι κλειστό το καπάκι στον εύκαμπτο σωλήνα κένωσης βρόμικου νερού.
	Ελέγξτε τη ρύθμιση της ράβδου αναρρόφησης.
Μη ικανοποιητικό αποτέλεσμα καθαρισμού	Ρυθμίστε την πίεση επαφής.
	Ελέγξτε τον εύκαμπτο σωλήνα αναρρόφησης για τυχόν διαρροές, αντικαταστήστε τον εάν είναι απαραίτητο.
Οι βούρτσες δεν περιστρέφονται	Μειώστε την πίεση επαφής.
	Ελέγξτε, εάν κάποιο ξένο σώμα μπλοκάρει τις βούρτσες, απομακρύνετέ το εάν υπάρχει.
Ο προαιρετικός περιμετρικός φωτισμός και/ή ο φωτισμός εργασίας δεν ανάβει	Ελέγξτε την ασφάλεια F4, αντικαταστήστε την εάν είναι απαραίτητο. *
* Οι ασφάλειες είναι εγκαταστημένες σε επίπεδες υποδοχές στην πλατίνα καλωδίωσης και είναι προσβάσιμες μετά το άνοιγμα του καλύμματος.	

ü .!2 .2.

0 ! !.3	ù !. 0 .!2 .2 BR 75/140	ù !. "0 .!2 .2 BR 90/140	0 ! !.3 "	0 $	$. $! 0 0 22. 0 !2 BR 75 (BR 90)
Κύλινδρος βουρτσών, λευκός (μαλακός)	6.906-496	6.906-010	Για τη στίλβωση και τον καθαρισμό συντήρησης ευαισθήτων δαπέδων.	1	2
Κύλινδρος βουρτσών, κόκκινος (μέσος, στάνταρ)	5.762-285	6.906-007	Για τον καθαρισμό συντήρησης ακόμα και των πολύ λερωμένων δαπέδων.	1	2
Κύλινδρος βουρτσών, πορτοκαλί (υψηλός/χαμηλός)	6.906-495	6.906-009	Για το τρίψιμο δαπέδων με υφή (πλακάκια ασφαλείας κτλ.).	1	2
Κύλινδρος βούρτσας, πράσινο (σκληρό)	6.906-494	6.906-008	Για τον ριζικό καθαρισμό πολύ λερωμένων δαπέδων και για την απομάκρυνση επιστρώσεων (π.χ. κηρών, ακρυλικών εστέρων)	1	2
Κύλινδρος βούρτσας, μαύρο (πολύ σκληρό)	6.906-497	6.906-252		1	2
Αξονας περιαυχενίου κυλίνδρων	4.762-316	4.762-189	Για την υποδοχή μαξιλαριών κυλίνδρου	1	2
Μαξιλάρι κυλίνδρου, λευκό (πολύ μαλακό)	6.369-389	6.369-389		20	2 (3)
Μαξιλάρι κυλίνδρου, κίτρινο (μαλακό)	6.369-454	6.369-454	Για τη στίλβωση δαπέδων.	20	2 (3)
Μαξιλάρι κυλίνδρου, κόκκινο (μέτριο)	6.369-456	6.369-456	Για τον καθαρισμό ελαφρά λερωμένων δαπέδων.	20	2 (3)
Μαξινάρι κυλίνδρου, πράσινο (σκληρό)	6.369-455	6.369-455	Για τον καθαρισμό μέτρια έως πολύ λερωμένων δαπέδων.	20	2 (3)
Ελαστικό χείλος Κεφαλή εργασίας δαπέδου	5.394-640	5.394-640	Στάνταρτ	1	2
Ελαστικό χείλος Κεφαλή εργασίας δαπέδου	5.394-754	5.394-754	ιδιαίτερα ανθεκτικό	1	2

0 ! !.3	ù !. 0 .!2 .2 BD 75/140	ù !. "0 .!2 .2 BD 90/140	0 ! !.3 "	0 $	$. $! 0 0 22. 0 !2 BD 75 (BD 90)
Δισκοειδής βούρτσα, σε φυσικό χρώμα (μαλακό)	6.369-492	6.906-056	Για τη στίλβωση δαπέδων.	1	2
Δισκοειδής βούρτσα, κόκκινο (μέτριο, στάνταρ)	6.906-346	6.906-054	Για τον καθαρισμό ελαφρά λερωμένων δαπέδων ή ευαισθήτων δαπέδων.	1	2
Δισκοειδής βούρτσα, μαύρο (σκληρό)	6.906-491	6.906-055	Για τον καθαρισμό πολύ λερωμένων δαπέδων.	1	2
Δίσκος	6.906-493	6.906-332	Για την υποδοχή μαξιλαριών.	1	2
Disc-Pad, κόκκινο (μέτριο)	6.369-791	6.369-024	Για τον καθαρισμό ελαφρά λερωμένων δαπέδων.	5	2
Disc-Pad, πράσινο (σκληρό)	6.369-790	6.369-023	Για τον καθαρισμό πολύ λερωμένων δαπέδων.	5	2
Disc-Pad, μαύρο (πολύ σκληρό)	6.369-789	6.369-022	Για τον καθαρισμό πολύ λερωμένων δαπέδων.	5	2
Λαστιχένιο χείλος, γκρι	6.273-214	6.273-214	Στάνταρτ	20	2 (3)
Λαστιχένιο χείλος, στεγανό σε έλαια	6.273-208	6.273-208	Ανθεκτικό στο λάδι	20	2 (3)
Ράβδος αναρρόφησης, ευθεία	4.777-049	4.777-049	Στάνταρτ	1	1
Ράβδος αναρρόφησης, καμπύλη	4.777-056	4.777-056	Στάνταρτ	1	1
Ελαστικό χείλος Κεφαλή εργασίας δαπέδου	5.394-640	5.394-640	Στάνταρτ	1	2
Ελαστικό χείλος Κεφαλή εργασίας δαπέδου	5.394-754	5.394-754	ιδιαίτερα ανθεκτικό	1	2

!)1 02.0 .!2 .2.

Πρόσθετο εξάρτημα αναρρόφησης με ψεκασμό	2.640-186	Διευκολύνει τον καθαρισμό σε δυσπρόσιτα σημεία.
Πρόσθετο εξάρτημα λειτουργίας ανακύκλωσης	2.640-201	Επιμηκύνει το χρόνο λειτουργίας χωρίς προσθήκη καυσίμων.
Πρόσθετο εξάρτημα προστατευτικής οροφής (μόνο για το μοντέλο BR/BD 90/140)	2.640-185	Προστατεύει από την πτώση αντικειμένων.
Πρόσθετο εξάρτημα περιμετρικού φωτισμού	2.640-108	
Πρόσθετο εξάρτημα φωτισμού εργασίας	2.640-109	
Πρόσθετο εξάρτημα πλάτης καθίσματος	2.640-681	

0$ $.!. 2 ! 12

		BR 90/140 R	BR 75/140 R Eco	BD 90/140 R	BD 75/140 R Eco
ÿ 1 $ * "					
Ονομαστική τάση	V	24	24	24	24
Χωρητικότητα μπαταρίας	Ah (5h)	400	240	400	240
Μέση ισχύς εισόδου	W	3100	2100	2800	2100
Ισχύς κινητήρα οδήγησης (Ονομαστική ισχύς)	W	600	600	600	600
Ισχύς κινητήρα αναρρόφησης	W	800	800	800	800
Ισχύς κινητήρα βουρτσών	W	2x 750	2x 600	2x 600	2x 600
ù .!!)3 1					
Απόδοση αναρρόφησης, ποσότητα αέρα	l/s	28	28	28	28
Απόδοση αναρρόφησης, υποπίεση	kPa	14	14	14	14
ú *!210". .! 1 *					
Εύρος εργασίας	mm	900	750	900	750
Διάμετρος βουρτσών	mm	110	110	460	400
Ταχύτητα περιστροφής βουρτσών	1/min	1300	1200	180	160
û .12 10 ." !					
Ταχύτητα οδήγησης (μέγ.)	km/h	6	6	6	6
Επιτρεπόμενη κλίση εδάφους (μέγ.)	%	10	10	10	10
Θεωρητική επιφανειακή απόδοση	m^2/h	3000	3000	3600	3600
Όγκος δοχείου καθαρού/βρώμικου νερού	l	140/140	140/140	140/140	140/140
Μήκος	mm	1550	1550	1550	1550
Πλάτος	mm	940	870	940	870
Ύψος	mm	1340	1340	1340	1340
Βάρος (με/χωρίς μπαταρίες)	kg	550/230	550/230	550/230	550/230
ü Œ Œ "!* #					
Στάθμη ηχητικής πίεσης (EN 60704-1)	dB (A)	70	70	70	70
!./.1 1#1 0# "					
Συνολική τιμή κραδασμών (ISO 5349)					
Βραχίονες, τιμόνι	m/s^2	0,1	0,1	0,1	0,1
Στηρίγματα, πεντάλ	m/s^2	0,1	0,1	0,1	0,1
Επιφάνεια καθίσματος	m/s^2	0,1	0,1	0,1	0,1

û &1 #)!3&1 "2& ü .

Δηλώνουμε με την παρούσα, ότι το μηχάνημα που χαρακτηρίζεται παρακάτω, λόγω του σχεδιασμού και του τρόπου κατασκευής, όπως και λόγω της παραλλαγής που διατίθεται από μας στην αγορά, ανταποκρίνεται στις σχετικές βασικές απαιτήσεις ασφαλείας και υγείας των Οδηγιών ΕΚ. Σε περίπτωση αλλαγών στο μηχάνημα χωρίς προηγούμενη συνεννόηση μαζί μας, παύει να ισχύει η παρούσα δήλωση.
ΠΡΟΪΟΝ: Μηχάνημα καθαρισμού δαπέδων με κάθισμα
ΤΥΠΟΣ: 1.246-xxx, 1.480-xxx
Σχετικές Οδηγίες ΕΚ:
98/37/ΕΚ73/23/ΕΟΚ (+93/68/ΕΟΚ)89/336/ ΕΟΚ (+91/263/ΕΟΚ, 92/31/ΕΟΚ, 93/68/ ΕΟΚ)
Εφαρμοσμένα εναρμονισμένα πρότυπα:
DIN EN 60 335-1DIN EN 60 335-2-29 DIN EN 60 335-2-72
DIN EN 55 014-1: 2000 + A1: 2001 + A2: 2002DIN EN 55 014-2: 1997 + A1: 2001DIN EN 61 000-3-2: 2000DIN EN 61 000-3-3: 1995 + A1: 2001
Εφαρμοσμένα εθνικά πρότυπα:
--
Με εσωτερικά μέτρα έχει εξασφαλισθεί ότι οι συσκευές της σειράς πληρούν πάντοτε τις απαιτήσεις των ισχυουσών οδηγιών της ΕΚ και των εφαρμοσθέντων προτύπων. Οι υπογράφοντες ενεργούν με εντολή και κατόπιν εξουσιοδότησης της Γενικής Διεύθυνσης.

5.957-712 (01/05)

Εταιρία Alfred Kδrcher Kommanditgesellschaft. Έδρα Winnenden. Δικαστήριο του τόπου τήρησης του εμπορικού μητρώου: Δικαστήριο του τόπου τήρησης του εμπορικού μητρώου: Waiblingen, HRA 169.
Προσωπικά ευθυνόμενος εταίρος. Εταιρία Kδrcher Reinigungstechnik GmbH. Εδρα Winnenden, Δικαστήριο τόπου τήρησης εμπορικών μητρώων Waiblingen, HRB
Διευθυντής: Δρ. Bernhard Graf, Hartmut Jenner, Georg Metz

Alfred Kδrcher GmbH Co. KG
Cleaning Systems
Alfred-Kδrcher-Straíe 28-40
P.O. Box 160
D -71349 Winnenden
Τηλ.:++49 7195 14-0
Φαξ:++49 7195 14-2212

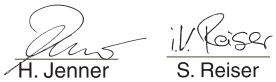

ü * 1

Σε κάθε χώρα ισχύουν οι όροι εγγύησης που εκδόθηκαν από την αρμόδια εταιρία μας προώθησης πωλήσεων. Αναλαμβάνουμε τη δωρεάν αποκατάσταση οποιασδήποτε βλάβης στη συσκευή σας, εφόσον οφείλεται σε αστοχία υλικού ή κατασκευαστικό σφάλμα, εντός της προθεσμίας που ορίζεται στην εγγύηση. Σε περίπτωση που επιθυμείτε να κάνετε χρήση της εγγύησης, παρακαλούμε απευθυνθείτε με την απόδειξη αγοράς στο κατάστημα από το οποίο προμηθευτήκατε τη συσκευή ή στην πλησιέστερη εξουσιοδοτημένη υπηρεσία τεχνικής εξυπηρέτησης πελατών μας.

- !2 12,"Œ.!. . Package

Œ /0 0.1"3. 0 ."

Πριν τη χρήση του φορτιστή διαβάστε οπωσδήποτε αυτές τις οδηγίες λειτουργίας και ακολουθήστε τες. Τηρείτε επίσης τις υποδείξεις του κατασκευαστή της μπαταρίας.

⚠ ***Κίνδυνος***

– *Κρατάτε τα παιδιά μακριά από τις μπαταρίες και τον φορτιστή.*
– *Το φις του φορτιστή δεν επιτρέπεται να υποστεί μετατροπές.*
– *Ο φορτιστής επιτρέπεται να χρησιμοποιείται αποκλειστικά και μόνο με τις συνιστώμενες μπαταρίες. Εάν στον φορτιστή τοποθετηθούν ακατάλληλες μπαταρίες, αυτές μπορούν να εκπέμψουν μεγάλες ποσότητες αερίων και να προκληθεί βρασμός και έκρηξη.*
– *Ο φορτιστής επιτρέπεται να λειτουργήσει μόνο στη θέση τοποθέτησης που προσδιορίζεται από τον κατασκευαστή.*

ù!) #1.$! 1

Χρησιμοποιείτε αυτό το φορτιστή αποκλειστικά και μόνο σύμφωνα με τα στοιχεία σ' αυτές τις οδηγίες χειρισμού.

– Ο φορτιστής επιτρέπεται να χρησιμοποιείται μόνο για τη φόρτιση τροφοδοτικών μπαταριών μολύβδου, οι οποίες βρίσκονται σε άριστη κατάσταση.
– Ο φορτιστής επιτρέπεται να χρησιμοποιείται μόνο για μπαταρίες μολύβδου, ελάχιστης συντήρησης με τάση δικτύου 24 Volt.
– Η συσκευή φόρτισης επιτρέπεται να λειτουργεί μόνο με την ακόλουθη ασφάλεια δικτύου: Ασφάλεια τήξης τουλάχιστον 10 A gL ή αυτόματος μηχανισμός ασφαλείας με τουλάχ. 10 A(B-ή C-χαρακτηριστική).

ü /0 2 #$ 0"

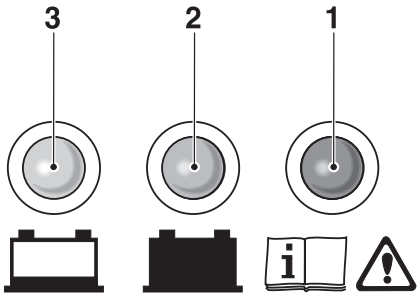

1 ανάβει η κόκκινη LED = Βλάβη Φορτιστή/Μπαταρίας, καλέστε την υπηρεσία τεχνικής εξυπηρέτησης πελατών
2 ανάβει η πράσινη LED = η μπαταρία είναι φορτισμένη
3 κίτρινη LED αναμμένη = η μπαταρία φορτίζεται

ü 0! Œ 1

⚠ ***Κίνδυνος***

Κίνδυνος έκρηξης!

– *Οι μπαταρίες να μη χρησιμοποιούνται στο ύπαιθρο, σε δρόμους με κυκλοφορία, σε χώρους όπου υφίσταται κίνδυνος έκρηξης ή σε χώρους με ηλεκτραγωγούς κόνεις.*
– *Κατά τη φόρτιση των μπαταριών μπορούν να σχηματιστούν εκρηκτικές ύλες. Μην καπνίζετε κοντά στις μπαταρίες και τον φορτιστή. Αποφύγετε τη φωτιά και το σχηματισμό σπινθήρων.*
– *Κατά τη φόρτιση των μπαταριών δεν επιτρέπεται να καλυφθούν οι σχισμές αερισμού του φορτιστή. Διατηρείτε ανοικτό το καπό του μηχανήματος καθαρισμού κατά τη διαδικασία φόρτισης.*

➔ Συνδέστε το φις του φορτιστή σε γειωμένη πρίζα δικτύου των 230V. Η διαδικασία φόρτισης αρχίζει αυτόματα.

2 ! 1

Ο φορτιστής δεν χρειάζεται συντήρηση. Επειδή ορισμένα τμήματα υπόκεινται σε φθορά, συνιστούμε τον τακτικό έλεγχο του φορτιστή από ένα ειδικό συνεργείο.
Το μηχάνημα επιτρέπεται να ανοιχτεί και να επισκευαστεί μόνο από εξειδικευμένο ηλεκτρολόγο. Παρακαλείσθε να απευθύνεστε στην υπηρεσία τεχνικής εξυπηρέτησης πελατών της περιοχής σας.

0$ $.!. 2 ! 12

Τάση ηλεκτρικού δικτύου	220-230 V, 50 Hz
Τάση εξόδου	24 V
Ρεύμα εξόδου	μέγ. 50 A
Ρεύμα εξόδου Eco	μέγ. 36 A
Χαρακτηριστική καμπύλη φόρτισης	IUIa με βαθμίδα διατήρησης
Θερμοκρασία περιβάλλοντος	0-40 °C
Υγρασία αέρα, χωρίς συμπύκνωση	0-90%
Βάρος	5,5 kg
Είδος προστασίας	IP 20
Κατηγορία προστασίας	I
Διαστάσεις (ύψος x πλάτος x βάθος)	85x219x308 mm

Sayın müşterimiz,

Cihazınızı ilk defa kullanmadan önce bu kullanım kılavuzunu okuyup buna göre davranınız. Bu kullanım kılavuzunu, daha sonra tekrar kullanmak ya da cihazın sonraki kullanıcılarına iletmek üzere saklayın.

İçindekiler

Güvenlik uyarıları	154
Fonksiyon	154
Kurallara uygun kullanım	154
Çevre koruma, atık imha	154
Kullanım ve çalışma elemanları	155
Cihazı çalıştırmaya başlamadan önce	157
Çalıştırma	158
Koruma ve Bakım	160
Arızalar	161
Aksesuar	163
Teknik Bilgiler	164
AB Uygunluk Beyanı	164
Garanti	164
Şarj cihazı; Ambalaj varyantı	165

Güvenlik uyarıları

Cihazı kullanmaya başlamadan önce, bu kullanım kılavuzu ve ekteki 5.956.251 numaralı fırçalı temizlik ve püskürtmeli çıkartma cihazlarının güvenlik uyarıları broşürünü okuyun ve buna uygun şekilde davranın.
Cihazın maksimum % 10 eğimli yüzeylerde çalışmasına izin verilmiştir.
Cihaz, sadece pis su deposu öne doğru çevrilmiş ve tüm kapaklar kapatılmış olarak çalıştırılmalıdır.

Güvenlik tertibatları

Güvenlik düzenekleri kullanıcının korunmasını sağladığından, devre dışı bırakılmamalıdır ve düzgün çalıştıklarından emin olunmalıdır.

Akü soketi/Acil Kapama

Tüm fonksiyonları hemen devre dışı bırakmak için akü soketini çekin.

Emniyet şalteri

Emniyet şalteri, kullanıcının çalışma sırasında koltuktan kalkması durumunda 1-5 saniyelik bir gecikmeyle sürüş motorunu kapatır.

Semboller

Kullanım kılavuzunda aşağıdaki semboller kullanılmaktadır:

⚠ Tehlike

Doğrudan tehdit edici tehlikeleri tanımlar. Uyarının dikkate alınmaması durumunda ölüm ya da ağır yaralanma tehlikesi bulunmaktadır.

⚠ Uyarı

Muhtemel tehlikeli bir durumu tanımlar. Uyarının dikkate alınmaması durumunda hafif yaralanmalar olabilir ya da maddi hasarlar ortaya çıkabilir.

Not

Uygulama önerileri ve önemli bilgileri tanımlar.

Fonksiyon

Cihaz, düz zeminlerin ıslak temizliği ya da parlatılması için kullanılır.

– Cihaz; su miktarı, baskı basıncı ve fırça devri, temizlik maddesi miktarı ve sürüş hızının ayarlanması ile ilgili temizleme görevine kolayca adapte edilebilir.
– 750 mm (BR/BD 75/140) ya da 900 mm (BR/BD 90/140) çalışma genişliği ve temiz ve pis su deposunun 140'ar litrelik hacmi, uzun kullanım sürelerinde etkin bir temizliğe olanak sağlar.
– Cihaz kendi kendine hareket edebilir; sürüş motoru bir kuru akü tarafından beslenir.
– Aküler, 230 V prize takılmış bir şarj cihazı yardımıyla şarj edilebilir.
– Akü ve şarj cihazı, paket varyantlarında birlikte teslim edilir.

Not

Temizlik görevine uygun olarak cihaz çeşitli aksesuarlarla donatılabilir.
Katalogumuza başvurun ya da İnternet'te www.kaercher.com adresi altında bizi ziyaret edin.

Kurallara uygun kullanım

Bu cihazı sadece bu kullanım kılavuzundaki bilgilere uygun olarak kullanın.

– Cihaz, sadece rutubete ve parlatma işlemlerine karşı duyarlı olmayan kaygan zeminlerin temizlenmesi için kullanılmalıdır.
– Kullanım sıcaklığı aralığı +5V ve +40C arasındadır.
– Cihaz, donmuş zeminlerin (Örn; soğuk hava depoları) temizlenmesi için uygun değildir.
– Cihaz, sadece orijinal aksesuarı ve yedek parçalarıyla donatılabilir.
– Cihaz, iç bölümlerdeki zeminler ya da kapalı yüzeylerin temizlenmesi için geliştirilmiştir. Diğer uygulama alanlarında alternatif fırçaların kullanılması denenmelidir.
– Cihaz, halka açık trafik yollarının temizlenmesi için üretilmemiştir.
– Cihaz, basınca karşı duyarlı zeminlerde kullanılmamalıdır. Zeminin izin verilen yüzey yükü göz önüne alınmalıdır. Cihaz nedeniyle oluşan yüzey yükü teknik bilgilerde belirtilmiştir.
– Cihaz, patlama tehlikesi bulunan ortamlarda kullanım için uygun değildir.
– Bu cihaz ile yanıcı gazlar, inceltilmemiş asitler ya da çözücü maddeler alınmamalıdır.
  Bu maddeler arasında, emilen hava ile santrifüj oluşumu sırasında patlayıcı gazlar oluşturabilen benzin, tiner ve sıcak yağ bulunmaktadır. Cihazda kullanılan malzemelere yapışacakları için aseton, inceltilmemiş asitler ve çözücü maddelere kullanmayın.

Çevre koruma, atık imha

	Ambalaj malzemeleri geri dönüşümlüdür. Lütfen ambalajları normal ev çöpüne atmayınız; yeniden değerlendirilmesi için ilgili bir merkezlere veriniz.
	Eski cihazlarda, yeniden değerlendirme işlemine tabi tutulması gereken, değerli geri dönüşüm malzemeleri bulunmaktadır. Piller, yağ ve benzeri maddeler çevreye dağılmamalı ve atılmamalıdır. Bu nedenle, eski cihazları lütfen uygun toplama sistemleri aracılığıyla bertaraf ediniz.

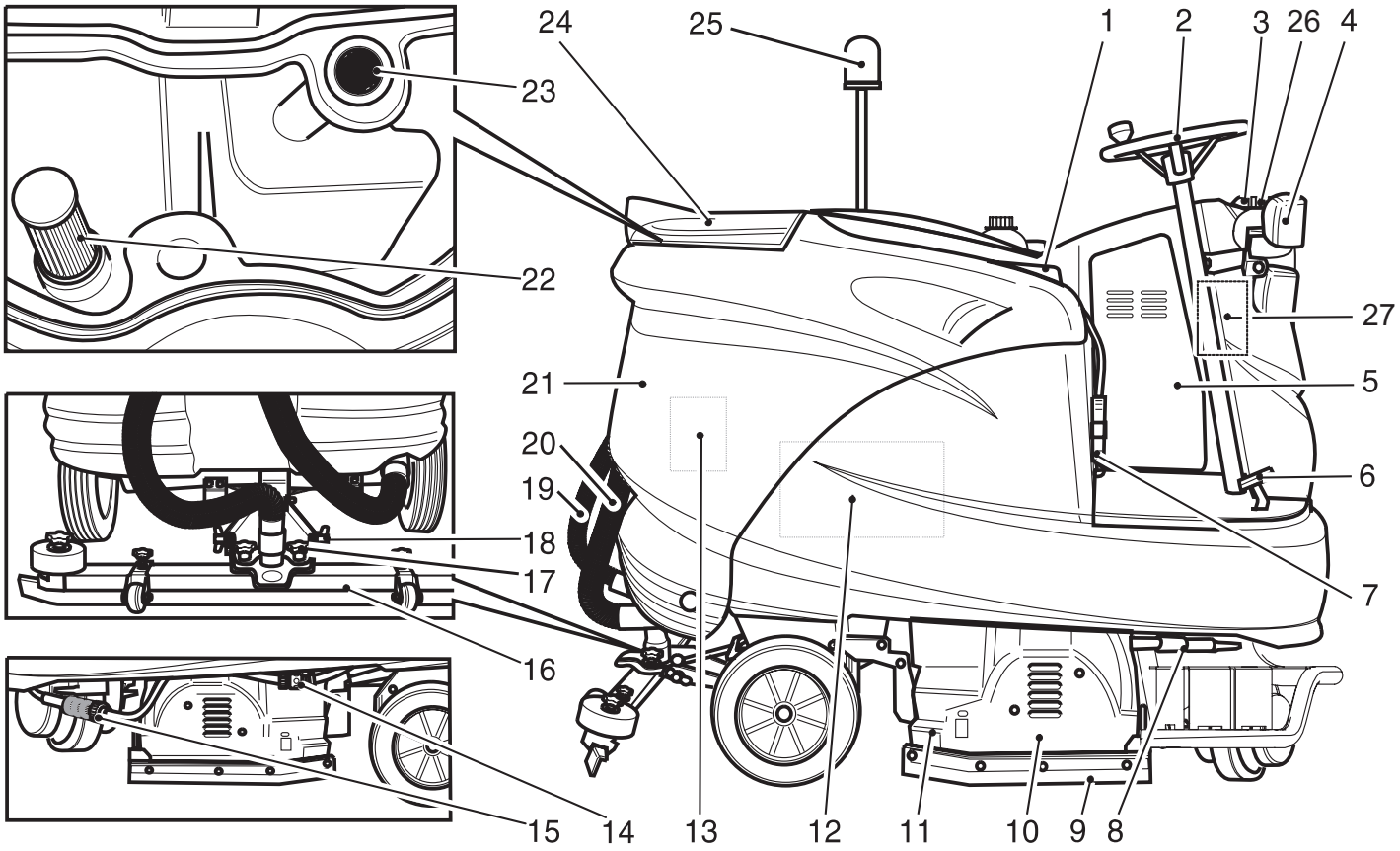

1 Koltuk (emniyet şalterli)
2 Direksiyon simidi
3 Temiz su deposunun kilidi
4 Işık (isteğe bağlı)
5 Elektronik/Kumanda
6 Gaz pedalı
7 Akü soketi/Acil Kapama
8 Geri dönüşüm/temiz su modu geçişi
9 Sıyırıcı dudak
10 Temizleme kafası
11 Kaba kir deposu (sadece BR)
12 Akü
13 Emme türbini
14 Temiz suyun boşaltılması için hortum bağlantısı
15 Temiz su filtresi
16 Emme kolu *
17 Emme kolunu sabitlemek için yıldız başlı kollar
18 Emme kolunu eğmek için kanatlı somunlar
19 Emme hortumu
20 Pis su tahliye hortumu
21 Pis su deposu
22 Geri dönüşüm filtresi (isteğe bağlı)
23 Toz süzgeci
24 Pis su deposunun kapağı
25 Tepe lambası (isteğe bağlı)
26 2,5 l temizlik maddesi tüpü (isteğe bağlı)
27 Temizlik maddesi dozaj tertibatı (isteğe bağlı)

* Teslimat kapsamında bulunmamaktadır

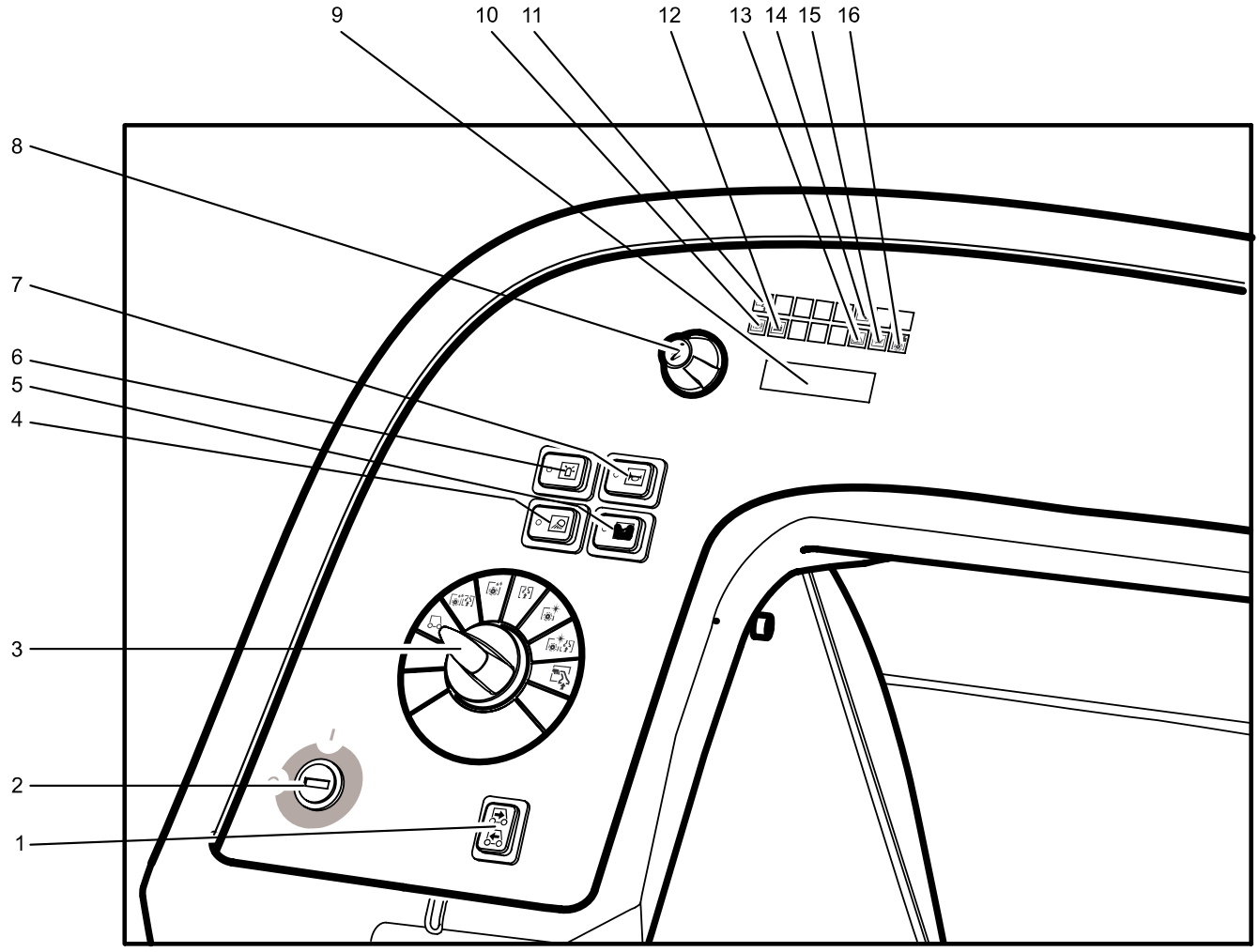

1 Sürüş yönü şalteri
2 Anahtar şalteri
3 Program anahtarı
4 Çalışma aydınlatması düğmesi (isteğe bağlı)
5 Temizlik maddesi dozaj tertibatı şalteri (opsiyon)
6 Tepe lambası düğmesi (isteğe bağlı)
7 Korna
8 Bilgi düğmesi
9 Ekran
10 “Otomatik el freni aktif” kontrol lambası
11 “Manuel temizlik programı aktif” kontrol lambası
12 Akü denetimi kontrol lambası
13 Arıza kontrol lambası
14 Servis kontrol lambası
15 “Pis sı deposu dolu” kontrol lambası
16 “Fırçada aşırı yük” kontrol lambası

Cihazı çalıştırmaya başlamadan önce

Aküler

Akülerdeki çalışmalar sırasında aşağıdaki uyarıları mutlaka dikkate alın:

	Akü, kullanım kılavuzu ve araç kullanım kılavuzundaki uyarılara dikkat edin.
	Koruyucu gözlük kullanın
	Çocukları asit ve akülerden uzak tutun.
	Patlama tehlikesi
	Ateş, kıvılcım, açık ışık ve sigara içmek yasaktır.
	Yaralanma tehlikesi
	İlk yardım
	Uyarı notu
	İmha edilmesi
Pb	*Aküyü çöp bidonuna atmayın.*

⚠ *Tehlike*

Patlama tehlikesi Akünün üzerine, yani uç kutupları ve hücre konektörlerine herhangi bir alet ya da benzeri bir madde koymayın. Yaralanma tehlikesi. Yaraları kesinlikle kurşunla temas ettirmeyin. Akülerdeki çalışmalardan sonra ellerinizi yıkayın.

Akünün yerleştirilmesi ve bağlanması

BAT paket varyantında, akü daha önceden takılmıştır.

➔ Su deposunu geriye doğru çevirin.

➔ Aküyü yuvasına oturtun.

⚠ *Uyarı*

Kutupların doğru olmasına dikkat edin.

➔ Birlikte teslim edilen bağlantı kablosunu henüz boş olan (+) ve (-) akü kutuplarına bağlayın.

➔ Su deposunu öne doğru çevirin.

⚠ *Uyarı*

Cihazı devreye sokmadan önce aküyü şarj edin.

Aküyü şarj edin

Not

Cihaz, boşalmaya karşı bir koruma sistemine sahiptir; yani izin verilen minimum kapasiteye ulaşılması durumunda cihaz sürülmeye devam edilebilir ve mevcut aydınlatma devreye sokulabilir. Bu durumda, kumanda panelindeki akü denetim lambası kırmızı olarak yanar.

➔ Cihazı doğrudan şarj istasyonuna götürün, bu sırada eğimlerden kaçının.

Not

Başka akülerin (Örn; diğer üreticiler) kullanılması durumunda, ilgili aküye ait boşalmaya karşı koruma sistemi Kärcher müşteri hizmetleri tarafından yeniden ayarlanmalıdır.

⚠ *Tehlike*

Elektrik çarpması nedeniyle yaralanma tehlikesi. Akım iletme hatları ve sigortaya dikkat edin, Bkz. "Şarj cihazı".
Şarj cihazını sadece yeterli havalandırma bulunan kuru bölümlerde kullanın!

Not

Şarj süresi ortalama 10 saattir.
Tavsiye edilen şarj cihazları (kullanılan akülere uygun) elektronik ayarlıdır ve şarj işlemini otomatik olarak tamamlar.

⚠ *Tehlike*

Patlama tehlikesi Sulu akülerin şarj edilmesine sadece kaput açıkken izin verilmiştir.

➔ Pis su deposunu boşaltın.

➔ Pis su deposunu geriye doğru çevirin.

➔ Akü soketini çekin ve şarj kablosuna bağlayın.

➔ Şarj cihazını şebekeye bağlayın ve çalıştırın.

Şarj işleminden sonra

➔ Şarj cihazını kapatın ve şebekeden ayırın.

➔ Akü kablosunu şarj kablosundan çekin ve cihaza bağlayın.

Bakım uygulanmayan aküler (sulu aküler)

➔ Şarj işleminin bitmesinden bir saat önce saf su ekleyin, asit seviyesinin doğru olmasına dikkat edin. Akü gerekli şekilde işaretlenmiştir. Şarj işleminin sonunda tüm hücrelerde gaz oluşmalıdır.

⚠ *Tehlike*

Yaralanma tehlikesi!

– *Akü boşalmış durumdayken su eklenmesi dışarı asit çıkmasına neden olabilir.*
– *Akü asidiyle çalışırken koruyucu gözlük takın ve yaralanmaları ve kıyafetlerinizin zarar görmesini önlemek için kurallara uyun.*
– *Deri ya da kıyafetlere asit sıçraması durumunda hemen bol suyla yıkayın.*

⚠ *Uyarı*

Hasar görme tehlikesi!

– *Akülere su eklemek için sadece saf su ya da tuzdan arındırılmış su (VDE 0510) kullanın.*
– *Yabancı katkılar (düzeltme malzemeleri) kullanmayın, aksi takdirde her türlü garanti geçerliliğini kaybeder.*

Tavsiye edilen aküler

Akü seti	Sipariş No.
BR/BD 90/140 R	6.654-052
BR/BD 75/140 R Eco	6.654-112

Tavsiye edilen şarj cihazları

Şarj cihazı	Sipariş No.
BR/BD 90/140 R	6.654-139
BR/BD 75/140 R Eco	6.654-193

Aküler ve şarj cihazları piyasadan temin edilebilir.

Maksimum akü ölçüleri

Uzunluk	Genişlik	Yükseklik
BR/BD 90/140 R		
620 mm	430 mm	467 mm
BR/BD 75/140 R Eco		
622 mm	353 mm	379 mm

BAT varyantında sulu akülerin kullanılması gerekirse, aşağıdakilere dikkat edilmelidir:

– Maksimum akü ölçülerine uyulmalıdır.
– Sulu akülerin şarj edilmesi sırasında koltuk yukarı doğru çevrilmelidir.
– Sulu akülerin şarj edilmesi sırasında akü üreticisinin talimatlarına uyulmalıdır.

Döndirme

Not

Tüm fonksiyonları hemen devre dışı bırakmak için kırmızı akü soketini çekin.

➔ Plastik ambalaj bandını kesin ve folyoyu çıkartın.

➔ Gergi bandı sabitlemesini tahdit noktalarından çıkartın.

➔ Palete ait işaretlenmiş dört zemin tablası cıvatalarla sabitlenmiştir. Bu tahtaları sökün.

➔ Tahtaları paletin kenarına koyun. Tahtaları, cihazın tekerleklerinin önünde olacak şekilde hizalayın. Tahtaları cıvatalarla sabitleyin.

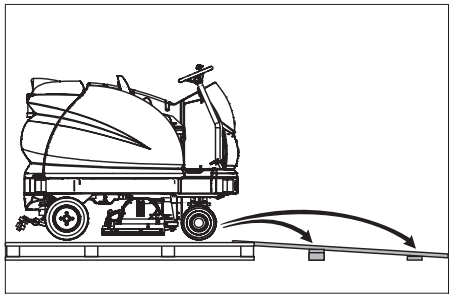

➔ Ambalajda bulunan kirişleri, destekleme amacıyla rampanın altına itin.

➔ Tekerlekleri kilitlemek için kullanılan ahşap takozları çıkartın ve rampanın altına itin.

➔ Akü soketini takın.
➔ Anahtar şalterini “1” konumuna getirin.
➔ Sürüş yönü anahtarına basın ve cihazı yavaşça rampadan aşağı doğru hareket ettirin.
➔ Anahtar şalterini “0” konumuna getirin.

Fırçaların takılması

BD varyantı

Cihaz devreye sokulmadan önce disk fırçalar takılmalıdır (Bkz. “Bakım çalışmaları”).

BR varyantı

Fırçalar takılmıştır.

Emme kolunun takılması

➔ Emme kolunu, kalıp sac süspansiyonun üzerinde duracak şekilde emme kolu süspansiyonuna yerleştirin.
➔ Yıldız başlı kollar

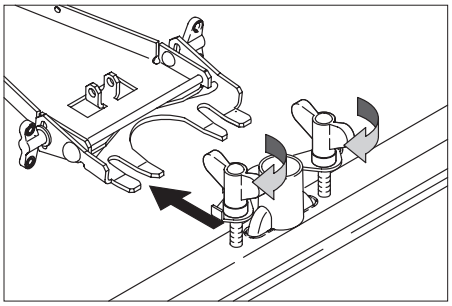

➔ Emme hortumunu takın.

Çalıştırma

Not

Tüm fonksiyonları hemen devre dışı bırakmak için kırmızı akü soketini çekin.
Cihaz hakkında bilgi sahibi olmak için, ilk sürüş denemelerini boş bir yerde yapın.

El freninin kontrol edilmesi

⚠ ***Tehlike***

Kaza tehlikesi. Her çalışmadan önce, el freninin çalışıp çalışmadığı düz bir zeminde kontrol edilmelidir.
➔ Koltuk pozisyonunu sabitleyin.
➔ Anahtar şalterini “1” konumuna getirin.
➔ Sürüş yönünü seçin.
➔ Gaz pedalına hafifçe basın.
Frenin kilitleri duyulur şekilde açılmalıdır (kumanda panelindeki el freni kontrol lambası söner). Cihaz düz zeminde yavaşça hareket etmelidir. Pedal bırakılırsa fren duyulur şekilde devreye girer. Yukarıdaki durumun oluşmaması durumunda cihaz devre dışı bırakılmalı ve müşteri hizmetleri aranmalıdır.

Frenleme

⚠ ***Tehlike***

Kaza tehlikesi. Cihazın frenleme etkisi göstermemesi durumunda aşağıdaki yöntemi izleyin:
➔ Cihazın % 2’den daha fazla eğimli bir rampada gaz pedalı bırakılırken durmaması durumunda, Acil Kapama fonksiyonu, güvenlik nedenleriyle sadece makinenin her işletmeye alınması sırasında önceden el frenine kurallara uygun çalışma kontrolü yapılmışsa devreye sokulmalıdır.
➔ % 2'nin altındaki düz yerlerde akü soketi kesinlikle çekilmelidir.
➔ Hareketsiz konuma geldikten sonra (düz bir yüzeyde) cihaz devre dışı bırakılmalı ve müşteri hizmetleri aranmalıdır!
– Ek olarak frenlerin bakım uyarılarına da dikkat edilmelidir.

Sürüş

⚠ ***Tehlike***

Çok büyük eğimlerde devrilme tehlikesi.
➔ *Aracı sürüş yönünde sadece maksimum % 10'a kadar eğimlerde sürün.*
Virajlardan hızlı geçerken devrilme tehlikesi.
Islak zeminde savrulma tehlikesi.
➔ *Virajlarda yavaş sürün.*
Stabil olmayan zeminlerde devrilme tehlikesi.
➔ *Cihazı sadece sabitlenmiş zeminlerde hareket ettirin.*
Çok büyük yan eğimde devrilme tehlikesi.
➔ *Aracı sadece sürüş yönünün enine doğru maksimum %10’a kadar eğimlerde sürün.*

Not

Cihaz, fırça kafası sağdan dışarı taşacak şekilde üretilmiştir. Bu, genel görüş sağlayan, kenarlara yakın bir çalışmaya olanak sağlar.
➔ Koltuğa oturun ve anahtar şalterini “1” konumuna getirin.
➔ Kumanda panelindeki sürüş yönü şalteriyle sürüş yönünü ayarlayın.
➔ Gaz pedalına basarak sürüş hızını belirleyin.
➔ Cihazın durdurulması: Gaz pedalını bırakın.

Not

Sürüş yönü, sürüş sırasında da değiştirilebilir. Bu şekilde, aşırı derecede kirlenmiş bölümler bir çok kez ileri ve geri hareket edilerek temizlenebilir.

Aşırı yüklenme

Aşırı yüklenme durumunda, sürüş motoru belirli bir süre sonra kapatılır. Ekranda bir arıza mesajı görülür.
Kumandanın aşırı ısınması durumunda, etkilenen ünite devre dışı bırakılır.
➔ Cihazı en az 15 dakika boyunca soğutun.
➔ Anahtar şalterini “0” konumuna getirin.
➔ Kısa süre bekleyin.
➔ Anahtar şalterini “1” konumuna getirin.

Temizleme malzemelerinin doldurulması

Temizlik maddesi

⚠ ***Uyarı***

Hasar görme tehlikesi. Sadece tavsiye edilen temizlik maddelerini kullanın. Diğer temizlik maddeleri için, artan çalışma güvenliği ve kaza tehlikesi riskini işletmeci kendisi üstlenir.
Sadece çözücü maddeler, tuz ve hidroflüorik asit çözeltisi içermeyen temizlik maddeleri kullanın.

Not

Aşırı köpüklenen temizlik maddeleri kullanmayın.
Tavsiye edilen temizlik maddeleri:

Kullanım	Temizlik maddesi
Suya dayanıklı zeminlerdeki genel temizlik	RM 780 RM 746
Parlak üst yüzeylerdeki (Örn; granit) genel temizlik	RM 755 ES
Sanayi işletmelerindeki zeminlerde genel ve ana temizlik	RM 69 ASF
Küçük fayanslı zeminlerde genel ve ana temizlik	RM 753
Sağlık sektöründe genel fayans temizliği	RM 751
Sağlık sektöründe temizlik ve dezenfeksiyon	RM 732
Alkaliye karşı dayanıklı her türlü zeminde (Örn; PVC) katman ayırma	RM 752
Muşambalı zeminlerde katman ayırma	RM 754

Temiz su

➔ Temiz su deposunun kapağını açın.
➔ Deponun alt kenarının 15 cm altına kadar temiz su (maksimum 60 °C) doldurun.
➔ Temizlik maddesini doldurun.
➔ Temiz su deposunun kapağını kapatın.

Not

Su hattı sistemindeki havayı boşaltmak için, cihazı ilk kez işletmeye almadan önce temiz su deposunu tam olarak doldurun.

Otomatik temizlik maddesi dozaj tertibatı ile çalışma

Hijyen bölgesindeki (Örn; hastaneler, gıda maddesi işletmeleri) çalışmalarda ve çok kirlenmiş zeminlerin genel temizliği için.
➔ Temiz su deposunun kapağını açın.
➔ Dolum ağzının alt kenarına kadar temiz su (maksimum 60 °C) doldurun.
➔ Temizlik maddesini ekleyin. Dozaj uyarılarına dikkat edin.

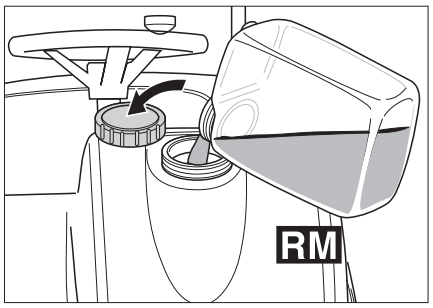

➔ Temiz su deposunun kapağını kapatın.

Temizlik maddesi dozaj tertibat ı (opsiyon)

Temizleme kafasına giden temiz sudaki temizlik maddesinin dozajı bir dozaj tertibatı ile ayarlanır.

⚠ ***Uyarı***

Dozaj tertibatının zarar görme tehlikesi. Temizlik maddesi, temiz su deposuna doldurulmamalıdır.

Not

Dozaj tertibatı ile maksimum % 3 oranında temizlik maddesi dozajı verilebilir.

➔ Temizlik maddesi bulunan tüpü temiz su deposunun önündeki tutucuya yerleştirin.

➔ Tüpün kapağını çıkartın.

➔ Dozaj tertibatının emme hortumunu tüpe sokun. Kontrol camındaki süzgecin tüpün tabanına oturmasına dikkat edin.

➔ Tüpü, dozaj tertibatının kapağından kapatın.

Tüpün dolum seviyesi dikey bir kontrol camı üzerinden görülebilir.
Temizlik maddesi dolum seviyesi tüpün tabanına yaklaşırsa:

➔ Temizlim maddesi tüpünü doldurun ya da değiştirin.

⚠ ***Uyarı***

Temizlik maddesi tipinin değiştirilmesi gerekirse, kimyasal reaksiyonları önlemek için emme hortumu daha önce temiz suyla komple yıkanmalıdır (maksimum su miktarı ve % 3 dozajla 60 saniye boyunca).

Not

Temizlik maddesi tüpü tümüyle boşalırsa, emme hortumunu temizlik maddesi ile tekrar komple doldurmak için dozaj tertibatı 60 saniye boyunca maksimum su miktarı ve % 3 dozajla çalıştırılmalıdır.

Not

Temizlik maddesi tüpünü doldururken ya da değiştirirken, zemine temizlik maddesi damlamaması için dozaj tertibatındaki emme hortumunu temiz su deposu açıkken asın.

Not

Temiz su deposu boşken, temizlik maddesinin dozaj işlemi durdurulur. Temizleme kafası, sıvı beslemesi olmadan çalışmaya devam eder.

Not

Temizlik maddesi pompasının çalışması, ekranda yanıp sönen bir "C" ile gösterilir.

Temizlik programlar ı

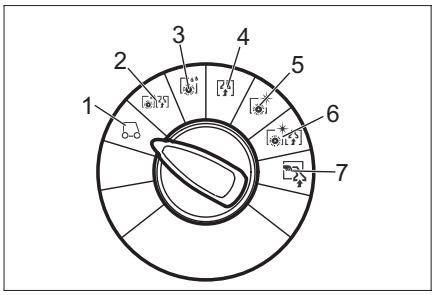

1 Sürüş
Kullanım yerine sürün.

2 Fırçalayarak emme
Zeminin ıslak şekilde temizlenmesi ve pis suyun emilmesi.

3 Sulu fırçalama
Zeminin ıslak şekilde temizlenmesi ve temizlik maddesinin etki etmesinin sağlanması.

4 Emme
Pis suyu emin.

5 Parlatma
Zeminin sıvı kullanmadan parlatılması.

6 Su kullanmadan fırçalayarak emme (parlatarak temizleme)
Zemini sıvı kullanmadan parlatın ve polisaj tozunu emin.

7 Elle temizlik
Temizlik sıvısının duvar-kapak-zemin memesi (opsiyon) kullanılarak uygulanması ve tekrar emilmesi.

Bilgi dü mesi

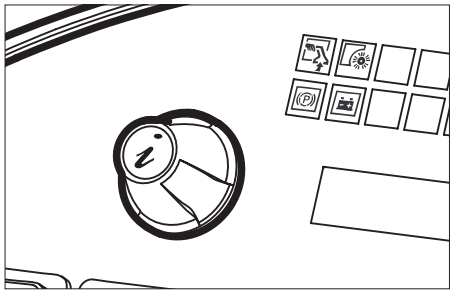

Bilgi düğmesi kullanılarak menü maddeleri seçilir ve ayarlamalar yapılır.

– Düğmenin sağa/sol döndürülmesi ile menü sayfaları ileri/geriye doğru değişir.
– Düğmeye basılması ile seçilen ayar onaylanır.

Ayarlar

Kullanıcı menüsünde, çeşitli temizlik programları için ayarlamalar yapılır. Temizlik programına bağlı olarak çeşitli parametreler ayarlanabilir. Ayarlar, bilgi düğmesine ile yapılır.

Kullan ıcı menüsü

➔ Acil kapama tuşunun kilidini döndürerek açın.

➔ Koltuğa oturun ve anahtar şalterini “1” konumuna getirin.
Ekran, akü şarj seviyesi ve temiz su seviyesini gösterir.

➔ Temizlik programını seçin.

➔ Bilgi düğmesini döndürerek kullanıcı menüsünü çağırın.

➔ Bilgi düğmesini döndürerek istediğiniz parametreyi seçin. O an ayarlanan değer çubuk şeklinde görüntülenir.

➔ Bilgi düğmesine basın – Çubuklu gösterge yanıp söner.

➔ Bilgi düğmesini “min” ve “max” arasında döndürerek parametreyi yeniden ayarlayın.

➔ Değiştirilen ayarı bilgi düğmesine basarak onaylayın ya da ayarlanan değer otomatik olarak kaydedilene kadar bekleyin.

Not

Seçilen parametre 10 saniye boyunca değişmezse, ekran, akü seviyesi ve temiz su seviyesi göstergesine geri döner.
Aynı temizlik parametreleri her temizlik programında özel olarak ayarlanabilir.
Fırça baskı basıncı; süpürerek emme, sulu fırçalama ve polizaj emme programlarında sadece araç hareket halindeyken ayarlanabilir.
Tüm ayarlar cihaz akımsız durumdayken de kayıtlı kalır.

Parametrelerin s ıfırlanmas ı

➔ Kullanıcı menüsünde, bilgi düğmesine basarak “Varsayılan değerler alınsın mı?” maddesini seçin.

➔ Bilgi düğmesine basın. Tüm parametrelerin fabrika ayarı her temizlik programı için tekrar oluşturulur.

Ayarlanabilen parametreler	min:Kademe:max	Açıklama
Su miktarı	1:1:8	1=min., 8=max.
Temizlik maddesi dozajı (opsiyon)	0,5%:0,5%:3%	0,5=min., 3=max.
Fırça basıncı	0:1:8	0=min., 8=max.
FACT (fırça devri)	–	Power-, Whisper-, Fine Clean
Durdurma sırasında fırçanın çalışmaya devam etme süresi	0s:1s:3s	Hareketsiz konumdan kaldırana kadar
Çalışma hızı	1:1:8	1=1km/s, 8=6km/s

Aşağıdaki tabloda, parametrelerin temizlik programları için fabrika ayarları belirtilmiştir. Hiçbir değer girilmemişse, ilgili parametre belirtilen temizlik programında ayarlanamaz.

Fabrika ayar ı

min ■■■■■■□□ max	Su miktar ı	Fırça bas ıncı	Çalı úma hızı
Fırçalayarak emme	5	4	4
Sulu f ırçalama	5	4	4
Kuru emme	–	–	4
Parlatma	–	4	4
Parlatarak emme	–	4	4

	Temizlik ma ddesi dozajı (opsiyon)	FACT (fırça devri)	Fırçan ın çalı úmaya devam etme süresi
Fırçalayarak emme	1%	P	2s
Sulu f ırçalama	1%	P	2s
Parlatma	–	P	0s
Parlatarak emme	–	P	0s
P=Power Clean			

Temizlik maddesi dozaj tertibat ının çalı úırılması (opsiyon)

➔ Temizlik maddesi dozaj tertibatı şalterine basın.

Temizlik maddesinin dozajı otomatik olarak ayarlanır.

Not

Temizlik maddesi dozajı, kullanıcı menüsünde ayarlanabilir.

Not

Temizlik maddesi pompasının çalışması, ekranda yanıp sönen bir "C" ile gösterilir.

Emme kolunun ayarlanması

E ğik konum

Fayanslı kaplamalarda emici sonuçlarının iyileştirilmesi için, emme kolu maksimum 5° eğik konuma getirilebilir.

➔ Yıldız başlı kolları gevşetin.

➔ Emme kolunu döndürün.

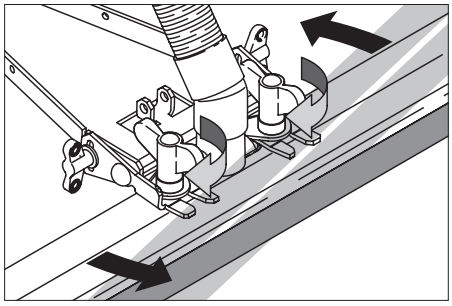

➔ Yıldız başlı kollar

E ğim

Emici sonucunun yetersiz olması durumunda, düz emme kolunun eğimi değiştirilebilir.

➔ Kanatlı somunları gevşetin.

➔ Emme kolunu eğin.

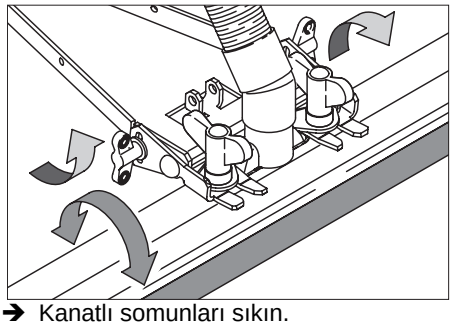

➔ Kanatlı somunları sıkın.

Depolar ın bo úaltılması

Pis suyun bo úaltılması

Not

Pis su deposunun taşması. Pis su deposu dolmuşken, emme türbini kapanır ve "Pis su deposu dolu" kontrol lambası yanıp söner. Emme yapılan tüm temizlik programları bir dakika boyunca bloke edilmiştir. Pis su deposunu boşaltın.

⚠ Uyarı

Yerel atık su işleme talimatlarına uyun.

➔ Tahliye hortumunu tutucudan alın ve uygun bir toplama tertibatı kullanarak indirin.

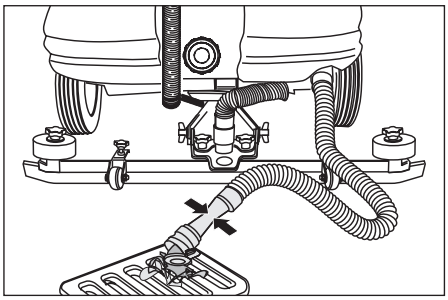

➔ Tahliye hortumundaki dozaj tertibatını açarak pis suyu boşaltın.

➔ Pis su deposunu temiz suyla yıkayın.

Temiz suyun bo úaltılması

➔ Temiz suyu boşaltmak için, hortum bağlantısını ayırın ve uygun bir toplama tertibatı üzerinde tutun.

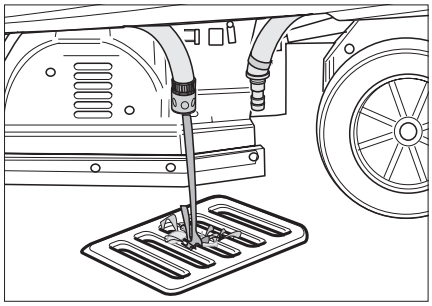

Ta úıma

⚠ Tehlike

Yaralanma tehlikesi! Cihaz, sadece maksimum % 10'a kadar eğimlerde yükleme ve boşlatma işlemleri için kullanılmalıdır. Aracı yavaş sürün.

➔ Bir araç üzerinde taşımak için gergi kemerleri/telleri kullanarak cihazı kaymaya karşı emniyete alın.

BD varyant ı

➔ Disk fırçaları fırça kafasından çıkartın.

Koruma ve Bak ım

⚠ Tehlike

Yaralanma tehlikesi! Cihazdaki tüm çalışmalardan önce anahtar şalterini "0" konumuna getirin ve anahtarı çekin. Akü soketini çekin.

Not

Emme türbini kapatıldıktan sonra çalışmaya devam ediyor. Bakım çalışmalarını, ancak emme türbininin durmasından sonra yapın.

➔ Pis su ve kalan temiz suyu boşaltın ve imha edin.

Bak ım plan ı

Her kullan ımdan sonra

⚠ Uyarı

Hasar görme tehlikesi. Cihaza su püskürtmeyin ve agresif temizlik maddeleri kullanmayın.

➔ Pis suyu boşaltın.

➔ Pis su deposunu temiz suyla yıkayın.

➔ Toz süzgecini kontrol edin, ihtiyaç anında temizleyin.

➔ Sadece BR varyantı: Kaba kir deposunu dışarı çıkartın ve boşaltın.

➔ Cihazın dışını, hafif yıkama çözeltisine batırılmış nemli bir bezle temizleyin.

➔ Emme dudakları ve sıyırıcı dudaklarını temizleyin, aşınma kontrolü yapın ve ihtiyaç anında değiştirin.

➔ Fırçalara aşınma kontrolü yapın, ihtiyaç anında fırçaları değiştirin

➔ Aküyü şarj edin.

Her ay

➔ Akü kutuplarına oksitlenme kontrolü yapın, ihtiyaç anında kutupları fırçalayın ve kutup gresi sürün. Bağlantı kablosunun sıkı oturmasına dikkat edin.
➔ Pis su deposu ve kapak arasındaki contaları temizleyin ve contalara sızdırmazlık kontrolü yapın, gerekirse contaları değiştirin.
➔ Otomatik el frenine çalışma kontrolü yapın
➔ Bakım uygulanmayan akülerde hücrelerin asit yoğunluğunu kontrol edin.
➔ Fırça tünelini temizleyin (sadece BR varyantı).

Her yıl

➔ Müşteri hizmetlerinin öngörülen kontrol çalışmalarını yapmasını sağlayın.

Bakım çalışmaları

Bakım sözleşmesi

Cihazın güvenli bir şekilde çalışması için, yetkili Kärcher satış bürosu ile bakım sözleşmeleri yapılabilir.

Emme dudaklarının değiştirilmesi

➔ Emme kolunu çıkartın.
➔ Yıldız başlı kolları gevşetin.

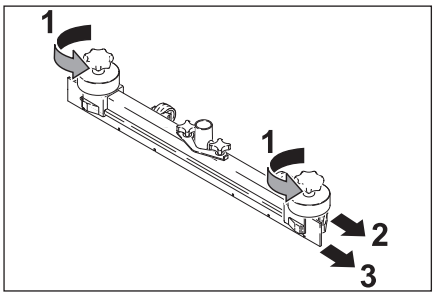

➔ Plastik parçaları çekerek çıkartın.
➔ Emme dudaklarını çekerek çıkartın.
➔ Yeni emme dudaklarını yerleştirin.
➔ Plastik parçaları yerlerine takın.
➔ Yıldız başlı kollar

Fırça merdanelerinin değiştirilmesi

➔ Kanatlı somunları gevşetin.
➔ Yatak kapağını çıkartın.

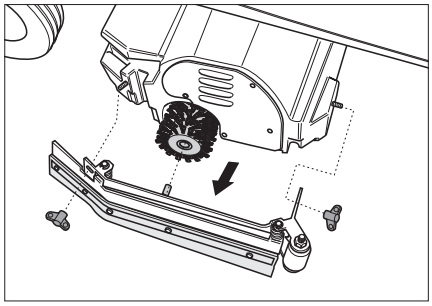

➔ Fırça merdanesini dışarı alın, yeni merdaneyi yerleştirin (fırça merdanelerinin altıgen yuvalarına dikkat edin).

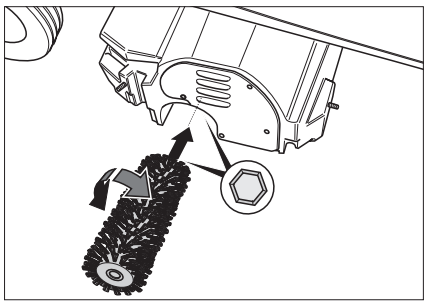

➔ Yatak kapağını oturtun.
➔ Kanatlı somunları sıkın.
➔ İşlemi karşı tarafta tekrarlayın.

Disk fırçaların değiştirilmesi

➔ Disk fırçaları kaldırın.
➔ Disk fırçaları yaklaşık 45 döndürün.
➔ Disk fırçaları aşağı doğru çıkartın.
➔ Yeni disk fırçaları ters sırada yerleştirin.

Antifriz koruma

Donma tehlikesinde:
➔ Temiz ve pis su deposunu boşaltın.
➔ Cihazı donmaya karşı korunmuş bir bölümde durdurun.

Arızalar

⚠ ***Tehlike***

Yaralanma tehlikesi! Cihazdaki tüm çalışmalardan önce anahtar şalterini "0" konumuna getirin ve anahtarı çekin. Akü soketini çekin.

➔ Pis su ve kalan temiz suyu boşaltın ve imha edin.

Bu tablo yardımıyla giderilemeyen arızalarda müşteri hizmetlerini arayın.

Sigortaların değiştirilmesi

Kullanıcı, sadece aşağıdaki değerlere sahip MT yassı soket sigortalarını değiştirebilir:
– 7,5A (F1) – Kumanda ve acil durumda akım beslemesi.
– 30A (F4) – Strok/Aksesuar modülü beslemesi.

Not

Arızalı sigortalar (F2, F3) sadece müşteri hizmetleri tarafından değiştirilmelidir. Bu sigortalar arızalıysa, kullanım koşulları ve tüm kumanda müşteri hizmetleri tarafından kontrol edilmelidir.

Kumanda, kumanda panelinin altına yerleştirilmiştir. Sigortalara ulaşmak için, ayak bölmesinin sol tarafındaki kapak daha önceden sökülmelidir.

➔ Kapağın üstteki ucunda yer alan sabitleme cıvatasını sökün.
➔ Kapağı çıkartın.
➔ Sigortayı değiştirin.
➔ Kapağı yerleştirin.

Not

Sigorta yerleşimi, kapağın iç tarafında gösterilmiştir.

Arıza göstergesi

Ekran, mevcut arızaları 4 saniyelik periyotlar halinde dönüşümlü olarak gösterir (Örnek:

Fırçalama fonksiyonunda
arıza H1/022

4 saniye sonra ekranda arızalar gösterilmeye devam ediyorsa, aşağıdaki yöntemi izleyin:
➔ Anahtar şalterini "0" konumuna getirin.
➔ Ekrandaki metnin silinmesini bekleyin.
➔ Anahtar şalterini "1" konumuna getirin. Arızanın tekrar ortaya çıkması durumunda, gerekli arıza giderme önlemlerini belirtilen sırada uygulayın. Bu sırada, anahtar şalteri "0" konumunda getirilmiş ve akü spketi çekilmiş olmalıdır.
➔ Arıza giderilmezse, arıza kodu/kodlarını (örnekte H1/022) belirterek müşteri hizmetlerini arayın.

Ekranda gösterilen ar ızalar

Elektronik gösterge		Nedeni	Arızanın giderilmesi
Koltuk şalteri açık	seat switch open	Koltuk kontak şalteri etkinleştirilmedi.	Cihaz, sadece koltuk üzerinde bir kişinin bulunması durumunda çalışır.
Gaz pedalını bırakın!	release throttle?	Anahtar şalterinin açılması sırasında gaz pedalı basılmış konumda.	Anahtar şalterini açmadan önce ayağınızı gaz pedalından çekin. Buna rağmen arıza ortaya çıkarsa, müşteri hizmetlerini arayın.
akü boş -> Şarj edin!	battery empty -> charge!	Akünün boşalma nedeniyle kapanma gerilimine ulaşıldı. Temizleme üniteleri bir daha devreye sokulamıyor. Sürüş tahriki ve aydınlatma etkinleştirilemiyor.	Cihazı şarj istasyonuna götürün ve aküyü şarj edin.
Akü boşaldı	battery totally discharged!	İzin verilen akü kapasitesinden daha fazlası alındı. Tüm üniteler kapatılır. Makine artık çalışmaya hazır değildir.	Ön tekerlek freninin kilidini elinizle açın. (Dikkat! Cihazda artık frenleme etkisi bulunmamaktadır!). Kilit açılamazsa, müşteri hizmetlerini arayın. Cihazı şarj istasyonuna kadar itin. Aküyü şarj edin.
Kir deposu dolu; temizlik duruyor	sewage tank full cleaning stops	Pis su deposu dolu.	Pis su deposunu boşaltın.
Çalışma saati 0'a getirildi!	operating hours set to 0!	Çalışma saatlerinin kaydedilmesi sırasında cihazda dahili arıza. Tekrar çalıştırma sırasında tüm çalışma saatleri sıfırlanır.	Yok, bilgi amaçlı.
Kumanda ısındı! Soğutun!	moduletemp. high let cool down!	Kumanda çok sıcak.	Anahtar şalterini "0" konumuna getirin. En az 10 dakika bekleyin. Anahtar şalterini "1" konumuna getirin.
Sürüş motoru ısındı! Soğutun!	drive motor hot! let cool down!	Eğimli yolda sürüş ya da frenlerin bloke olması nedeniyle sürüş motoru aşırı ısındı.	Anahtar şalterini "0" konumuna getirin. En az 10 dakika bekleyin. Anahtar şalterini "1" konumuna getirin. Mümkünse cihazı düz bir yere götürün. İhtiyaç anında el freni ve gaz pedalını kontrol edin.
Kontaktör açık!!	contactor open!!	Kumandada arıza.	Anahtar şalterini "0" konumuna getirin. En az 10 saniye bekleyin. Anahtar şalterini "1" konumuna getirin.
Kapatma, veri yolu beslemesi eksik	Shutdown, missing bus supply		Müşteri hizmetlerine haber verin.

Ekranda gösterilmeyen arı zalar

Arıza	Arızanın giderilmesi
Cihaz çalıştırılamıyor	Akü soketini takın.
	Anahtar şalterini "1" konumuna getirin.
	Sigortayı F1 kontrol edin, gerekirse değiştirin. *
	Aküyü kontrol edin, gerekirse değiştirin.
Yetersiz su miktarı	Temiz su seviyesini kontrol edin, gerekirse depoyu doldurun
	Hortumlara tıkanma kontrolü yapın, gerekirse hortumları temizleyin.
	Temiz su filtresini temizleyin.
Yetersiz emme kapasitesi	Pis su deposu ve kapak arasındaki contaları temizleyin ve contalara sızdırmazlık kontrolü yapın, gerekirse contaları değiştirin.
	Emme türbinin emme ağzındaki yatık filtreyi temizleyin.
	Emme kolundaki emme dudağını temizleyin, gerekirse değiştirin
	Emme hortumuna tıkanma kontrolü yapın, gerekirse hortumu temizleyin.
	Emme hortumuna sızdırmazlık kontrolü yapın, gerekirse hortumu değiştirin.
	Pis su tahliye hortumundaki kapağın kapalı olup olmadığını kontrol edin.
	Emme kolunun ayarını kontrol edin.
Yetersiz temizleme sonucu	Baskı basıncını ayarlayın.
	Fırçalara aşınma kontrolü yapın, ihtiyaç anında fırçaları değiştirin
Fırçalar dönmüyor	Baskı basıncını azaltın.
	Yabancı maddelerin fırçaları bloke edip etmediğini kontrol edin, gerekirse yabancı maddeleri çıkartın
İsteğe bağlı tepe lambası ve/ veya çalışma lambası yanmıyor	Sigortayı F4 kontrol edin, gerekirse değiştirin. *
* Sigortalar, kablo bağlantı plakasındaki yassı soket yuvalarında yer alır ve kapak açıldıktan sonra sigortalara ulaşılabilir.	

Aksesuar

Tanımlama	Parça No. BR 75/140	Parça No. BR 90/140	Tanımlama	Adet	Cihaz adet BR 75 (BR 90) kullanır
Fırça merdanesi, beyaz (yumuşak)	6.906-496	6.906-010	Hassas zeminlerin parlatılması ve alt zemin temizliği için.	1	2
Fırça merdanesi, kırmızı (orta, standart)	5.762-285	6.906-007	Daha güçlü kirlenmiş zeminler için de alt zemin temizliği.	1	2
Fırça merdanesi, turuncu (yüksek/ derin)	6.906-495	6.906-009	Şekilli zeminlerin (emniyet fayansları, vb) ovalanması için.	1	2
Fırça merdanesi, yeşil (sert)	6.906-494	6.906-008	Çok kirlenmiş zeminlerin ana temizliği ve katman ayırma için (Örn; mumlar, akrilat).	1	2
Fırça merdanesi, siyah (çok sert)	6.906-497	6.906-252		1	2
Ped merdane mili	4.762-316	4.762-189	Merdane pedlerinin sabitlenmesi için.	1	2
Merdane pedi, beyaz (çok yumuşak)	6.369-389	6.369-389		20	2 (3)
Merdane pedi, sarı (yumuşak)	6.369-454	6.369-454	Zeminlerin parlatılması için.	20	2 (3)
Merdane pedi, kırmızı (orta)	6.369-456	6.369-456	Hafif kirli zeminlerin temizlenmesi için	20	2 (3)
Merdane pedi, yeşil (sert)	6.369-455	6.369-455	Normal ile çok kirlenmiş zeminlerin temizlenmesi için.	20	2 (3)
Zemin çalışma kafasının lastik dudağı	5.394-640	5.394-640	Standart	1	2
Zemin çalışma kafasının lastik dudağı	5.394-754	5.394-754	Aşınmaya karşı ekstra dayanıklı	1	2

Tanımlama	Parça No. BD 75/140	Parça No. BD 90/140	Tanımlama	Adet	Cihaz adet BD 75 (BR 90) kullanır
Disk fırça, doğal (yumuşak)	6.369-492	6.906-056	Zeminlerin parlatılması için.	1	2
Disk fırça, kırmızı (orta, standart)	6.906-346	6.906-054	Az kirlenmiş ya da hassa zeminlerin temizlenmesi için.	1	2
Disk fırça, siyah (sert)	6.906-491	6.906-055	Çok kirli zeminlerin temizlenmesi için.	1	2
Sürgü tablası	6.906-493	6.906-332	Pedlerin sabitlenmesi için.	1	2
Disk ped, kırmızı (orta)	6.369-791	6.369-024	Hafif kirli zeminlerin temizlenmesi için	5	2
Disk ped, yeşil (sert)	6.369-790	6.369-023	Çok kirli zeminlerin temizlenmesi için.	5	2
Disk ped, siyah (çok sert)	6.369-789	6.369-022	Çok kirli zeminlerin temizlenmesi için.	5	2
Lastik dudak, gri	6.273-214	6.273-214	Standart	20	2 (3)
Lastik dudak, yağa dayanıklı	6.273-208	6.273-208	yağa dayanıklı	20	2 (3)
Emme kolu, düz	4.777-049	4.777-049	Standart	1	1
Emme kolu, kavisli	4.777-056	4.777-056	Standart	1	1
Zemin çalışma kafasının lastik dudağı	5.394-640	5.394-640	Standart	1	2
Zemin çalışma kafasının lastik dudağı	5.394-754	5.394-754	Aşınmaya karşı ekstra dayanıklı	1	2

Montaj setleri

Montaj seti; Püskürterek temizleme	2.640-186	Ulaşılması zor yerlerin temizlenmesini kolaylaştırır.
Montaj seti; Geri dönüşüm modu	2.640-201	Depoyu doldurmadan çalışma süresini uzatır.
Montaj seti; Koruyucu çatı (sadece BR/BD 90/140)	2.640-185	Düşen cisimlere karşı korur.
Montaj seti; Tepe lambası	2.640-108	
Montaj seti; Çalışma aydınlatması	2.640-109	
Montaj seti; Arkalık	2.640-681	

Teknik bilgiler

		BR 90/140 R	BR 75/140 R Eco	BD 90/140 R	BD 75/140 R Eco
Güç					
Nominal gerilim	V	24	24	24	24
Akü kapasitesi	Ah (5h)	400	240	400	240
Ortalama güç alımı	W	3100	2100	2800	2100
Sürüş motorunun gücü (nominal güç)	W	600	600	600	600
Emme motorunun gücü	W	800	800	800	800
Fırça motorunun gücü	W	2x 750	2x 600	2x 600	2x 600
Emme					
Emme kapasitesi, hava miktarı	l/s	28	28	28	28
Emme kapasitesi, vakum	kPa	14	14	14	14
Temizleme f ırçalar ı					
Çalışma genişliği	mm	900	750	900	750
Fırça çapı	mm	110	110	460	400
Fırça devri	d/dk	1300	1200	180	160
Ölçüler ve a ırlıklar					
Sürüş hızı (max.)	km/saat	6	6	6	6
Tırmanma kapasitesi (max.)	%	10	10	10	10
Teorik yüzey gücü	m^2/s	3000	3000	3600	3600
Temiz/pis su deposunun hacmi	l	140/140	140/140	140/140	140/140
Uzunluk	mm	1550	1550	1550	1550
Genişlik	mm	940	870	940	870
Yükseklik	mm	1340	1340	1340	1340
Ağırlık (akülü/aküsüz)	kg	550/230	550/230	550/230	550/230
Ses emisyonu					
Ses şiddeti seviyesi (EN 60704-1)	dB(A)	70	70	70	70
Cihaz titre úmleri					
Toplam titreşim değeri (ISO 5349)					
Kollar, direskiyon	m/s^2	0,1	0,1	0,1	0,1
Ayaklar, pedal	m/s^2	0,1	0,1	0,1	0,1
Koltuk yüzeyi	m/s^2	0,1	0,1	0,1	0,1

AB uygunluk bildirisi

İşbu belge ile, aşağıda adı geçen cihazın mevcut tasarımıyla, yapı tarzıyla ve tarafımızdan piyasaya sürülen modeliyle, AB yönetmeliklerinin ilgili temel güvenlik ve sağlık şartlarına uygun olduğunu bildiririz. Onayımız olmadan cihazda herhangi bir değişiklik yapılması durumunda bu beyan geçerliliğini yitirir.
ÜRÜN: Koltuklu zemin temizleme cihazı
TİP: 1.246-xxx, 1.480-xxx
İlgili AB yönetmelikleri:
98/37/EG73/23/EWG (+93/68/EWG)89/336/EWG (+91/263/EWG, 92/31/EWG, 93/68/EWG)
Kullanılmış olan uyumlu standartlar:
DIN EN 60 335-1DIN EN 60 335-2-29 DIN EN 60 335-2-72
DIN EN 55 014-1: 2000 + A1: 2001 + A2: 2002DIN EN 55 014-2: 1997 + A1: 2001DIN EN 61 000-3-2: 2000DIN EN 61 000-3-3: 1995 + A1: 2001
Kullanılan ulusal standartlar:
--
Seri üretilen cihazların daima AB yönetmeliklerine ve geçerli tüm standartlara uygunluğu, şirket içi önlem ve uygulamalar sayesinde garanti edilmiştir. İmzası bulunanlar, işletme yönetimi adına ve işletme yönetimi tarafından verilen vekalete dayanarak işlem yapar.

5.957-712 (01/05)

Alfred Kärcher Kommanditgesellschaft.
Şirket ikameti Winnenden. Kayıtlı olunan mahkeme: Waiblingen, HRA 169.
Kişisel olarak sorumlu şirket ortağı. Kärcher Reinigungstechnik GmbH. Şirket ikameti Winnenden, 2404 Registergericht Waiblingen, HRB
Şirket müdürü: Dr. Bernhard Graf, Hartmut Jenner, Georg Metz

Alfred Kärcher GmbH Co. KG
Cleaning Systems
Alfred-Kärcher-Straße 28-40
P.O. Box 160
D-71349 Winnenden
Tel.:++49 7195 14-0
Faks :++49 7195 14-2212

H. Jenner i.V. S. Reiser

Garanti

Her ülkede yetkili distribütörümüz tarafından verilmiş garanti şartları geçerlidir. Garanti süresi içinde cihazınızda oluşan muhtemel hasarları, arızanın kaynağı üretim veya malzeme hatası olduğu sürece ücretsiz olarak karşılıyoruz. Garanti hakkınızdan yararlanmanızı gerektiren bir durum olduğu zaman, ilgili faturanız ile birlikte satıcınıza veya size en yakın yetkili servisimize başvurunuz.

Şarj cihazı; Ambalaj varyantı

Güvenlik uyarıları

Cihazı ilk defa kullanmadan önce bu kullanma kılavuzunu okuyun ve buna uygun şekilde davranın. Akü üreticisinin uyarılarına da dikkat edin.

⚠ ***Tehlike***

– *Çocukları aküler ve şarj cihazından uzak tutun.*
– *Şarj cihazının soketi değiştirilmemelidir.*
– *Şarj cihazı sadece tavsiye edilen akülerle birlikte kullanılmalıdır. Şarj cihazına yanlış aküler bağlanırsa, akülerde aşırı oranda gaz oluşabilir, aküler haşlanabilir ve patlayabilir.*
– *Şarj cihazı sadece fabrika teslimi sırasında belirtilen montaj konumunda çalıştırılmalıdır.*

Kurallara uygun kullanım

Bu şarj cihazını sadece bu kullanım kılavuzundaki bilgilere uygun olarak kullanın.

– Şarj cihazı, sadece kusursuz durumdaki kurşunlu tahrik akülerinin şarj edilmesi için kullanılmalıdır.
– Şarj cihazı, sadece 24 Volt şebeke gerilimine sahip, bakım gerektirmeyen kurşunlu tahrik aküleri için kullanılmalıdır.
– Şarj cihazı, sadece şebeke tarafındaki şu sigorta ile birlikte çalıştırılmalıdır: En az 10 A gL emniyet sigortası ya da en az 10 A (B ya da C karakteristiği) sigorta otomatı.

Kontrol lambaları

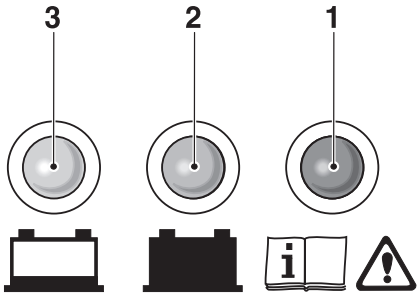

1 Kırmızı LED yanarsa = Şarj cihazı/ aküde arıza, müşteri hizmetlerine haber verin
2 Yeşil LED yanarsa = Akü dolu
3 Sarı LED yanarsa = Akü şarj ediliyor

İşletime alma

⚠ ***Tehlike***

Patlama tehlikesi!

– *Aküleri boş alanlarda, trafik yollarında, patlama tehlikesi bulunan bölümlerde ve elektrik ileten tozların bulunduğu bölümlerde çalıştırmayın.*
– *Akülerin şarj edilmesi sırasında patlayıcı maddeler oluşabilir. Aküler ve şarj cihazının yakınında sigara içmeyin. Ateş ve kıvılcım oluşumunu önleyin.*
– *Akülerin şarj edilmesi sırasında cihazın hava kızağı kapatılmamalıdır. Şarj işlemi sırasında temizlik cihazının kapağını açık tutun.*

➔ Şarj cihazının şebeke fişini 230 V kablo şebekesinin topraklanmış bir prizine bağlayın. Şarj işlemi otomatik olarak başlar.

Bakım

Şarj cihazı bakım gerektirmez. Bazı parçalar aşınmaya maruz kaldığı için, şarj cihazının düzenli olarak bir teknisyen tarafından kontrol edilmesini öneriyoruz. Cihaz, sadece bir elektrik teknisyeni tarafından açılmalı ve onarılmalıdır. Lütfen müşteri hizmetlerinize başvurun.

Teknik bilgiler

Şebeke gerilimi	220-230 V, 50 Hz
Çıkış gerilimi	24 V
Çıkış akımı	max. 50 A
Çıkış akımı Eco	max. 36 A
Şarj karakteristik eğrisi	Koruma kademeli IUIa
Çevre sıcaklığı	0 -40 °C
Hava nemi, çiy ile ıslanmamıştır	0-90%
Ağırlık	5,5 kg
Koruma şekli	IP 20
Koruma sınıfı	I
Ölçüler (U x G x Y)	85x219x308 mm

Уважаемый

Перед использованием прибора в первый раз необходимо ознакомиться с настоящим руководством по эксплуатации и выполнять указания, содержащиеся в нем. Сохраните эту инструкцию по эксплуатации для дальнейшего пользования или для последующего пользователя.

Содержание

Указания по технике безопасности	166
Назначение	166
Использование по назначению	166
Охрана окружающей среды, утилизация	166
Описание элементов управления и рабочих узлов	167
Перед началом работы	169
Эксплуатация	170
Уход и техническое обслуживание	173
Неполадки	174
Принадлежности	176
Технические данные	177
Заявление о соответствии ЕС	177
Гарантия	177
Вариант комплектации зарядного устройства	178

Указания по технике безопасности

Перед первым использованием прибора прочитайте и соблюдайте данное Руководство по эксплуатации и прилагаемуд брошюру по технике безопасности при работе с щеточными моющими приборами и моющими приборами-распылителями № 5.956-251 и затем действуйте.

Использование аппарата допускается на поверхностях с уклоном макс. 10%.

Защитные приспособления

Защитные приспособления предназначены для защиты оператора. Их отключение, а также работа в обход их функций не допускаются.

Для немедленнго выключения всех функций вытянуть штекер аккумулятора.

Предохранительный выключатель отключает тяговый двигатель с замедлением в 1,5 сек., если во время работы оператор покидает свое место.

Назначение

- в отношении содержащихся в данном руководстве по эксплуатации указаний -

⚠ Опасность

Означает непосредственно грозящую опасность. Несоблюдение указания может повлечь смерть или самые тяжкие травмы.

⚠ Предупреждение

Означает возможно потенциально опасную ситуацию. Несоблюдение указания может вызвать легкие травмы или повредить материальные ценности.

Указание

Означает советы по применению и важную информацию.

Использование по назначению

Прибор предназначен для влажной уборки или полирования ровных полов.

– При этом он может быть легко настроен на конкретную задачу путем задания параметров количества воды, усилия нажима и частоты вращения щеток, количества моющего средства, а также скорости движения.
– Ширина рабочей поверхности в 750 мм (BR/BD 75/140) или 900 мм (BR/BD 90/140) и вместимость баков для чистой и грязной воды по 140 л каждый обеспечивают эффективную мойку при длительном использовании прибора.
– Прибор является самодвижущимся, тяговый двигатель питается от контейнерного аккумулятора.
– Аккумуляторы можно заряжать с помощью зарядного устройства, подключив его к розетке с напряжением 230 В.
– Аккумулятор и зарядное устройство находится в комплекте при комплексной поставке прибора.

Указание

В соответствии с выполняемой задачей по чистке прибор может быть оснащен различными принадлежностями.
Закажите наш каталог или посетите нашу страницу в Интернете www.kaercher.com.

Использование по назначению

Используйте данный прибор исключительно в соответствии указаниями данного руководства по эксплуатации.

– Прибор может применяться только для мойки гладких полов, не чувствительных к сырости и полированию.
– Диапазон рабочей температуры составляет от +5°C до +40°C.
– Прибор не пригоден для мойки замерзших полов (например, в холодильных установках).
– Прибор разрешается оснащать только оригинальными принадлежностями и запасными частями.
– Прибор был разработан для мойки полов внутри помещений или площадей, находящихся под крышей. Для использования прибора в других областях работы следует проверить возможность применения других щеток.
– Прибор не предназначен для чистки общественных транспортных дорог.
– Использование прибора на чувствительных к давлению полах не разрешается. Допустимая удельная нагрузка на поверхность пола подлежит соблюдению. Нагрузка на поверхность, создоваемая прибором, описана в тезнических данных.
– Прибор не пригоден для использования во взрывоопасной среде.
– С помощью прибора не разрешается собирать горучие газы, неразбавленные кислоты или растворители.
  К ним относятся бензин, растворитель или мазут, которые при завихрении с всасываемым воздухом могут образовывать взрывоопасные смеси. Не использовать ацетон, неразбавленные кислоты и растворители, так как они разрушают материалы, из которых изготовлен прибор.

Охрана окружающей среды, утилизация

	Материал упаковки подлежит вторичной переработке. Просьба не выбрасывать упаковку вместе с домашними отходами, а сдать ее в пункт приема вторичного сырья.
	Старые приборы содержат ценные перерабатываемые материалы, подлежащие передаче в пункты приемки вторичного сырья. Аккумуляторы, масло и иные подобные материалы не должны попадать в окружающую среду. Поэтому мы просим вас сдавать или утилизовать старые приборы через соответсвующие системы сбора подобных отходов.

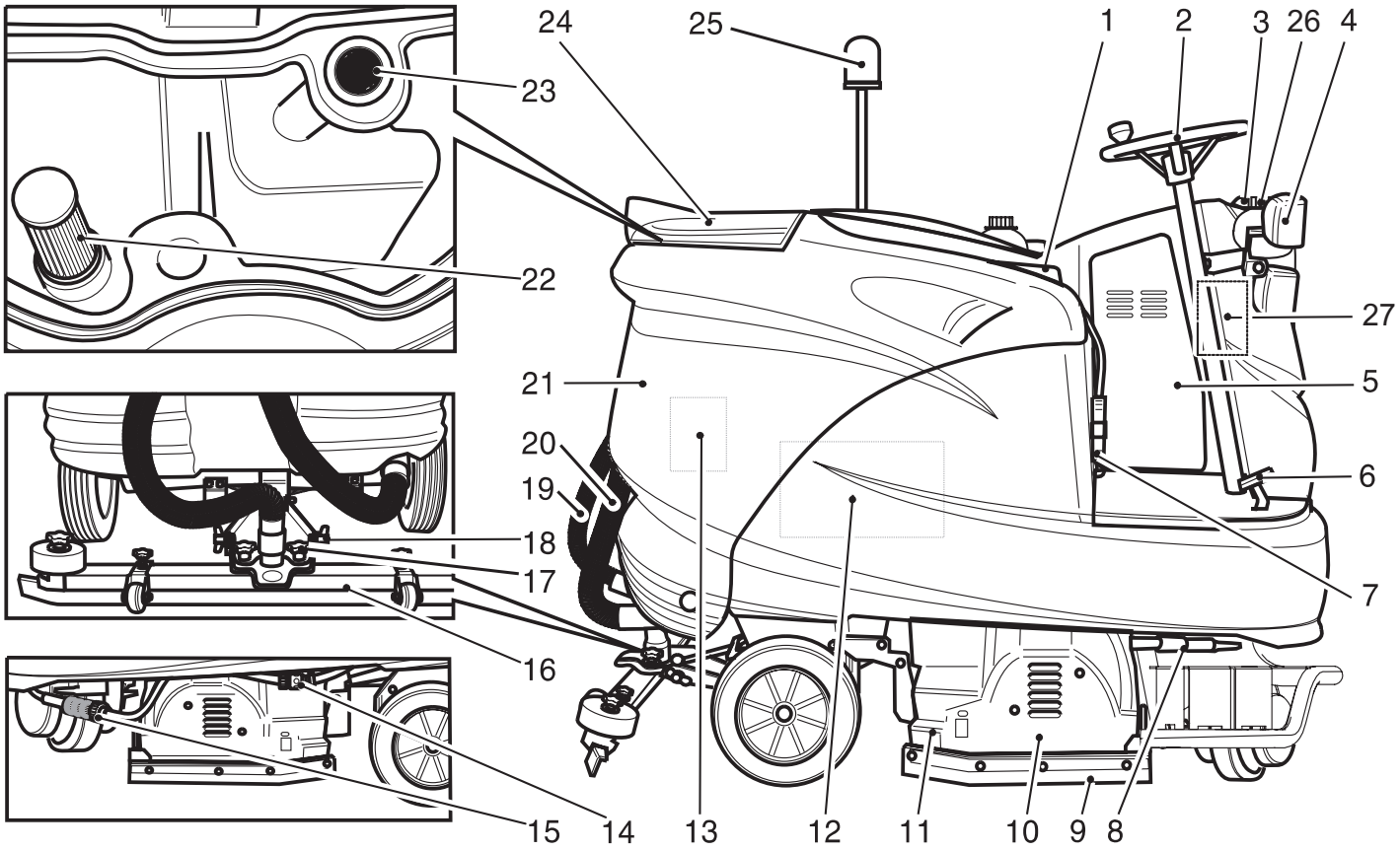

1 Сиденье (с предохраняющим переключателем)
2 Рулевое колесо
3 Блокировка бака чистой воды
4 Свет (опция)
5 Электроника/управление
6 Ходовая педаль
7 Штекер аккумулятора/кнопка аварийного выключения
8 Переключение режима работы "Повторное использование воды/ использование чистой воды" (опция)
9 Чистящая кромка
10 Моющий узел
11 Резервуар для крупных частиц грязи (только в BR)
12 Аккумулятор
13 Всасывающая турбина
14 Соединение шланга для слива чистой воды
15 Фильтр чистой воды
16 Всасывающая планка *
17 Крестообразные ручки для крепления всасывающей планки
18 Барашковые гайки для наклона всасывающей планки
19 Всасывающий шланг
20 Шланг слива грязной воды
21 Резервуар грязной воды
22 Фильтр повторного использования (опция)
23 Сетчатый фильтр
24 Крышка резервуара грязной воды
25 Проблесковый маячок (опция)
26 2.5 л бутылка моющего средства (опция)
27 Дозатор моющего средства (опция)

* не входит в объеме поставки

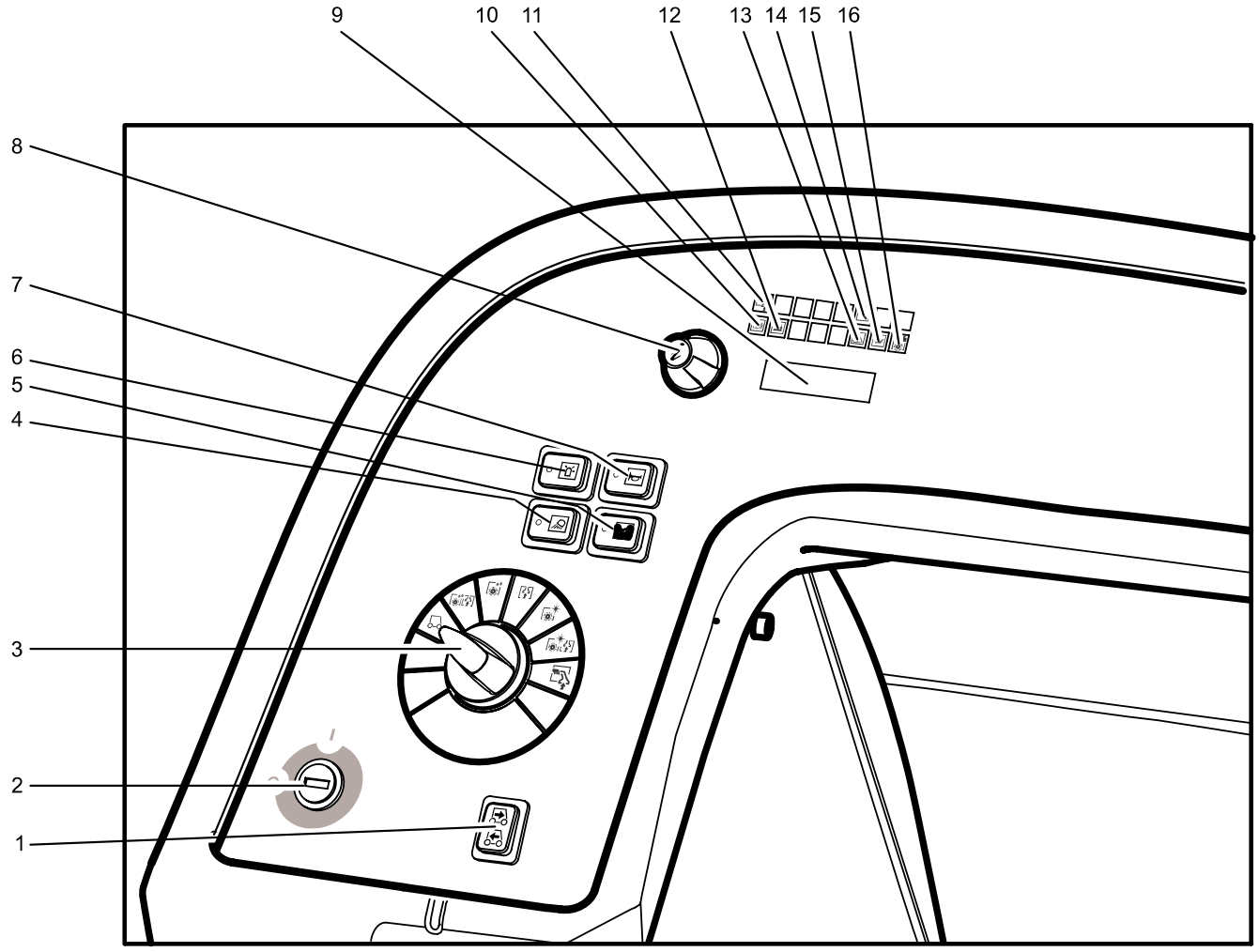

1 Переключатель направления движения
2 Пусковой замок
3 Переключатель программ
4 Включетель рабочего освещения (опция)
5 Переключатель дозатора моющего средства (опция)
6 Включатель проблескового маячка (опция)
7 Звуковой сигнал
8 Информационная кнопка
9 Дисплей
10 Контрольная лампочка "Автоматический стояночный тормоз активирован"
11 Контрольная лампочка "Программа ручной мойки активирована"
12 Контрольная лампочка "Контроль аккумулятора"
13 Контрольная лампочка "Сбой"
14 Контрольная лампочка "Тех. обслуживание"
15 Контрольная лампочка "Резервуар грязной воды полный"
16 Контрольная лампочка "Перегрузка щетки"

Перед началом работы

Аккумуляторы

При обращении с аккумуляторами следует соблюдать следующие предупредительные указания:
Соблюдать указания на аккумуляторе и в инструкции по пользованию!

	указания на аккумуляторе, в инструкции по пользованию и руководстве по эксплуатации прибора
	Носить защиту для глаз
	Не допускать детей к электролиту и аккумуляторам.
	Опасность взрыва
	Запрещается разведение огня, искрение, открытые источники света и курение
	Опасность получения химических ожогов
	Первая помощь
	Предупредительная маркировка
	Утилизация
Pb	*Не выбрасывать аккумулятор в мусорный контейнер*

⚠ ***Опасность***

Взрывоопасность Не класть инструменты или подобные предметы на аккумулятор, т.е. конечные полюса и на соединители элементов. Опасность получения травм. Кокогда не прикасаться ранами к свинцовым элементам. После работ с аккумулятором необходимо очистить руки.

Установка и подключение аккумуляторов

В варианте комплектации BAT аккумулятор уже установлен.

➔ Откинуть бак для воды назад.

➔ Поставить аккумулятор в ваннну.

⚠ ***Предупреждение***

Соблюдать правильную полярность.

➔ Зажать подводящий кабель, входящий в комплект поставки, на еще свободных полюсах аккумулятора (+) и (-).

➔ Откинуть бак для воды вперед.

⚠ ***Предупреждение***

Перед началом работы прибора зарядить аккумулятор.

Зарядка аккумулятора

Указание

Прибор оснащен защитой от чрезмерной разрядки, т.е. при достижении минимально допустимого уровня заряда прибор может только передвигаться при использовании освещения, находящегося в определенных случаях в комплекте прибора. На пульте управления индикация контроля аккумулятора начинает светиться в данном случае красным светом.

➔ В этом случае аппарат следует направить к зарядной станции, избегая при этом подъемов.

Указание

При использовании других аккумуляторов (например, других изготовителей) защита от чрезмерной разрядки должна быть настроена заново для соответствующего типа аккумулятора службой сервисного обслуживания фирмы Karcher.

⚠ ***Опасность***

Опасность получения травм от удара электрическим током. Принимать во внимание параметры электрической сети и предохранителей, см. "Зарядное устройство".
Зарядное устройство следует применять только в сухих помещениях с достаточной вентиляцией!

Указание

Время зарядки аккумулятора составляет в среднем прибл. 10 часов. Рекомендуемые для использования зарядные приборы (подходящие к соответственно применяемым аккумуляторам) управляются электронной системой и заканчивают процесс зарядки автоматически.

⚠ ***Опасность***

Взрывоопасность Зарядка заливных аккумуляторов допускается только при открытом капоте.

➔ Опорожнить резервуар грязной воды.

➔ Откинуть бак грязной воды назад.

➔ Снять штекер аккумулятора и соединить его с зарядным кабелем.

➔ Подключить зарядное устройство к сети и включить.

После завершения процесса зарядки

➔ Выключить зарядное устройство и отсоединить его от сети.

➔ Отсоединить аккумуляторный кабель от зарядного кабеля и соединить с прибором.

малообслуживаемые аккумуляторы (аккумуляторные батареи с жидким электролитом)

➔ За час до окончания процесса зарядки добавить дистиллированной воды, обратить внимание на правильный уровень электролита. Аккумулятор обозначен соответствующим образом. К концу процесса зарядки все аккумуляторные элементы должны выделять газ.

⚠ ***Опасность***

Опасность получения химических ожогов!

– *Доливка воды в разряженный аккумулятор может привести к выливанию электролита.*
– *При обращении с аккумуляторным электролитом следует носить защитные очки и соблюдать предписания для предотвращения травм и повреждений одежды.*
– *Брызги электролита, попавшие на кожу или одежду, следует незамедлительно смыть обильным количеством воды.*

⚠ ***Предупреждение***

Опасность повреждения!

– *Для залива в аккумулятор использовать только дистиллированную или обессоленную воду (стандарт Союза немецких инженеров VDE 0510).*
– *Не использовать добавки (так называемые "улучшающие средства"), в противном случае теряется право на гарантию.*

Рекомендуемые аккумуляторы

Комплект аккумуляторов	№ заказа:
BR/BD 90/140 R	6.654-052
BR/BD 75/140 R Eco	6.654-112

Рекомендуемые зарядные устройства

Зарядное устройство	№ заказа:
BR/BD 90/140 R	6.654-139
BR/BD 75/140 R Eco	6.654-193

Аккумуляторы и зарядные устройства можно приобрести в специализированных местах торговли.

FZdkbfZevgu□ **ZZjblu**
Zddmfmeylhjh

Длина	Ширина	высота
BR/BD 90/140 R		
620 мм	430 мм	467 мм
BR/BD 75/140 R Eco		
622 мм	353 мм	379 мм

Если в варианте BAT используются заливаемые аккумуляторы, следует учитывать следующее:
– Необходимо соблюдать максимальные габариты аккумулятора.
– При зарядке заливаемых аккумуляторов сиденье должно быть откинуто вверх.
– При зарядке заливаемых аккумуляторов необходимо соблюдать предписания изготовителя аккумулятора.

Выгрузка **ZiiZjZlZ**

Указание

Для немедленнго выключения всех функций вытянуть красный штекер аккумулятора.

➔ Разрезать упаковочную ленту из искусственного материала и снять упаковку.
➔ Снять крепления стяжными хомутами в точках крепления.
➔ Четыре обозначенные донные доски поддона закреплены винтами. Данные доски следует отвинтить.
➔ Положить доски на край поддона. При этом доски расположить так, чтобы они лежали перед колесами прибора. Закрепить доски с помощью винтов.

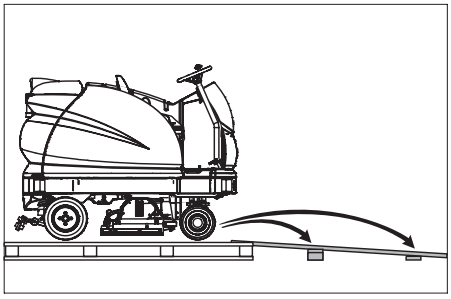

➔ Для подпорки подложить под рампу балки, находящиеся в упаковке.
➔ Снимите деревянные колодки, предназначенные для стопорения колес и подложите их под рампу.
➔ Вставить аккумуляторный штекер.
➔ Пусковой замок перевести в позицию "1".
➔ Нажать на переключатель направления движения и медленно переместить прибор с рампы вниз.
➔ Пусковой замок перевести в позицию "0".

MklZghdZ slhd

ZjbZgl BD

Перед включением прибора необходимо установить дисковые щетки (см. "Работы по техническому обслуживанию").

ZjbZgl BR

Щетки установлены.

MklZghdZ kZkuZxsc ieZgdb

➔ Установить всасывающую планку в подвеске так, чтобы профильная пластина находилась над подвеской.
➔ Затянуть крестообразные ручки.

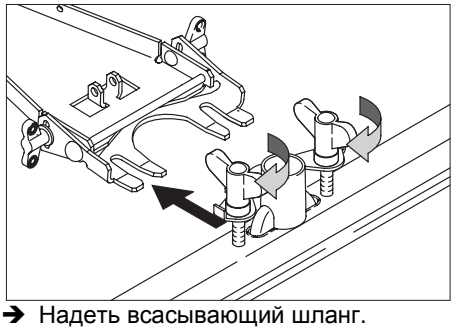

➔ Надеть всасывающий шланг.

WdkiemZlZpby ijbhjZ

Указание

Для немедленнго выключения всех функций вытянуть красный штекер аккумулятора.

Чтобы ознакомиться с аппаратом, первые попытки езды следует проводить на открытой, свободной площадке.

IjhjdZ klhyghqghh lhjfhaZ

⚠ ***Опасность***

Опасность несчастных случаев. Перед началом работы всегда следует проверять на ровной поверхности исправность стояночного тормоза.

➔ Занять место в сидении водителя.
➔ Пусковой замок перевести в позицию "1".
➔ Выбрать направление движения.
➔ Плавно нажать на ходовую педаль.

Тормоз должен разблокироваться со слышимым звуком (контрольная лампочка стояночного тормоза на пульте управления гаснет). На ровной поверхности прибор должен начать плавно катиться. Если педаль отпускается, то слышно включается тормоз. Если вышеописанного не происходит, то прибор необходимо выключить и обратиться в службу сервисного обслуживания.

Lhjfhgb_

⚠ ***Опасность***

Опасность несчастных случаев. Если функция торможения прибора не срабатывает, необходимо действовать следующим образом:

➔ Если при отпускании педали движения прибор не останавливается на рампе с уклоном более 2%, то по причинам безопасности штекер аккумулятора в качестве функции аварийного выключения может быть вынут только тогда, если до этого перед каждым включением прибора осуществлялась проверка надлежащего механического функционирования стояночного тормоза.
➔ На плоскостях с уклоном менее 2% в любом случае вынимать штекер аккумулятора.
➔ После полной остановки прибора (на ровной поверхности) его надлежит отключить и обратиться в службу сервисного обслуживания!

– Дополнительно следует соблюдать указания по профилактическому обслуживанию тормозов.

bgb_

⚠ ***Опасность***

Опасность опрокидывания прибора на слишком крутых склонах.

➔ *В направлении движения допускается езда аппарата по склонам до 10%.*

Опасность опрокидывания при быстрой езде на поворотах.
Опасность заноса прибора на мокром полу.

➔ *На поворотах следует замедлять скорость движения.*

Опасность опрокидывания на нестабильном грунте.

➔ *Разрешается перемещать прибор только по прочному основанию.*

Опасность опрокидывания прибора при большом боковом уклоне.

➔ *В направлениях, поперечных к направлению движения, допускается передвижение аппарата только по склонам до макс. 10%.*

Указание

Аппарат устроен таким образом, что щеточная головкаss выступает справа. Это дает возможность работать с обзорностью в местах рядом с краями.

➔ Занять место оператора и установить пусковой замок в позицию "1".
➔ с помощью переключателя направления движения на пульте управления установить направление движения,
➔ нажатием на педаль движения задать скорость прибора,
➔ Остановка прибора: Отпустить педаль хода.

Указание

Направление движения можно также менять во время движения прибора. Благодаря этому можно осуществлять

уборку сильно загрязненных участков, передвигая прибор вперед и назад.

lj_madZ

В случае перегрузки через некоторое время происходит отключение тягового двигателя. На дисплей выводится сообщение о сбое.
В случае перегрева системы управления соответствующий агрегат отключается.

➔ Прибор должен охладиться в течение, как минимум, 15 минут.
➔ Пусковой замок перевести в позицию "0".
➔ Немного подождите.
➔ Пусковой замок перевести в позицию "1".

AZihegb_ **jZhqbo bdhklc**

Fhxs_ kjlh

⚠ ***Предупреждение***

Опасность повреждения. Применять только рекомендованные моющие средства. В случае использования других моющих средств эксплуатирующее лицо берет на себя повышенный риск с точки зрения безопасности работы и опасности получения травм.
Использовать только моющие средства, не содержащие растворителей, соляную и плавиковую (фтористоводородную) кислоту.

Указание

Не использовать сильно пенящиеся моющие средства.
Рекомендуемые моющие средства:

Bkihevah gb_	**Fhxs_ kjlh**
Уход за всеми водостойкими полами	RM 780 RM 746
Уход за блестящими поверхностями (например, гранит)	RM 755 ES
Уход и основательная мойка промышленных половых поверхностей	RM 69 ASF
Уход и основательная мойка полов из керамической плитки из каменной крошки	RM 753
Уход за плиткой в санитарных помещениях	RM 751
Мойка и дезинфекция в санитарных помещениях	RM 732
Удаления слоя со всех щелочностойких поверхностей (например, PVC)	RM 752
Удаление слоя с линолеумных полов	RM 754

QbklZy **hZ**

➔ Открыть крышку резервуара для чистой воды.
➔ Налить чистую воду (макс. температура 60 °C) до уровня 15 см от верхнего края резервуара.
➔ Налить моющее средство.
➔ Закрыть крышку резервуара для чистой воды.

Указание

Перед включением прибора в первый раз резервуар для чистой воды следует залить полностью, чтобы удалить воздух из системы подачи воды.

JZhlZ a ZlhfZlbqkdh haZlhjZ fhxsh kjlZ

Для работ по чистке в области гигиены (например, больницы, продуктовые предприятия) и для основной чистки сильно загрязненных полов.

➔ Открыть крышку резервуара для чистой воды.
➔ Залить чистую воду (макс. температура 60 °C) до нижнего края заливной горловины.
➔ Добавить моющее средство. Соблюдать указания по дозировке.

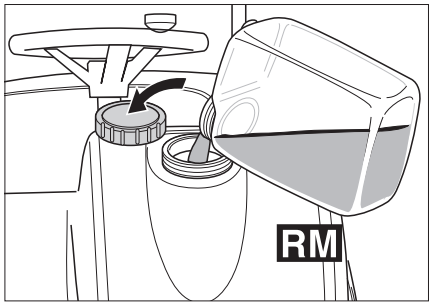

➔ Закрыть крышку резервуара для чистой воды.

haZlhj fhxsh kjlZ (hipby)

На пути к моющей головке чистой воде через дозирующее устройство добавляется моющее средство.

⚠ ***Предупреждение***

Опасность повреждения дозатора. Моющее редство нельзя добавлять в бак чистой воды.

Указание

Дозирующим устройством можно добавлять максимально 3% моющего средства.

➔ Поставить бутылку с моющим средством в держатель спереди на у бака чистой воды.
➔ Отвинтить крышку бутылки.
➔ Вставить в бутылку всасывающий шланг дозирующего устройства. Обратить внимание на то, чтобы ситечко всасывающего шланга лежало на дне бутылки.
➔ Закрыть бутылку с помощью крышки дозатора.

Уровень жидкости в бутылке можно определить по вертикальному смотровому окошку.
Если уровень моющего средства опускается на дно бутылки:

➔ Заполнить или заменить бутылку с моющим средством.

⚠ ***Предупреждение***

При смене типа моющего средства предварительно следует полностью промыть свежей водой всасывающий шланг (в течение 60 секунд при максимальном количестве воды и 3%-ной дозировке), чтобы исключить возможность химических реакций.

Указание

При полном опустошении бутылки с чистящим средством следует на 60 секунд включить дозирующее устройство при максимальном количестве воды и 3%-ной дозировке, чтобы снова полностью наполнить чистящим средством всасывающий шланг.

Указание

При заполнении или замене бутылки с моющим средством, всасывающий шланг дозатора повесить в открытый бак чистой воды, чтобы на пол не капало моющее средство.

Указание

При пустом резервуаре для чистой воды добавка моющего средства прекращается. Моющая головка продолжает работать без подачи жидкости.

Указание

Как только начинает работать насос моющего средства, это отображается на дисплее мигающей буквой „C“.

ljhjZffu qbkldb

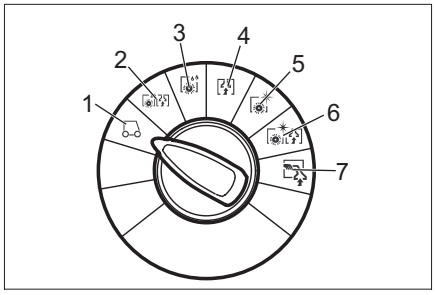

1 Движение
Подъехать к месту работы.
2 Чистка и всасывание
Влажная уборка пола и сбор грязной воды.
3 Интенсивная влажная уборка
Влажная уборка пола с продолжительным воздействием моющего средства.
4 Уборка
Убрать грязь.
5 Полировка
Полировка пола без нанесения жидкости.
6 Всасывание без нанесения воды (всасывание при полировке)

Полировка пола без нанесения жидкости и всасывание полировочной пыли.

7 Программа ручной чистки
Нанесение моющего средства с помощью форсунки для стен/потолков (опция) и сбор моющего средства.

BgnhjfZpbhggZy dghidZ

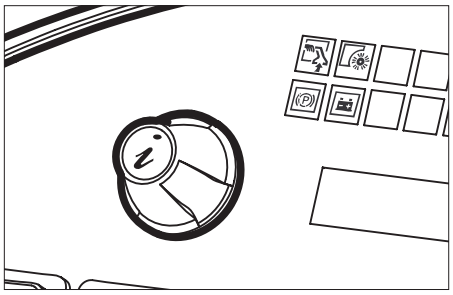

С помощью информационной кнопки выбираются пункты меню и осуществляется настройка параметров.

– Поворот вправо/влево листает меню вперед/назад.
– Нажатие подтверждает выбранную настройку.

GZkljhcdb

В меню управления осуществляется настройка параметров для различных моющих программ. В зависимости от моющей программы можно задавать самые различные параметры. Настройка параметров осуществляется с помощью информационной кнопки.

Fgx hijZlhjZ

➔ Разблокировать аварийный выключатель, повернув его.
➔ Занять место оператора и установить пусковой замок в позицию "1".
На дисплей выводится информация о состоянии зарядки аккумулятора и уровне чистой воды.
➔ Выбрать моющую программу.
➔ Поворотом информационной кнопки вызвать меню оператора.
➔ Поворотом информационной кнопки выбрать требуемый параметр. Текущее установленное значение показано в виде планки.
➔ Нажать на информационную кнопку - индикационная планка начинает мигать.
➔ Поворотом информационной кнопки установить новое значение параметра между "min" ("мин.") и "max" ("макс.").
➔ Подтвердить измененное значение нажатием на информационную кнопку или подождать, пока заданное значение не будет принято автоматически.

Указание

Если выбранный параметр не изменяется в течение 10 секунд, то дисплей переходит обратно в режим указания состояния зарядки аккумулятора и уровня чистой воды. Одни и те же параметры уборки в каждой моющей программе можно настраивать индивидуально. Параметр силы нажатия щетки можно устанавливать только при движущемся приборе с программах "Чистка и всасывание", "Интенсивная влажная уборка", "Полирование" и "Полирование с функцией пылесоса". Все настроенные параметры находятся в памяти прибора также и в обесточенном состоянии.

K[hk iZjZfljh

➔ В меню оператора поворотом информационной кнопки выбрать пункт "Принять значения по умолчанию?".
➔ нажать на информационную кнопку. В каждой моющей программе восстанавливаются заводские значения всех параметров.

MklZgZ\eb\ Zfu_ iZjZflju	fbg .:rZ] : fZdk	ljbfqZ gb_
Количество воды	1:1:8	1=мин., 8=макс.
Дозировка моющего средства (опция)	0,5%:0,5%: 3%	0,5=мин., 3=макс.
Прижим щетки	0:1:8	0=мин., 8=макс.
FACT (частота вращения щетки)	–	Power, Whisper, Fine Clean
Время холостого хода щеток при остановке	0c:1c:3c	Останов до подъема
Рабочая скорость	1:1:8	1=1км/ч, 8=6км/ч

В ниже приведенной таблице приведены значения параметров моющих программ, установленные на заводе. Если значения не указаны, то соответствующий параметр в соответствующей моющей программе не может быть задан.

Заводская **gZkljhcdZ**

min ■■■■■■□□ max	Dhebqklh hu	ljbbf sldb	JZ[hqZy kdhjhklv
QbkldZ b kZkuZgb_	5	4	4
Bglgkb\gZy **\eZ\gZy m[hjdZ**	5	4	4
KmoZy **qbkldZ**	–	–	4
Ihebjh\dZ	–	4	4
Ihebjh\dZ **k nmgdpbc iuekhkZ**	–	4	4

	>habjh\dZ fhxs[h kj\kl\Z (hipby)	FACT (qZklhlZ]Zsgby sldb)	jfy ohehklh[h u[Z slhd
QbkldZ b kZkuZgb_	1%	P	3c
Интенсивная **\eZ\gZy m[hjdZ**	1%	P	2c
Полировка	–	P	0c
Полировка **k nmgdpbc iuekhkZ**	–	P	0c
P=Power Clean			

‹dexqgb_ ‹haZlhjZ fhxs[h kj\kl\Z (hipby)

➔ Нажать включатель дозатора моющего средства.

Моющее средство дозируется автоматически.

Указание

Дозировку моющего средства можно установить в меню оператора.

Указание

Как только начинает работать насос моющего средства, это отображается на дисплее мигающей буквой „C“.

GZkljhcdZ kZkuZxsc ieZgdb

Dhkh_ jZkihehgb_ kZkuZxsc ieZgdb

Для улучшения результатов мойки полов, покрытых плиткой, всасывающая планка может быть повернута до 5°.

➔ Отдать крестообразные ручки.

➔ Повернуть всасывающую планку.

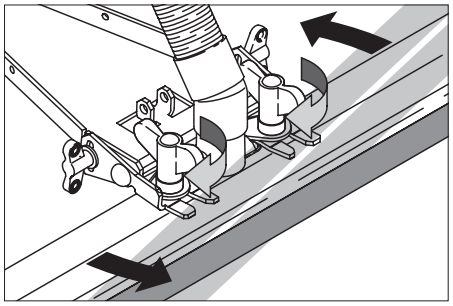

➔ Затянуть крестообразные ручки.

GZdehg kZkuZxsc ieZgdb

При недостаточной мощности всасывания можно изменить наклон стоящей вертикально всасывающей планки.

➔ Ослабить барашковые гайки.

➔ Наклонить всасывающую планку.

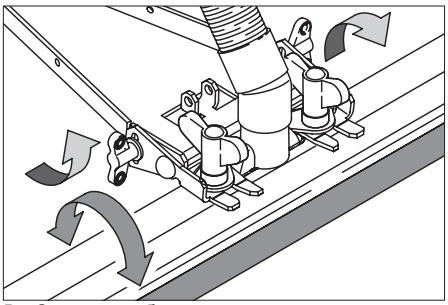

➔ Затянуть барашковые гайки.

Hihjhggb_ jajmZjh\

Keblv jyagmx hm

Указание

Переполненный резервуар для грязной воды. При полном резервуаре для грязной воды всасывающая турбина выключается, а контрольная лампочка "Резервуар для грязной воды полон" начинает мигать. Все моющие программы с функцией всасывания блокированы в течение одной минуты. Удалить содержимое из резервуара для грязной воды.

⚠ Предупреждение

Соблюдать местные предписания по обращению со сточными водами.

➔ Вынуть из держателя сливной шланг для грязной воды и поместить его в пригодный для этих целей сборник воды.

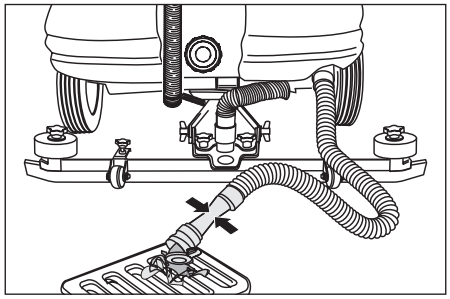

➔ Слить грязную воду, открыв дозирующее устройство на сливном шланге.

➔ Промыть бак грязной воды чистой водой.

Keblv qbklmx hm

➔ Разъединить шланговое соединение для слива чистой воды и удерживать над сосудом.

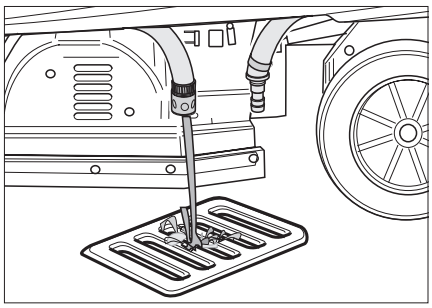

LjZgkihjlbjhdZ

⚠ Опасность

Опасность получения травм! Для погрузки/выгрузки прибор может передвигаться только на склонах до 10%. Передвигаться следует на медленной скорости.

➔ При перевозке на транспортном средстве прибор следует защитить от соскальзывания, закрепив его натяжными ремнями/тросами.

zjbZgl BD

➔ Удалить из держателя щеток дисковые щетки.

Moh^b logbqkdh_ hkembZgb_

⚠ Опасность

Опасность получения травм! Перед проведением любых работ по ремонту или техническому обслуживанию прибора пусковой переключатель поставить в положение "0", а ключ вытащить. Вынуть аккумуляторный штекер.

Указание

Всасывающая турбина после отключения продолжает вращаться. Работы по техническому обслуживанию начинать выполнять только после полной остановки турбины.

➔ Слить из прибора грязную воду и оставшуюся чистую воду и утилизовать.

leZg logbqkdhh hkembZgby

Ihke_ dZhc wdkiemZlZpbb

⚠ Предупреждение

Опасность повреждения. Не опрыскивать прибор водой и не использовать агрессивные моющие средства.

➔ Слить грязную воду.

➔ Промыть бак грязной воды чистой водой.

➔ проверить сетчатый фильтр, при необходимости - произвести чистку,

➔ Только для варианта BR: Вынуть и опорожнить резервуар для крупных частиц грязи.

➔ Очистить прибор снаружи, используя для этого влажную тряпку, пропитанную мягким щелочным раствором.

➔ Очистить всасывающие и чистящие кромки, проверить их на износ, при необходимости заменить.

➔ Проверить износ щеток, при необходимости заменить.

➔ Зарядить аккумулятор.

kyqgh

➔ Проверить окисление полюсов аккумулятора, при необходимости снять щеткой и смазать электродной смазкой. Проверить прочность крепления соединительных кабелей.

➔ Проверить на герметичность уплотнения между баком грязной воды и крышкой, при необходимости заменить.

➔ Проверить исправность автоматического стояночного тормоза.

➔ Проверить плотность электролита в элементах облсуживаемых аккумуляторов.

➔ Прочистить туннель щеток (только для варианта BR).

gh

➔ Обеспечить проведение предписанного осмотра сервисной службой.

JZhlu ih logbqkdhfm hkembZgbx

hhhj h logbqkdhf hkembZgbb

Для надежной работы прибора с соответствующим торговым отделением фирмы Kdrcher можно заключить договор о техническом обслуживании.

AZfgZ kZkuZxsbo djhfhd

➔ Снять всасывающую планку.

➔ Отдать крестообразные ручки.

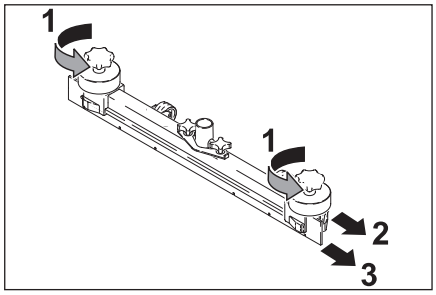

➔ Снять пластмассовые элементы.
➔ Снять всасывающие кромки.
➔ Вставить новые кромки.
➔ Установить пластмассовые элементы.
➔ Затянуть крестообразные ручки.

AZfgZ **slhqguo Zebdh**

➔ Ослабить барашковые гайки.
➔ Снять крышку подшипника.

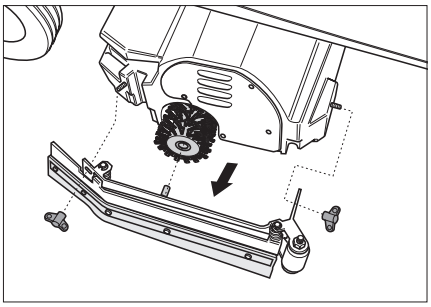

➔ Вынуть щеточный валик, вставить новый (обратить внимание на шестигранные крепления щеточных валиков),

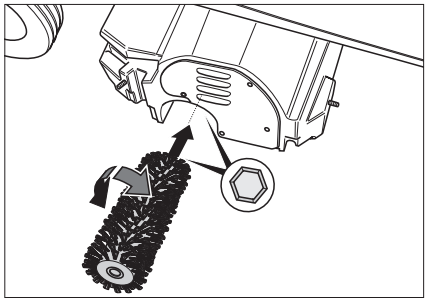

➔ Надеть крышку подшипника.
➔ Затянуть барашковые гайки.
➔ Повторить процесс на противоположной стороне.

AZfgZ ÞkdhÙo slhd

➔ Приподнять дисковые щетки.
➔ повернуть дисковые щетки приблизительно на 45°,
➔ Вынуть дисковые щетки движением вниз.
➔ Установка новых дисковых щеток происходит в обратном порядке.

AZsblZ hl aZfjaZgby

При опасности заморозков:
➔ слить воду из резервуаров для чистой и грязной воды,
➔ поставить прибор на хранение в незамерзающем помещении.

GiheZdb

⚠ ***Опасность***

Опасность получения травм! Перед проведением любых работ по ремонту или техническому обслуживанию прибора пусковой переключатель поставить в положение "0", а ключ вытащить. Вынуть аккумуляторный штекер.

➔ Слить из прибора грязную воду и оставшуюся чистую воду и утилизовать.

При неисправностях, которые невозможно устранить с помощью данной таблицы, следует обратиться в службу сервисного обслуживания.

AZfgZ ijÞojZgblec

Обслуживающим лицом могут быть заменяны только автомобильные плоские предохранители со следующими значениями:
– 7,5A (F1) - электропитание системы управления и аварийная система электропитания.
– 30A (F4) - питание модуля подъема/ принадлежностей

Указание

Неисправные предохранители (F2, F3) могут заменяться только службой сервисного обслуживания. В случае неисправности данных предохранителей служба сервисного обслуживания должна проверить условия эксплуатации и всю систему управления.

Система управления расположена под пультом управления. Для получения доступа к предохранителям необходимо сначала удалить кожух в левой части пространства для ног.

➔ Удалить крепежный винт на верхней части кожуха.
➔ Снять кожух.
➔ Заменить предохранитель.
➔ Установить кожух.

Указание

План расположения предохранителей находится на внутренней стороне кожуха.

MdZaZgb_giheZÞd

Дисплей показывает возникшую неисправность в 4-секундном такте (пример:

Неисправность интенсивная мойка-Функция H1/022

Если индикация сбоя продолжается и спустя 4 секунды, следует провести следующие действия:
➔ Пусковой замок перевести в позицию "0".
➔ Подождать, пока текст на дисплее не погаснет.
➔ Пусковой замок перевести в позицию "1".
Если индикация сбоя будет показана снова, провести соответствующие мероприятия по устранению неисправности в указанной последовательности. При этом пусковой переключатель должен находиться в положении "0", а аккумуляторный штекер вынут.
➔ Если устранение сбоя не возможно, то следует обратиться в службу сервисного обслуживания и сообщить код(-ы) ошибки (в нашем примере - H1/022).

GbkijZghklb , ihdZauZfu_ gZ bkie_

BgbdZpby bkiey	ljbqbgZ	Kihkh[mkljZggby	
Прерывание контактного выключателя сиденья	seat switch open	Контактный выключатель сиденья не активирован.	Прибор работает только, когда на сиденье находится оператор.
Отпустить педаль газа!	release throttle?	При включении пускового переключателя нажата педаль газа.	Перед включением пускового переключателя убрать ногу с педали газа. При появлении сбоя снова, обратиться в сервисную службу.
Аккумулятор разряжен -> зарядить!	battery empty -> charge!	Минимальный уровень зарядки аккумулятора достигнут. Работа моющих агрегатов больше не возможна. Функции движения и освещения могут быть включены.	Доехать на приборе до зарядной станции и зарядить аккумулятор.
Полная разрядка аккумулятора	battery totally discharged!	Емкость аккумулятора израсходована свыше установленного предела. Все агрегаты отключаются. Прибор в нерабочем состоянии.	Вручную разблокировать тормоз переднего колеса. (Внимание! У аппарата больше не действуют тормоза!). Если разблокировка не возможна, обратиться в сервисную службу. Оттолкать прибор к зарядной станции. Зарядить аккумулятор.
Резервуар для сбора грязи полон, процесс мытья остановлен	sewage tank full cleaning stops	Резервуар для грязной воды заполнен.	Опорожнить резервуар грязной воды.
Моточасы сброшены на 0!	operating hours set to 0!	Сбой прибора при запоминании моточасов. При повторном запуске рабочие часы сбрасываются до 0.	Способов устранения нет. Для общей информации.
Система управления нагрелась! Дать остыть!	moduletemp. high let cool down!	Перегрев системы управления.	Пусковой замок перевести в позицию "0". Подождать, как минимум, 10 минут. Пусковой замок перевести в позицию "1".
Ходовой двигатель нагрелся! Дать остыть!	drive motor hot! let cool down!	Ходовой двигатель перегревается при движении под уклон или включенном тормозе.	Пусковой замок перевести в позицию "0". Подождать, как минимум, 10 минут. Пусковой замок перевести в позицию "1". Если возможно, прибор должен двигаться только по ровной поверхности. Если необходимо, проверить стояночный тормоз и педаль хода.
Контактор открыт!!	contactor open!!	Сбой в управлении.	Пусковой замок перевести в позицию "0". Подождать минимум 10 секунд. Пусковой замок перевести в позицию "1".
Отключение, питание шины отсутствует	Shutdown, missing bus supply		Поставить в известность сервисную службу.

GbkijZghklb fa mdZaZgbygZ bkie_

GihеZdZ	Kihkh[mkljZggby
Прибор не запускается	Вставить аккумуляторный штекер.
	Пусковой замок перевести в позицию "1".
	Проверить предохранитель F1, при необходимости заменить. *
	Проверить аккумулятор, при необходимости зарядить.
Недостаточное количество воды	Проверить уровень чистой воды, при необходимости долить.
	Проверить засор шлангов, при необходимости произвести чистку.
	Прочистить фильтр чистой воды.
Недостаточная мощность всасывания	Проверить на герметичность уплотнения между баком грязной воды и крышкой, при необходимости заменить.
	Прочистить складчатый на всасывающем патрубке всасывающей турбины.
	Прочистить всасывающие кромки на всасывающей планке, при необходимости заменить.
	Проверить всасывающий шланг на засор, при необходимости произвести чистку.
	Проверить герметичность всасывающего шланга, при необходимости заменить.
	Проверить, закрыта ли крышка на сливном шланге для грязной воды.
	Проверить установку всасывающей планки
Неудовлетворительный результат мойки	Откорректировать силу нажима.
	Проверить износ щеток, при необходимости заменить.
Щетки не вращаются	Уменьшить силу нажима.
	Проверить, не заблокированы ли щетки посторонними предметами, при необходмиости удалить посторонние предметы.
По выбору устанавливаемый проблесковый маячок и/или рабочее освещение не работают	Проверить предохранитель F4, при необходимости заменить. *
* Предохранители находятся в плоских разъемах на монтажной плате и доступны после открытия крышки.	

Принадлежности

Обозначение	Номер **aZdZaZ75/ 140**	**Ghfj_ aZdZaZBR 90/140**	**HibkZgb_**	**Rl .**	**:iiZjZlm ljmlky lZev BR 75 (BR 90)**
Вал щетки, белый (мягкий)	6.906-496	6.906-010	Для полировки и чистки чувствительных полов.	1	2
Вал щетки, красный (средний, стандарт)	5.762-285	6.906-007	Для чистки также более загрязненных полов.	1	2
Вал щетки, оранжевый (высокий.глубокий)	6.906-495	6.906-009	Для мойки структурных полов (противоскользящий кафель и т. п.).	1	2
Вал щетки, зеленый (жесткий)	6.906-494	6.906-008	Для основной мойки сильно загрязненных полов и удаления наслоений (например, воск, акрилат).	1	2
Вал щетки, черный (очень жесткий)	6.906-497	6.906-252		1	2
Вал для вальцовых накладок	4.762-316	4.762-189	Для крепления вальцовых накладок.	1	2
Валковая накладка, белая (очень мягкая)	6.369-389	6.369-389		20	2 (3)
Валковая накладка, желтая (мягкая)	6.369-454	6.369-454	Для полировки полов.	20	2 (3)
Валковая накладка, красная (средняя)	6.369-456	6.369-456	Для чистки легко загрязненных полов.	20	2 (3)
Валковая накладка, зеленая (грубая)	6.369-455	6.369-455	Для чистки полов с нормальной и сильной степенью загрязнения.	20	2 (3)
Резиновые кромки рабочей головки	5.394-640	5.394-640	Стандарт	1	2
Резиновые кромки рабочей головки	5.394-754	5.394-754	особо износостойкие	1	2

HhagZqgb_ Ghfj_ **aZdZaZBD 75/140**	**Ghfj_ aZdZaZBD 90/140**	**HibkZgb_**	**Rl .**	**:iiZjZlm ljmlky lZev BD 75 (BD 90)**
Дисковая щетка, натуральная (мягкая)	6.369-492	6.906-056	Для полировки полов.	1	2
Дисковая щетка, красная (средний, стандарт)	6.906-346	6.906-054	Для чистки слабо загрязненных или чувствительных полов.	1	2
Дисковая щетка, черная (жесткая)	6.906-491	6.906-055	Для чистки сильно загрязненных полов.	1	2
Приводная тарелка	6.906-493	6.906-332	Для крепления вальцовых накладок.	1	2
Дисковая накладка, красная (средняя)	6.369-791	6.369-024	Для чистки легко загрязненных полов.	5	2
Дисковая накладка, зеленая (жесткая)	6.369-790	6.369-023	Для чистки сильно загрязненных полов.	5	2
Дисковая накладка, черная (очень жесткая)	6.369-789	6.369-022	Для чистки сильно загрязненных полов.	5	2
Резиновая кромка, серая	6.273-214	6.273-214	Стандарт	20	2 (3)
Резиновая кромка, маслостойкая	6.273-208	6.273-208	маслостойкие	20	2 (3)
Всасывающая планка, прямая	4.777-049	4.777-049	Стандарт	1	1
Всасывающая планка, согнутая	4.777-056	4.777-056	Стандарт	1	1
Резиновые кромки рабочей головки	5.394-640	5.394-640	Стандарт	1	2
Резиновые кромки рабочей головки	5.394-754	5.394-754	особо износостойкие	1	2

GZkgh_ **hhjmhlZgb_**

Навесное оборудование для разбрызгивания и всоса	2.640-186	Облегчает чистку труднодоступных мест.
Навесное оборудование, режим переработки	2.640-201	Продлевает рабочее время без дозаправки.
Навесное оборудование, защитная крыша (только BR/BD 90/140)	2.640-185	Защищает от падающих предметов.
Навесное оборудование, проблесковый маячок	2.640-108	
Навесное оборудование, рабочее освещение	2.640-109	
Навесное оборудование, спинка сиденья	2.640-681	

Logbqkdb_ Zggu_

		BR 90/140 R	BR 75/140 R Eco	BD 90/140 R	BD 75/140 R Eco
IZjZflju					
Номинальное напряжение	В	24	24	24	24
Емкость аккумулятора	а/ч (5ч)	400	240	400	240
Средняя потребляемая мощность	Вт	3100	2100	2800	2100
Мощность приводного двигателя (номинальная мощность)	Вт	600	600	600	600
Мощность всасывающего двигателя	Вт	800	800	800	800
Мощность двигателя щеток	Вт	2x 750	2x 600	2x 600	2x 600
MђjdZ					
Всасывающая мощность, объем воздуха	л/с	28	28	28	28
Всасывающая мощность, нижнее давление	кПа	14	14	14	14
Qbklysb_ **sldb**					
Рабочая ширина	мм	900	750	900	750
Диаметр щетки	мм	110	110	460	400
Число оборотов щетки	1/мин	1300	1200	180	160
JZafju **b fZkku**					
Скорость движения (макс.)	км/ч	6	6	6	6
Способность подъема в гору (макс.)	%	10	10	10	10
Теоретическая производительнось	м²/ч	3000	3000	3600	3600
Объем резервуара чистой/грязной воды	л	140/140	140/140	140/140	140/140
Длина	мм	1550	1550	1550	1550
Ширина	мм	940	870	940	870
высота	мм	1340	1340	1340	1340
Вес (без/с аккумулятором)	кг	550/230	550/230	550/230	550/230
Mjhbv **rmfZ**					
Уровень шума (EN 60704-1)	дБ(А)	70	70	70	70
ЪZpby **ijbђjZ**					
Общее значение колебаний (ISO 5349)					
Руки, рулевое колесо	м/с²	0,1	0,1	0,1	0,1
Ноги, педаль	м/с²	0,1	0,1	0,1	0,1
Поверхность сидения	м/с²	0,1	0,1	0,1	0,1

AZybgb_ h khhlkIbb K

Настоящим мы заявляем, что указанное далее оборудование в силу заложенной в него концепции и конструкции, а также используемой нами технологии изготовления, отвечает соответствующим основным требованиям директив ЕС по безопасности и защите здоровья. При внесении изменений, не согласованных с нами, данное заявление теряет свою силу.
ИЗДЕЛИЕ: Прибор для мытья полов с сиденьем для оператора
ТИП: 1 246-xxx, 1 480-xxx
Основные директивы ЕС:
98/37/EG73/23/EWG (+93/68/EWG)89/336/EWG (+91/263/EWG, 92/31/EWG, 93/68/EWG)
Примененные гармонизированные нормы:
DIN EN 60 335-1DIN EN 60 335-2-29
DIN EN 60 335-2-72
DIN EN 55 014-1: 2000 + A1: 2001 + A2: 2002DIN EN 55 014-2: 1997 + A1: 2001DIN EN 61 000-3-2: 2000DIN EN 61 000-3-3: 1995 + A1: 2001
Примененные внутригосударственные нормы:
--
Посредством внутрипроизводственных мероприятий гарантируется, что серийные приборы всегда соответствуют требованиям текущих директив ЕС и применяемым стандартам. Нижеподписавшиеся лица действуют по поручению и по доверенности руководства предприятия.

5.957-712 (01/05)

Коммандитное товарищество Alfred Kdrcher. Место нахождения г. Виннденден. Регистрационный суд: Вайблинген, HRA 169.
Персонально ответственный компаньон. Общество с ограниченной ответственностью Kdrcher Reinigungstechnik GmbH. Место нахождения г. Виннденден (ФРГ), регистрационный суд г. Вайблинген (ФРГ), запись в торговом реестре HRB 2404,
Управляющий: д-р Бернхард Граф, Хартмут Йеннер, Георг Метц

Alfred Kdrcher GmbH Co. KG
Cleaning Systems
Alfred-Kdrcher-StraЯe 28-40
P.O. Box 160
D-71349 Winnenden
Tel.:++49 7195 14-0
Fax :++49 7195 14-2212

H. Jenner i.V. S. Reiser

ZjZglby

В каждой стране действуют соответственно гарантийные условия, изданные уполномоченной организацией сбыта нашей продукции в данной стране. Возможные неисправности прибора в течение гарантийного срока мы устраняем бесплатно, если причина заключается в дефектах материалов или ошибках при изготовлении. В случае возникновения претензий в течение гарантийного срока просьба обращаться, имея при себе чек о покупке, в торговую организацию, продавшую вам прибор или в ближайшую уполномоченную службу сервисного обслуживания.

ƵjbZgl dhfiedlZpbb aZjyĝhĵh mkljhcklƵ

MdZaZgbyih logbd_ ĝhiZkghklb

Перед первым применением вашего прибора прочитайте эту инструкцию по эксплуатации и действуйте соответственно. Также выполняйте указания изготовителя аккумуляторов.

⚠ ***Опасность***

– *Не допускать детей к аккумуляторам и зарядному устройству.*
– *Не разрешается видоизменять штекер зарядного устройства.*
– *Зарядное устройство можно применять только с рекомендуемыми аккумуляторами. Если к зарядному устройству подключаются не верные аккумуляторы, то они могут черезмерно выделять газы, вскипать и взорваться.*
– *Зарядное устройство можно применять только в определенном заводом монтажном положении.*

BkihevahƵgb_ ih gZagZqgbx

Используйте данное зарядное устройство исключительно в соответствии с указаниями данного руководства по эксплуатации.

– Зарядное устройство может применяться только для зарядки свинцовых аккумуляторных батарей, которые находятся в безупречном состоянии.
– Зарядное устройство может применяться только для необслуживаемых свинцовых аккумуляторных батарей с напряжением 24 В.
– Зарядное устройство можно эксплуатировать со следующей защитой сети: Плавкий предохранитель минимум 10 А или автоматический предохранитель 10 А (характеристика B или C).

Dhgljhevgu_ bgƀdZlhju

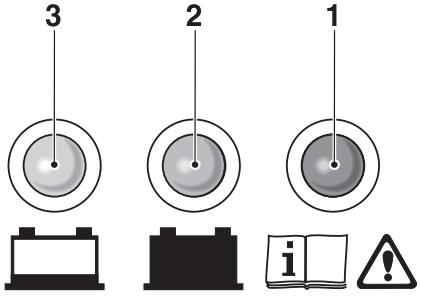

1 горит красный СВЕТОДИОД = неполадки в зарядном устройстве/ аккумуляторе, уведомить сервисную службу
2 горит зеленый СВЕТОДИОД = аккумулятор полностью заряжен
3 горит желтый СВЕТОДИОД = аккумуляторы заряжаются

ƕ^ \ wdkiemZlZpbx

⚠ ***Опасность***

Опасность взрыва!

– *Не эксплуатировать батареи под открытым небом, на дорогах, во взрывоопасных помещениях и в помещениях с электропроводящей пылью.*
– *При зарядке аккумуляторов могут образоваться взрывоопасные вещества. Не курить вблизи аккумуляторов и зарядного устройства. Избегать огня и искрения.*
– *При зарядке аккумуляторов вентиляционные прорези на аппарате не должны быть закрыты. Во время зарядки держать капот чистящего агрегата открытым.*

➔ Штепсельную вилку зарядного устройства подключить к розетке с напряжением 230 В. Зарядка начинается автоматически.

Logbqkdh_ hƙembƵgb_

Зарядное устройство не нуждается в обслуживании. Так как отдельные части подвержены износу, мы рекомендуем регулярно проверять зарядное устройство у электрика.
Прибор разрешается вскрывать и ремонтировать только электрику. Пожалуйста, обращайтесь в свою сервисную службу.

Logbqkdb_ Ƶggu_

Напряжение сети	220-230 В, 50 Гц
Выходное напряжени	24 В
Выходной ток	макс. 50 А
Выходной ток Eco	макс. 36 А
Зарядная кривая	IUIa с режимом подзарядки
Окружающая температура	0-40 °C
Влажность воздуха, без образования росы	0-90%
Вес	5,5 кг
Тип защиты	IP 20
Класс защиты	I
Размеры (В x Ш x Г)	85x219x308 мм

Tisztelt Vev nk!

A készülék első használata előtt olvassa át a jelen üzemeltetési utasítást és ennek alapján járjon el. Az üzemeltetési utasítást őrizze meg, hogy később is használhassa, vagy a következő tulajdonosnak továbbadhassa.

Tartalomjegyzék

Biztonsági tanácsok	179
Funkció	179
Rendeltetésszerű használat	179
Környezetvédelem, hulladék elszállítás	179
Kezelési- és funkciós elemek	180
Üzembevétel előtt	182
Üzem	183
Ápolás és karbantartás	186
Üzemzavarok	186
Tartozékok	188
Műszaki adatok	189
EK konformitási nyiltakozat	189
Garancia	189
Töltő készülék Package-változat	190

Biztonsági tanácsok

Az első használat előtt olvassa el és vegye figyelembe ezt az üzemeltetési utasítást és a mellékelt brossurában szereplő biztonsági előírásokat a 5.956 251 sz. kefés tisztítóberendezések és szóróberendezések számára, és ezek alapján járjon el.
A készüléket 10%-os emelkedési fokú felületen szabad használni.
A készüléket csak akkor szabad üzemeltetni, ha a szennyvíz tartály el re van fordítva és minden fedél zárva van.

Biztonsági berendezések

A biztonsági berendezések a felhasználó védelmét szolgálják, ezért ezeket nem szabad üzemen kívül helyezni vagy a működésükbe beleavatkozni.

Akkumulátor dugós kapcsolója/Vész-Ki

Minden funkció azonnali kikapcsolásához húzza ki az akkumulátor dugós kapcsolóját.

Biztonsági kapcsoló

A biztonsági kapcsoló a hajtómotort 1,5 másodperces késleltetéssel kikapcsolja, ha az üzemeltető az üzem alatt elhagyja a helyét.

Szimbólumok

Az üzemeltetési utasításban a következő jeleket használjuk:

⚠ ***Veszély***

Azonnal fenyegető veszélyt jelöl. A figyelmeztetés figyelembe nem vétele esetén halál vagy súlyos sérülés fenyeget.

⚠ ***Figyelmeztetés***

Esetlegesen veszélyes helyzetet jelöl. A figyelmeztetés figyelembe nem vétele esetén könnyű sérülés vagy anyagi kár léphet fel.

Megjegyzés

Felhasználási tippeket és fontos információkat jelöl.

Funkció

A készülék sík padló nedves tisztítására vagy polírozására használható.

– A mindenkori tisztítási feladathoz könnyen beállítható a vízmennyiség, a kefék nyomáserőssége és fordulatszáma, a tisztítószer mennyisége valamint a menetsebesség.
– Az 750 mm munkaszélesség (BR/BD 75/140) ill. 900 mm (BR/BD 90/140) és az egyenként 140 l űrtartalmú friss víz és szennyvíz tartály hatékony tisztítást tesznek lehetővé magas bevetési idő mellett.
– A készülék önjáró, a hajtómotort egy akkumulátor táplálja.
– Az akkumulátorokat töltő készülék segítségével egy 230 V-os dugaljban fel lehet tölteni.
– Az akkumulátor és a töltő készülék a Package-változatoknál már a szállítási tétel része.

Megjegyzés

A mindenkori tisztítási feladatnak megfelelően a készüléket különböző tartozékokkal lehet ellátni.
Kérje katalógusunkat vagy keressen meg bennünket az interneten a www.kaercher.com címen.

Rendeltetésszer & használat

Ezt a készüléket kizárólag a jelen kezelési útmutatóban megadottaknak megfelelően használja.

– A készüléket csak nedvességre és polírozásra nem érzékeny sima padlón szabad használni.
– A bevetési hőmérséklet +5°C és +40°C között van.
– A készülék fagyott padlózat tisztítására nem alkalmas (pl. hűtőházakban).
– A készüléket csak eredeti alkatrészekkel és eredeti tartozékokkal szabad ellátni.
– A készülék beltéri padlózatok ill. fedett felületek tisztítására készült. Más alkalmazási területeknél alternatív kefék bevetését ellenőrizni kell.
– A készülék közutak tisztítására nem alkalmas.
– A készüléket nem szabad nyomásra érzékeny padlózatokon üzemeltetni. Vegye figyelembe a padlózat megengedett felületi terhelését. A készülék által okozott felületi terhelés a műszaki adatoknál található meg.
– A készülék nem alkalmas robbanásveszélyes környezetben való üzemeltetésre.
– A készülékkel nem szabad éghető gázokat, hígítatlan savakat vagy oldószereket felszívni.
  Ebbe beletartozik a benzin, a hígító vagy a fűtőolaj, amelyek a beszívott levegővel robbanékony keverékeket alkothatnak. Továbbá az aceton, hígítatlan savak és oldószerek, mivel ezek a készülékben lévő anyagokat megtámadják.

Környezetvédelem, hulladék elszállítás

	A csomagolóanyagok újrahasznosíthatók. Kérjük, ne dobja a csomagolóanyagokat a háztartási szemétbe, hanem gondoskodjék az újrahasznosításról.
	A régi készülékek értékes újrahasznosítható anyagokat tartalmaznak, amelyeket tanácsos újrahasznosítani. Szárazelemek, olaj és hasonló anyagok ne kerüljenek a természetbe. Ezért kérjük, hogy a régi készülékeket az arra alkalmas gyűjtőrendszerek igénybevételével ártalmatlanítsa!

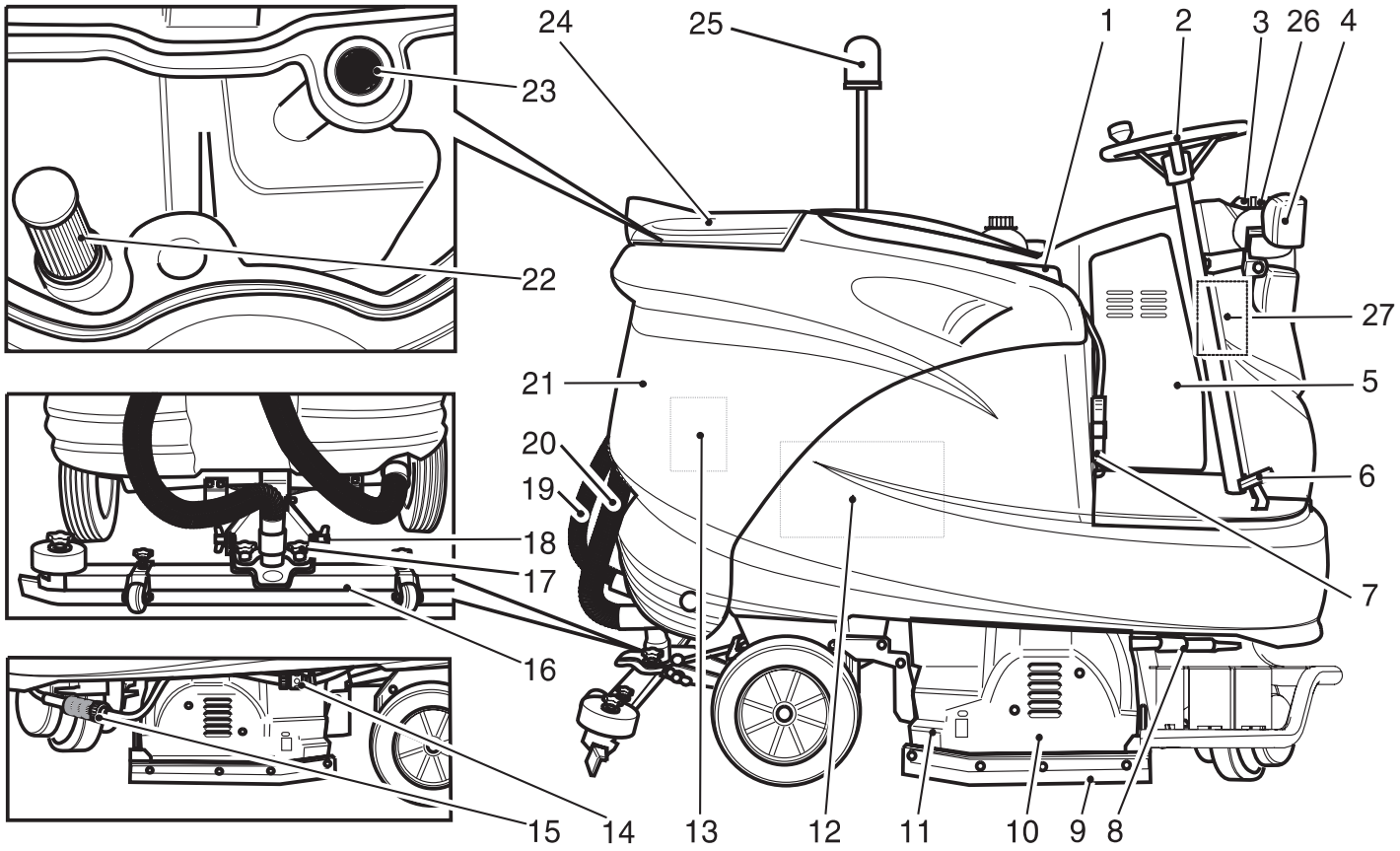

1 Ülés (biztonsági kapcsolóval)
2 Kormány
3 Friss víz tartály teteje
4 Lámpa (választható)
5 Elektronika/vezérmű
6 Gázpedál
7 Akkumulátor dugós kapcsolója/Vész-Ki
8 Recycling-/friss víz üzemre kapcsolás (választható)
9 Lehúzóél
10 Tisztítófej
11 Durva szennytartály (csak BR)
12 Akkumulátor
13 Szívó turbina
14 Tömlőkapcsolat a friss víz leeresztéséhez
15 Friss víz szűrő
16 Szívófej *
17 Marokcsavarok a szívófej rögzítéséhez
18 Szárnyas anya a szívófej megdöntéséhez
19 Szívócső
20 Szennyvíz leeresztő tömlő
21 Szennyvíz tartály
22 Recycling-szűrő (választható)
23 Szálszűrő
24 Szennyvíztartály fedele
25 Forgólámpa (választható)
26 2,5 l tisztítószer flakon (választható)
27 Tisztítószer adagoló berendezés (választható)

* nem része a szállítási tételnek

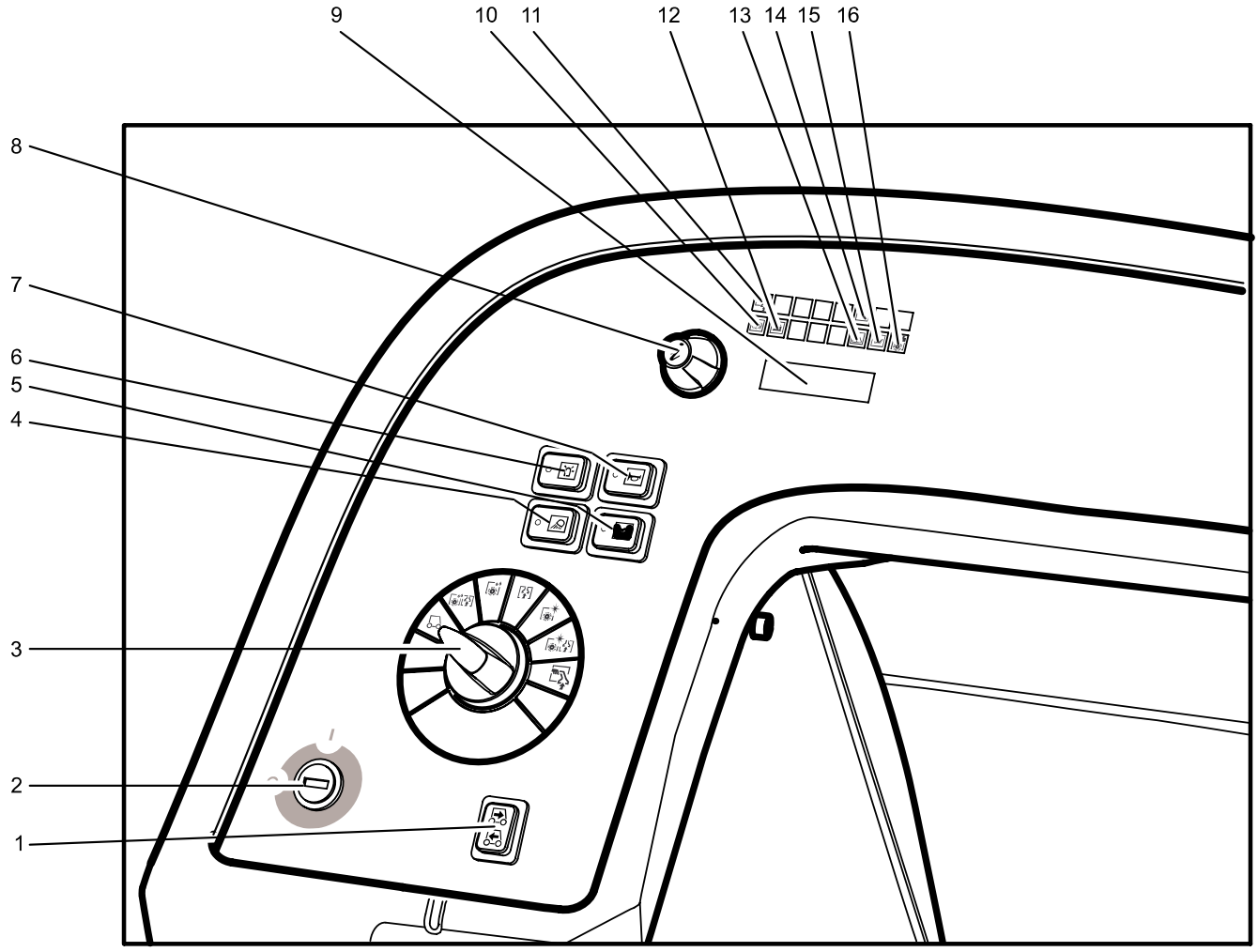

1 Menetirány kapcsoló
2 Kulcsos kapcsoló
3 Program kapcsoló
4 Munka megvilágítás kapcsolója (opció)
5 Tisztítószer adagoló berendezés kapcsolója (opció)
6 Forgólámpa kapcsolója (opció)
7 Kürt
8 Info gomb
9 Display
10 Kontroll lámpa automatikus rögzítőfék aktív
11 Kontroll lámpa kézi tisztítási program aktív
12 Kontroll lámpa akkumulátor ellenőrzés
13 Kontroll lámpa üzemzavar
14 Kontroll lámpa szerviz
15 Kontroll lámpa szennyvíz tartály tele
16 Kontroll lámpa kefe túlterhelés

Üzembevétel el tt

Akkumulátorok

Az akkumulátorokkal való érintkezésnél feltétlenül vegye figyelembe a következő figyelmeztetéseket:

	Az akkumulátorra vonatkozó figyelmeztetéseket a használati útmutatóban és a jármű üzemeltetési utasításában
	Viseljen szemvédőt
	A gyerekeket tartsa távol a savaktól és az akkumulátoroktól
	Robbanásveszély
	Tilos tűz, szikra, nyílt láng használata és a dohányzás
	Marásveszély
	Elsősegély
	Figyelmeztető megjegyzés
	Hulladék elszállítás
Pb	*Az akkumulátort ne dobja a szemeteskukába*

⚠ *Veszély*

Robbanásveszély. Ne helyezzen semmilyen szerszámot vagy hasonló tárgyat az akkumulátorra, azaz az végpólusokra és cellák összekötésére. Sérülésveszély. A sebek soha ne érintkezzenek ólommal. Az akkumulátoron való munka után mindig tisztítsa meg a kezét.

Helyezze be és kösse be az akkumulátort

A BAT-Package változatnál az akkumulátor már be van építve.

➔ Fordítsa hátra a víztartályt.

➔ Helyezze az akkumulátort a kádba.

⚠ *Figyelmeztetés*

Figyeljen a helyes pólusokra.

➔ Csíptesse rá a mellékelt összekötőkábelt a még szabad (+) és (-) akkumulátor pólusokra.

➔ Fordítsa előre a víztartályt.

⚠ *Figyelmeztetés*

A készülék üzembe helyezése előtt töltse fel az akkumulátort.

Akkumulátor töltése

Megjegyzés

A készülék mélykisülés elleni védelemmel rendelkezik, azaz ha a kapacitás a még engedélyezett legkisebb mértéket eléri, akkor a készülék csak vezetni lehet és az esetlegesen meglévő lámpákat bekapcsolni. A kezelőpulton ekkor az akkumulátor állapotjelzője pirosan világít.

➔ Vezesse a készüléket egyenesen a töltőállomáshoz, közben kerülje az emelkedőket.

Megjegyzés

Más akkumulátorok alkalmazása esetén (pl. más gyártó) a mélykisülési védelmet az adott akkumulátorhoz a Kärcher szakszerviznek újra be kell állítani.

⚠ *Veszély*

Sérülésveszély áramütés által. Figyeljen az áramvezeték hálózatra és a biztosítékokra, lásd „Töltő készülék“.
A töltő készüléket csak száraz, megfelelő szellőzéssel rendelkező helyiségekben használja!

Megjegyzés

A töltési idő átlagosan kb. 10 óra.
Az ajánlott töltő készülékek (a mindenkor behelyezett akkumulátorhoz illő) elektromosan szabályozottak és a töltési folyamatot maguktól befejezik.

⚠ *Veszély*

Robbanásveszély. Az akkumulátort csak nyitott ház fedél mellett szabad tölteni.

➔ Ürítse ki a szennyvíz tartályt.

➔ Fordítsa hátra a szennyvíz tartályt.

➔ Húzza le az akkumulátor dugóját és kösse össze a töltőkábellel.

➔ A töltőkészüléket kösse össze a hálózattal és kapcsolja be.

Töltés után

➔ Kapcsolja ki a töltő készüléket és húzza ki a hálózatból.

➔ Húzza le az akkumulátor kábelét a töltőkábelről és kösse össze a készülékkel.

Kevés karbantartást igényl akkumulátorok (ólomakkumulátorok)

➔ Egy órával a töltés befejezése előtt adjon hozzá desztillált vizet, ügyeljen a megfelelő sav szintre. Az akkumulátor ismertetőjellel megfelelően el van látva. A töltési folyamat befejeztével minden cellának gázzal telítettnek kell lenni.

⚠ *Veszély*

Marásveszély!

– *Víz utántöltése a lemerült állapotú akkumulátornál sav kifolyáshoz vezethet.*
– *Az akkumulátorsavval való érintkezésnél viseljen védőszemüveget és vegye figyelembe az előírásokat, hogy elkerülje a sérüléseket és a ruházat megrongálódását.*
– *Esetleges savfröccsenéseket a bőrön és a ruházaton azonnal mossa le bő vízzel.*

⚠ *Figyelmeztetés*

Rongálódásveszély!

– *Az akkumulátor utántöltéséhez csak desztillált vizet vagy sótalanított vizet (VDE 0510) használjon.*
– *Ne használjon idegen adalékot (úgynevezett feljavítószert), különben minden garancia megszűnik.*

Javasolt akkumulátorok

Akkumulátor készlet	Megrendelési szám
BR/BD 90/140 R	6.654-052
BR/BD 75/140 R Eco	6.654-112

Javasolt tölt készülékek

Töltő készülék	Megrendelési szám
BR/BD 90/140 R	6.654-139
BR/BD 75/140 R Eco	6.654-193

Akkumulátorok és töltő készülékek a szaküzletekben kaphatók.

Maximális akkumulátor méretek

hossz	szélesség	magasság
BR/BD 90/140 R		
620 mm	430 mm	467 mm
BR/BD 75/140 R Eco		
622 mm	353 mm	379 mm

Ha a BAT változatnál ólomakkumulátort helyeznek be, akkor a következőket kell figyelembe venni:

– A maximális akkumulátor méreteket be kell tartani.
– Az ólomakkumulátor töltésekor az ülést fel kell fordítani.
– Az ólomakkumulátor töltésekor figyelembe kell venni az akkumulátor gyártójának előírásait.

Lerakás

Megjegyzés

Minden funkció azonnali kikapcsolásához húzza ki az akkumulátor piros dugós kapcsolóját.

➔ Vágja át a műanyag csomagoló szalagot és távolítsa el a fóliát.

➔ Távolítsa el a feszítő szalagokat az ütközési pontokról.

➔ A paletta négy megjelölt padlódeszkája csavarral van rögzítve. Csavarja le ezeket a deszkákat.

➔ Fektesse a deszkákat a paletta peremére. Állítsa be úgy a deszkákat, hogy ezek a készülék kerekei előtt legyenek. Rögzítse a deszkákat a csavarokkal.

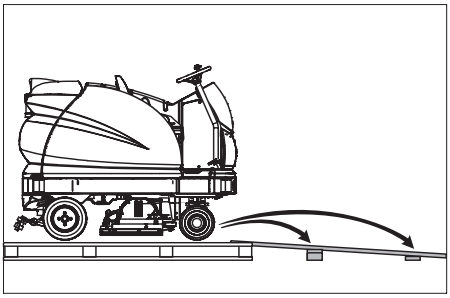

➔ Fektesse a csomagolásban mellékelt rövid deszkákat alátámasztásként a rámpa alá.
➔ Távolítsa el a kerekek rögzítésére szolgáló fa darabokat és alátámasztásként tolja a rámpa alá.
➔ Dugja be az akkumulátor csatlakozó dugóját.
➔ Állítsa „1“-re a kulcsos kapcsolót.
➔ Hozza működésbe menetirány kapcsolót és lassan hajtson le a készülékkel a rámpáról.
➔ Állítsa „0“-ra a kulcsos kapcsolót.

Kefék felszerelése

BD változat

Üzembevétel előtt a kefekorongokat fel kell szerelni (lásd „Karbantartási munkák“).

BR változat

A kefék fel vannak szerelve.

Szívófej felszerelése

➔ A szívófejet úgy helyezze be a szívófej felfüggesztésbe, hogy a formalemez a felfüggesztés fölött legyen.
➔ Húzza meg a marokcsavarokat.

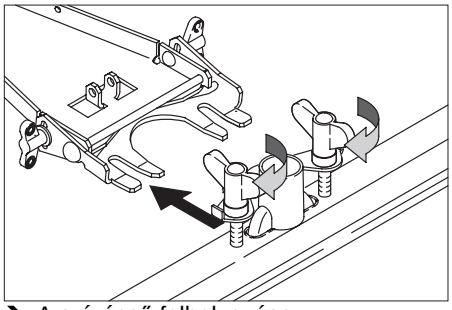

➔ A szívócső felhelyezése.

Üzem

Megjegyzés

Minden funkció azonnali kikapcsolásához húzza ki az akkumulátor piros dugós kapcsolóját.

Ahhoz, hogy a készüléket megismerje, az első vezetési kísérleteket szabad területen végezze.

A rögzít fék ellen rzése

⚠ Veszély

Balesetveszély. Minden üzemeltetés előtt a rögzítőfék működését sík terepen ellenőrizni kell.

➔ Foglalja el a helyét.
➔ Állítsa „1“-re a kulcsos kapcsolót.
➔ Válassza ki a menetirányt.
➔ Könnyedén nyomja le a gázpedált.

A féknek hallhatóan ki kell oldódni (a rögzítőfék kontroll lámpája a kezelőpulton kialszik). A készüléknek sík területen lassan kell elindulni. Ha elengedi a pedált, a fék hallhatóan benyomódik. A készüléket üzemen kívül kell helyezni és hívni kell a szervizt, ha a fent nevezettek nem valósulnak meg.

Fékek

⚠ Veszély

Balesetveszély. Ha a készülék nem mutat fékhatást, akkor a következőképpen kell eljárni:

➔ Ha a készülék 2%-nál magasabb emelkedésű rámpánál a gázpedál elengedésekor nem áll meg, akkor biztonsági okok miatt az akkumulátor dugós kapcsolóját Vész-Ki funkció értelemben csak akkor szabad kihúzni, ha a rögzítőfék rendeltetésszerű mechanikai funkcióját a készülék minden üzembevétele előtt ellenőrizték.
➔ 2% alatti sík terepen mindenképpen ki kell húzni az akkumulátor dugós kapcsolóját.
➔ A készüléket megálláskor (sík területen) üzemen kívül kell helyezni és hívni kell a szervizt!
– Ezen kívül figyelembe kell venni a fékek karbantartási utasításait.

Vezetés

⚠ Veszély

Borulásveszély túl nagy emelkedőnél.

➔ *Menetirányban csak max. 10%-os emelkedőkre hajtson fel.*

Borulásveszély gyors kanyarodásnál.
Kidsodródás veszélye nedves talajnál.

➔ *Kanyarokban lassan vezessen.*

Borulásveszély instabil talajnál.

➔ *A készüléket kizárólag szilárd talajon mozgassa.*

Borulásveszély túl nagy oldalsó dőlésszögnél.

➔ *Menetiránnyal átlósan csak max. 10%-os emelkedőkre hajtson fel.*

Megjegyzés

A készülék úgy van felépítve, hogy a kefefej jobb oldalra kiáll. Ez átlátható, szegélyközeli munkát tesz lehetővé.

➔ Üljön fel és állítsa „1“-re a kulcsos kapcsolót.
➔ Állítsa be a menetirányt a kezelőpulton lévő menetirány kapcsolóval.
➔ A haladási sebességet a gázpedál lenyomásával határozza meg.
➔ Készülék megállítása: Engedje el a gázpedált.

Megjegyzés

A menetirányt menet közben is meg lehet változtatni. Így többszörös előre és hátramenettel erősen szennyezett helyeket is le lehet tisztítani.

Túlterhelés

Túlterhelés esetén a hajtómotor bizonyos idő után kikapcsol. Display-en hibajelentés jelenik meg.
A vezérlés túlmelegedése esetén az érintett aggregát kikapcsol.

➔ A készüléket legalább 15 percig hagyja lehűlni.
➔ Állítsa „0“-ra a kulcsos kapcsolót.
➔ Várjon egy kicsit.
➔ Állítsa „1“-re a kulcsos kapcsolót.

Üzemanyagok betöltése

Tisztítószer

⚠ Figyelmeztetés

Rongálódásveszély. Csak ajánlott tisztítószereket használjon. Más tisztítószerek esetén az üzemeltető viseli a magasabb kockázatot az üzembiztonság és a sérülésveszély tekintetében.
Csak olyan tisztítószereket használjon, amelyek oldószer-, só- és fluorsav-mentesek.

Megjegyzés

Ne használjon erősen habzó tisztítószereket.

Javasolt tisztítószerek:

Alkalmazás	Tisztítószer
Minden vízálló padlózat karbantartó tisztítása	RM 780 RM 746
Fényes felületek (pl. gránit) karbantartó tisztítása	RM 755 ES
Ipari padlózatok karbantartó és alap tisztítása	RM 69 ASF
Finom kőburkolatok karbantartó és alap tisztítása	RM 753
Szaniter területek csempézetének karbantartó tisztítására	RM 751
Szaniter területek csempézetének tisztítására és fertőtlenítésére	RM 732
Minden alkáli ellenálló padlózat (pl. PVC) felületi tisztítása	RM 752
Linóleum padlók felületi tisztítása	RM 754

Friss víz

➔ Nyissa ki a friss víz tartály fedelét.
➔ Töltse be a friss vizet (maximum 60 °C) a tartály felső pereme alatt 15 cm-ig.
➔ Töltse be a tisztítószert.
➔ Zárja be a friss víz tartály fedelét.

Megjegyzés

Az első üzembevétel előtt a friss víz tartályt teljesen töltse fel, hogy a vízvezetékrendszert légtelenítse.

Automatiku s tisztítószer adagoló berendezés nélküli munka

Egészségügyi területeken történő tisztítási munka esetén (pl.kórházak, élelmiszer üzemek) és erősen szennyezett padlózatok alaptisztításánál.

➔ Nyissa ki a friss víz tartály fedelét.
➔ Töltse be a friss vizet (maximum 60 °C) a beöntőcső alsó pereméig.
➔ Adja hozzá a tisztítószert. Vegye figyelembe az adagolási javaslatokat.

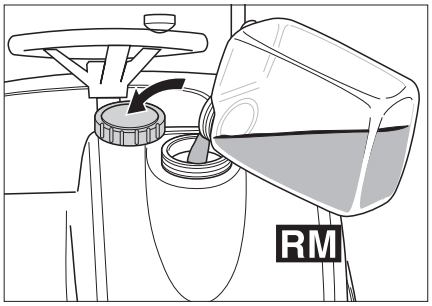

➔ Zárja be a friss víz tartály fedelét.

Tisztítószer adagoló berendezés (opció)

A friss vízhez egy adagoló berendezés által tisztítószer keveredik a tisztítófejhez vezető úton.

⚠ ***Figyelmeztetés***

Az adagoló berendezés rongálódásveszélye. Tisztítószert nem szabad friss víz tartályba önteni.

Megjegyzés

Az adagoló berendezéssel maximum 3% tisztítószert lehet hozzáadni.

➔ Állítsa a tisztítószeres flakont a friss víz tartály elején lévő tartóba.
➔ Csavarja le a flakon kupakját.
➔ Helyezze be az adagoló berendezés szívócsövét a flakonba. Figyeljen arra, hogy a szívócső szűrője ráfeküdjön a flakon aljára.
➔ A flakont az adagoló berendezés fedelével zárja be.

A flakon telítettségi szintjét egy függőleges nézőablakon keresztül lehet látni.
Ha a tisztítószer telítettségi szintje közeledik a flakon aljához:

➔ Töltse fel tisztítószerrel ill. cserélje ki a flakont.

⚠ ***Figyelmeztetés***

Amennyiben a tisztítószer fajtát ki szeretné cserélni, akkor a szívócsövet előtte teljesen ki kell öblíteni friss vízzel (60 másodpercen keresztül maximális vízmennyiség és 3%-os adagolás mellett) ahhoz, hogy a kémiai reakciókat elkerülje.

Megjegyzés

Ha a tisztítószer flakon teljesen kiürült, akkor az adagoló berendezést 60 másodpercig maximális vízmennyiség és 3 %-os adagolás mellett kell működtetni ahhoz, hogy a szívócsövet ismét teljesen feltöltse tisztítószerrel.

Megjegyzés

A tisztítószer flakon feltöltésekor ill. cseréjekor, lógassa bele az adagoló berendezés szívócsövét a nyitott friss víz tartályba, hogy tisztítószer ne csöpögjön a padlóra.

Megjegyzés

Üres friss víz tartály esetén a tisztítószer hozzáadása leáll. A tisztítófej folyadék hozzáadása nélkül működik tovább.

Megjegyzés

Amint a tisztítószer szivattyú jár, akkor ezt a kijelzőn egy villogó „C“ mutatja.

Tisztítási programok

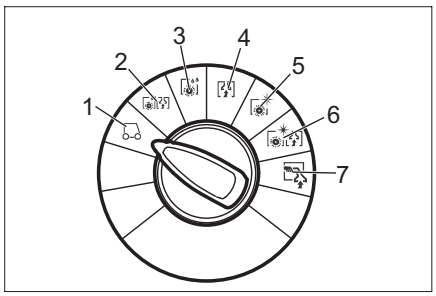

1 Vezetés
Vezesse a bevetési helyre.
2 Súroló szívás
Padló nedves tisztítása és a szennyvíz felszívása.
3 Nedves súrolás
Padlót nedvesen tisztítása és a tisztítószert hagyja hatni.
4 Szívás
Szennyeződés felszívása.
5 Polírozás
Padlózatok folyadék felvitel nélküli polírozása.
6 Súroló szívás víz felvitel nélkül (polírozó szívás)
Padlózatok folyadék felvitel nélküli polírozása és polírpor felszívása.
7 Kézi tisztítás
Tisztító folyadékot a fal-mennyezet-padlófejjel (opció) vigye fel és újra szívja fel.

Info gomb

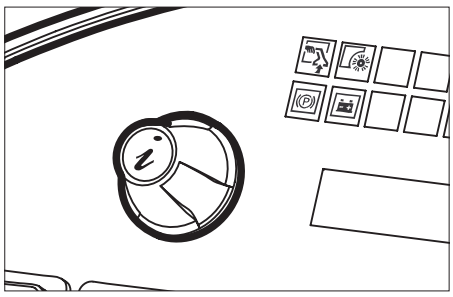

Az info gombbal lehet a menü pontokat kiválasztani és beállításokat végezni.

– Jobbra-/balra fordítással lehet a menüben előre/hátra lapozni.
– Megnyomással törölni lehet a kiválasztott beállítást.

Beállítások

A kezelő menüben a különböző tisztítási program beállításokat lehet elvégezni. Tisztítási programok szerint különböző paramétereket lehet beállítani. A beállításokat az info gombbal lehet elvégezni.

Kezel menü

➔ A Vész-Ki kapcsolót forgatással oldja ki.
➔ Üljön fel és állítsa „1“-re a kulcsos kapcsolót.
A kijelző az akkumulátor feltöltési szintjét és a friss víz szintjét mutatja.
➔ Válassza ki a tisztítási programot.
➔ Hívja elő a kezelő menüt az info gomb elfordításával.
➔ Válassza ki a kívánt paramétereket az info gomb elfordításával. A jelenleg beállított érték oszlopként jelenik meg.
➔ Nyomja meg az info gombot, az oszlop-kijelző villog.
➔ Állítsa be újra a paramétert az info gomb elfordításával „min“ és „max“ között.
➔ A megváltoztatott beállítást az info gomb megnyomásával erősítse meg vagy várjon, amíg a beállított értéket automatikusan átveszi.

Megjegyzés

Ha a kiválasztott paramétert 10 másodpercen át nem változtatja meg, a display az akkumulátor állapotának és a friss víz szintjének kijelzésére áll vissza.
Azonos tisztítási paraméterek minden tisztítási programnál egyedileg állíthatók be.
A kefe nyomáserősségét csak mozgó készüléknél a súroló szívás, nedves súrolás, polírozás és polírozó szívás programoknál lehet beállítani.
Minden beállítás még a készülék áram nélküli állapotában is tárolva marad.

Paraméter visszaállítása

➔ A kezelő menüben válassza ki a „Default értékek átvétele?“ pontot az info gomb elfordításával.
➔ Nyomja meg az info gombot. Minden paraméter munkabeállítása minden tisztítási programhoz ismét helyreállítódik.

Beállítható paraméterek	min:lépés: max	Megjegyzés
Vízmennyiség	1:1:8	1=min., 8=max.
Tisztítószer adagolás (opció)	0,5%:0,5%: 3%	0,5=min., 3=max.
Kefenyomás	0:1:8	0=min., 8=max.
FACT (kefe fordulatszám)	–	Power-, Whisper-, Fine Clean
Kefe utánfutási idő Stopp esetén	0s:1s:3s	Megállástól felemelési g
Munkasebesség	1:1:8	1=1km/h, 8=6km/h

Az alsó táblázatokban a tisztítási programok paramétereinek munka beállításai találhatók. Ha nincsenek értékek megadva, az adott paramétert a megadott tisztítási programban nem lehet beállítani.

Munkabeállítás

min ■■■■■□□ max	Vízmennyiség	Kefenyomás	Munkasebesség
Súroló szívás	5	4	4
Nedves súrolás	5	4	4
Száraz porszívózás	–	–	4
Polírozás	–	4	4
Polírozó szívás	–	4	4

	Tisztítószer adagolás (opció)	FACT (kefe fordulatszám)	Kefe utánfutási id
Súroló szívás	1%	P	2s
Nedves súrolás	1%	P	2s
Polírozás	–	P	0s
Polírozó szívás	–	P	0s
P=Power Clean			

Tisztítószer adagoló berendezés bekapcsolása (opció)

➔ Nyomja meg a tisztítószer adagoló berendezés kapcsolóját.

A tisztítószer automatikusan hozzáadódik.

Megjegyzés

A tisztítószer adagolását a kezelő menüben lehet beállítani.

Megjegyzés

Amint a tisztítószer szivattyú jár, akkor ezt a kijelzőn egy villogó „C“ mutatja.

Szívófej beállítása

Ferde fekvés

A felszívási eredmény javításához csempézett padlózaton a szívófejet 5°-os dőlésszögben el lehet fordítani.

➔ Oldja ki a marokcsavarokat.
➔ Fordítsa el a szívófejet.

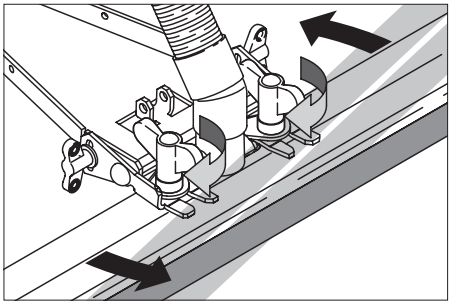

➔ Húzza meg a marokcsavarokat.

D lésszög

Elégtelen felszívási eredménynél az egyenes szívófej dőlésszögét meg lehet változtatni.

➔ Oldja ki a szárnyas anyát.
➔ Döntse meg a szívófejet.

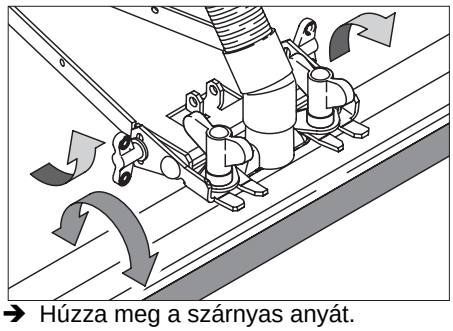

➔ Húzza meg a szárnyas anyát.

Tartályok kiürítése

Szennyvíz leeresztése

Megjegyzés

Lefolyó szennyvíztartály. Tele szennyvíztartály esetén a szívó turbina kikapcsol és a „Szennyvíz tartály tele “ kontroll lámpa villog. Minden felszívásos program egy percre leáll. Ürítse ki a szennyvíz tartályt.

⚠ ***Figyelmeztetés***

Vegye figyelembe a szennyvíz kezelésével kapcsolatos helyi előírásokat.

➔ Vegye ki a leeresztő csövet a tartóból és egy erre alkalmas gyűjtőberendezés fölött engedje le.

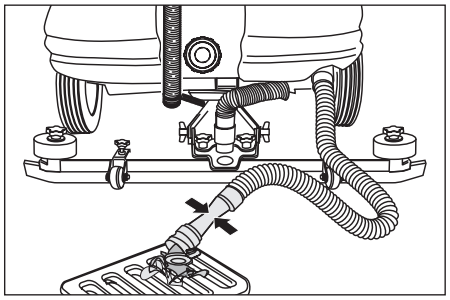

➔ A szennyvizet az adagoló berendezés kinyitásával a leeresztő csövön keresztül engedje le.
➔ Mossa ki a szennyvíz tartályt tiszta vízzel.

Friss víz leeresztése

➔ Válassza le a tömlőkapcsolatot a friss víz leeresztéséhez és tarts egy megfelelő gyűjtőedény fölé.

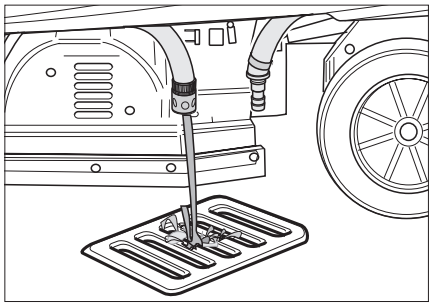

Szállítás

⚠ ***Veszély***

Sérülésveszély! A készüléket fel- és lerakásnál csak 10%-os emelkedőn szabad üzemeltetni. Lassan vezesse.

➔ Gépjárművön való szállításnál, a készüléket feszítő szíjjal/kötéllel biztosítsa csúszás ellen.

BD változat

➔ Távolítsa el a kefekorongokat a kefefejről.

Ápolás és karbantartás

⚠ ***Veszély***

Sérülésveszély! Minden a készüléken végzett munka előtt fordítsa a kulcsos kapcsolót „0“-ra, húzza ki a kulcsot. Húzza ki az akkumulátor dugós kapcsolóját.

Megjegyzés

A szívó turbina kikapcsolás után tovább forog. Karbantartási munkát csak a szívó turbina kifutása után végezzen.

➔ Szennyvíz és maradék friss víz leeresztése és eltávolítása.

Karbantartási terv

Minden üzem után

⚠ ***Figyelmeztetés***

Rongálódásveszély. A készüléket ne permetezze le vízzel és ne használjon erős tisztítószereket.

➔ Szennyvíz leeresztése.
➔ Mossa ki a szennyvíz tartályt tiszta vízzel.
➔ Ellenőrizze a szálszűrőt, szükség esetén tisztítsa.
➔ Csak BR változat: Ürítse ki a durva szennytartályt.
➔ A készüléket kívülről nedves, enyhe mosólúgba áztatott ronggyal tisztítsa.
➔ Tisztítsa meg a gumiéleket és a lehúzógumikat, ellenőrizze kopásukat és szükség esetén cserélje ki őket.
➔ Ellenőrizze a kefék kopását, szükség esetén cserélje ki őket.
➔ Akkumulátor töltése.

Havonta

➔ Ellenőrizze az akkumulátor pólusok oxidációját, szükség esetén kefélje le és pólus zsírral kenje be. Ügyeljen a csatlakozókábelek biztos elhelyezkedésére.
➔ Tisztítsa meg a tömítéseket a szennyvíz tartály és a fedél között és ellenőrizze vízzáróságukat, szükség esetén cserélje ki őket.
➔ Ellenőrizze az automatikus rögzítőfék működését.
➔ A karbantartást igénylő akkumulátoroknál, ellenőrizze a cellák savzáróságát.
➔ Kefealagút tisztítása (csak BR változat).

Évente

➔ A szervizzel végeztesse el az előírt inspekciót.

Karbantartási munkák

Karbantartási szerz dés

A készülék megbízható üzemeltetésére az illetékes Kärcher-kereskedővel karbantartási szerződést köthet.

Cserélje ki a gumiéleket

➔ Vegye le a szívófejet.
➔ Oldja ki a marokcsavarokat.

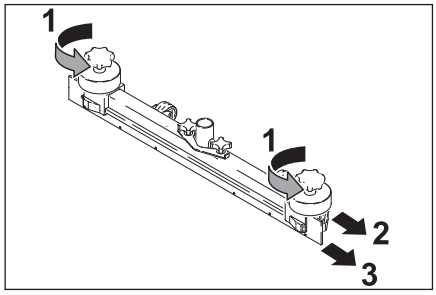

➔ Húzza le a műanyag alkatrészeket.
➔ Húzza le a gumiéleket.
➔ Tolja rá az új gumiéleket.
➔ Tolja fel a műanyag alkatrészeket.
➔ Húzza meg a marokcsavarokat.

Kefehengerek cseréje

➔ Oldja ki a szárnyas anyát.
➔ Vegye le a csapágyfedelet.

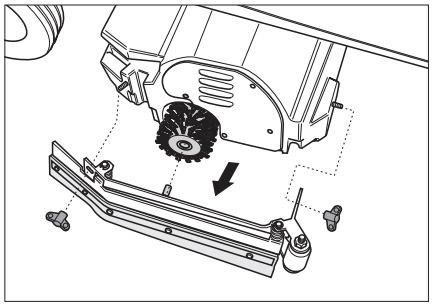

➔ Vegye ki a kefehengert, helyezze be az újat (ügyeljen a kefehengerek hatszögű-helyére).

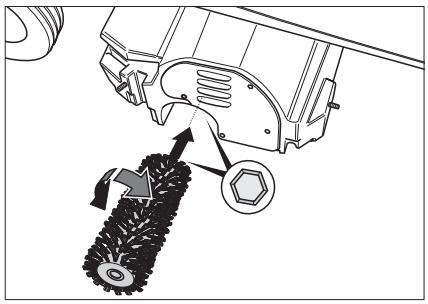

➔ Helyezze vissza a csapágyfedelet.
➔ Húzza meg a szárnyas anyát.
➔ Ismételje meg az eljárást a szemközti oldalon.

Kefekorongok cseréje

➔ Emelje meg a kefekorongokat.
➔ Fordítsa el a kefekorongokat kb. 45°-kal.
➔ Lefelé vegye le a kefekorongokat.
➔ Az új kefekorongok behelyezése fordított sorrendben történik.

Fagyás elleni védelem

Fagyveszély esetén:

➔ Ürítse ki a friss- és a szennyvíz tartályt.
➔ A készüléket fagytól védett helyiségben állítsa le.

Üzemzavarok

⚠ ***Veszély***

Sérülésveszély! Minden a készüléken végzett munka előtt fordítsa a kulcsos kapcsolót „0“-ra, húzza ki a kulcsot. Húzza ki az akkumulátor dugós kapcsolóját.

➔ Szennyvíz és maradék friss víz leeresztése és eltávolítása.

Olyan üzemzavar esetén, amelyet ennek a táblázatnak a segítségével nem tud elhárítani, hívja a szervizt.

Biztosíték cseréje

A kezelőnek csak a következő értékekkel rendelkező gépjármű laposdugasz biztosítékot szabad kicserélni:

– 7,5A (F1) – Vezérlés- és szükségáram ellátás.
– 30A (F4) – Emelés/tartozék-modul ellátás.

Megjegyzés

A hibás biztosítékokat (F2, F3) csak a szerviz cserélheti ki. Ha ezek a biztosítékok hibásak, akkor a szerviznek a bevetési feltételeket és az egész vezérlést ellenőrizni kell.

A vezérlés a kezelőpult alatt található. A biztosíték eléréséhez, először a lábrész bal oldalán lévő fedelet kell levenni.

➔ Csavarja ki a fedél felső végén lévő rögzítő csavart.
➔ Vegye le a fedelet.
➔ Cserélje ki a biztosítékot.
➔ Helyezze vissza a fedelet.

Megjegyzés

A biztosíték elosztás a fedél belső oldalán található.

Üzemzavar kijelz

A kijelző a meglévő üzemzavarokat mutatja 4-másodperces ütemben (például:

Üzemzavar súrolás-
funkció H1/022

Ha a kijelzőn 4 másodperc után még mindig hiba jelenik meg, következőképpen járjon el:

➔ Állítsa „0“-ra a kulcsos kapcsolót.
➔ Várjon, amíg a szöveg a kijelzőn eltűnik.
➔ Állítsa „1“-re a kulcsos kapcsolót. Akkor amikor a hiba ismét fellép, végezze el a megfelelő elhárítási intézkedéseket a megadott sorrendben. Ezalatt a kulcsos kapcsolót a „0“ állásba kell kapcsolni és az akkumulátor dugós kapcsolóját ki kell húzni.
➔ Ha a hibát nem lehet megszüntetni, akkor a hibakód megadásával (a példában H1/022) hívja a szervizt.

Üzemzavarok kijelzéssel a display-en

Display kijelz		Ok	Elhárítás
Ülés kapcsoló megszakítva	seat switch open	Az ülés kontaktus kapcsoló nincs aktiválva.	A készülék csak akkor működik, ha kezelőszemély ül az ülésen.
Engedje el a gázpedált!	release throttle?	A kulcsos kapcsoló bekapcsolásakor a gázpedál nyomva.	A kulcsos kapcsoló bekapcsolása előtt vegye le a lábát a gázpedálról. Ha ismételten hiba jelentkezik, hívja a szervizt.
Akkumulátor üres-> Töltse fel!	battery empty -> charge!	Az akkumulátor elérte a kisülési végfeszültségét. A tisztítási aggregátokat nem lehet üzembe helyezni. A hajtómű és a világítás aktiválható.	Vezesse a készüléket a töltőállomáshoz és töltse fel az akkumulátort.
Akkumulátor mélykisülése	battery totally discharged!	Az akkumulátor megengedett kapacitásánál jobban merül le. Minden aggregát kikapcsol. A gép már nem üzemkész.	Az első kerék fékjét manuálisan oldja ki. (Figyelem! A készüléknek nincs tovább fékhatása!). Ha a kioldás nem lehetséges, hívja a szervizt. A készüléket tolja be a töltőállomáshoz. Akkumulátor töltése.
Szennytartály tele tisztítás leáll	sewage tank full cleaning stops	A szennyvíz tartály megtelt.	Ürítse ki a szennyvíz tartályt.
Üzemórák 0-ra állítva!	operating hours set to 0!	Készüléken belüli hiba az üzemórák mentésénél. Újraindításkor minden üzemóra 0-ra áll vissza.	Nincs, tájékoztatásul.
Vezérlés forró! Hagyja lehűlni!	moduletemp. high let cool down!	Vezérlés túl forró.	Állítsa „0“-ra a kulcsos kapcsolót. Várjon legalább 10 percet. Állítsa „1“-re a kulcsos kapcsolót.
Hajtómotor forró! Hagyja lehűlni!	drive motor hot! let cool down!	A hajtómotor túlmelegedett emelkedő menet vagy beragadt fék miatt.	Állítsa „0“-ra a kulcsos kapcsolót. Várjon legalább 10 percet. Állítsa „1“-ra a kulcsos kapcsolót. Ha lehetséges, a készüléket csak sík területen vezesse. Szükség esetén ellenőrizze a rögzítőféket és a gázpedált.
A védőkapcsoló nyitva van!!	contactor open!!	Hiba a vezérlésben.	Állítsa „0“-ra a kulcsos kapcsolót. Várjon legalább 10 másodpercet. Állítsa „1“-re a kulcsos kapcsolót.
Kikapcsolás, Bus ellátás hiányzik	Shutdown, missing bus supply		Értesítse a szervizt.

A display-en nem kijelzett üzemzavarok

Üzemzavar	Elhárítás
A készüléket nem lehet beindítani	Dugja be az akkumulátor csatlakozó dugóját.
	Állítsa „1“-re a kulcsos kapcsolót.
	Ellenőrizze az F1 biztosítékot, szükség esetén cserélje ki. *
	Ellenőrizze az akkumulátort, szükség esetén töltse fel.
Nem elegendő vízmennyiség	Ellenőrizze a friss víz állást, szükség esetén töltse utána a tartályt.
	Ellenőrizze, hogy a csövek nincsenek-e eldugulva, szükség esetén tisztítsa.
	Tisztítsa meg a friss víz szűrőt.
Nem elegendő szívóteljesítmény	Tisztítsa meg a tömítéseket a szennyvíz tartály és a fedél között és ellenőrizze vízzáróságukat, szükség esetén cserélje ki őket.
	Tisztítsa ki a redős szűrőt a szívó turbina felszívó támasztékainál.
	Tisztítsa meg a gumiéleket a szívófejen, szükség esetén cserélje ki.
	Ellenőrizze, hogy a szívócső nincs-e eldugulva, szükség esetén tisztítsa.
	Ellenőrizze a szívócső vízzáróságát, szükség esetén cserélje ki.
	Ellenőrizze, hogy a fedél a szennyvíz leeresztő csövön be legyen zárva.
	Ellenőrízze a szívófej beállítását.
Nem megfelelő tisztítási eredmény	Állítása be a nyomáserősséget.
	Ellenőrizze a kefék kopását, szükség esetén cserélje ki őket.
A kefék nem forognak	Csökkentse a nyomáserősséget.
	Ellenőrizze, hogy idegen test nem gátolja a keféket, adott esetben távolítsa el az idegen testet.
Választható forgólámpa és/ vagy munkalámpa nem világít	Ellenőrizze az F4 biztosítékot, szükség esetén cserélje ki. *
* A biztosítékok a laposdugasz aljban a vezeték összekötési-palettán találhatók és a fedél kinyitása után érhetők el.	

Tartozékok

Megnevezés	Alkatrész szám BR 75/140	Alkatrész szám BR 90/140	Leírás	Darab	A készülékek BR 75 (BR 90)-re van szüksége
Kefehenger, fehér (puha)	6.906-496	6.906-010	Érzékeny padlózatok polírozására és karbantartó tisztítására.	1	2
Kefehenger, piros (közepes, standard)	5.762-285	6.906-007	Erősebben szennyezett padlózatok karbantartó tisztítására is.	1	2
Kefehenger, narancs (magas/alacsony)	6.906-495	6.906-009	Strukturált padlózat súrolására (biztonsági csempe stb.).	1	2
Kefehenger, zöld (kemény)	6.906-494	6.906-008	Erősen szennyezett padlózat alap és felületi tisztítására (pl.viasz, akrilát).	1	2
Kefehenger, fekete (nagyon kemény)	6.906-497	6.906-252		1	2
Pad-hengertengely	4.762-316	4.762-189	Henger pad-ek helye.	1	2
Henger pad, fehér (nagyon puha)	6.369-389	6.369-389		20	2 (3)
Henger pad, sárga (puha)	6.369-454	6.369-454	Padlózatok polírozására.	20	2 (3)
Henger pad, piros (közepes)	6.369-456	6.369-456	Enyhén szennyezett padlózatok tisztítására.	20	2 (3)
Henger pad, zöld (kemény)	6.369-455	6.369-455	Átlagos vagy erősen szennyezett padlózatok tisztítására.	20	2 (3)
Gumiél, padló munkafej	5.394-640	5.394-640	standard	1	2
Gumiél, padló munkafej	5.394-754	5.394-754	extra kopásálló	1	2

Megnevezés	Alkatrész szám BD 75/140	Alkatrész szám BD 90/140	Leírás	Darab	A készülékek BD 75 (BD 90)-re van szüksége
Kefekorong, natúr (puha)	6.369-492	6.906-056	Padlózatok polírozására.	1	2
Kefehenger, piros (közepes, standard)	6.906-346	6.906-054	Enyhén szennyezett vagy érzékeny padlózatok tisztítására.	1	2
Kefekorong, fekete (kemény)	6.906-491	6.906-055	Erősen szennyezett padlózatok tisztítására.	1	2
Hajtótányér	6.906-493	6.906-332	Henger pad-ek helye.	1	2
Disc-pad, piros (közepes)	6.369-791	6.369-024	Enyhén szennyezett padlózatok tisztítására.	5	2
Disc-pad, zöld (kemény)	6.369-790	6.369-023	Erősen szennyezett padlózatok tisztítására.	5	2
Disc-pad, fekete (nagyon kemény)	6.369-789	6.369-022	Erősen szennyezett padlózatok tisztítására.	5	2
Gumiél, szürke	6.273-214	6.273-214	standard	20	2 (3)
Gumiél, olajálló	6.273-208	6.273-208	olajálló	20	2 (3)
Szívófej, egyenes	4.777-049	4.777-049	standard	1	1
Szívófej, hajlított	4.777-056	4.777-056	standard	1	1
Gumiél, padló munkafej	5.394-640	5.394-640	standard	1	2
Gumiél, padló munkafej	5.394-754	5.394-754	extra kopásálló	1	2

Kiegészít készletek

Kiegészítő permetező szívás	2.640-186	Megkönnyíti a nehezen hozzáférhető helyek tisztítását.
Kiegészítő Recycling üzem	2.640-201	Meghosszabbítja a tankolás nélküli menetidőt.
Kiegészítő védőtető (csak BR/BD 90/140)	2.640-185	Védelmet nyújt leeső tárgyak ellen.
Kiegészítő forgólámpa	2.640-108	
Kiegészítő munkavilágítás	2.640-109	
Kiegészítő háttámla	2.640-681	

M &szaki adatok

		BR 90/140 R	BR 75/140 R Eco	BD 90/140 R	BD 75/140 R Eco
Teljesítmény					
Névleges feszültség	V	24	24	24	24
Akkumulátor kapacitás	Ah (5h)	400	240	400	240
Közepes teljesítmény felvétel	W	3100	2100	2800	2100
Hajtómotor teljesítmény (névleges teljesítmény)	W	600	600	600	600
Szívómotor teljesítmény	W	800	800	800	800
Kefemotor teljesítmény	W	2x 750	2x 600	2x 600	2x 600
Szívás					
Szívás teljesítmény, levegő mennyiség	l/s	28	28	28	28
Szívás teljesítmény, nyomáshiány	kPa	14	14	14	14
Tisztító kefék					
Munkaszélesség	mm	900	750	900	750
Kefe átmérő	mm	110	110	460	400
Kefe fordulatszáma	1/min	1300	1200	180	160
Méretek és súly					
Menetsebesség (max.)	km/h	6	6	6	6
Kapaszkodóképesség (max.)	%	10	10	10	10
Elméleti területi teljesítmény	m^2/h	3000	3000	3600	3600
Friss-/szennyvíz tartály térfogata	l	140/140	140/140	140/140	140/140
hossz	mm	1550	1550	1550	1550
szélesség	mm	940	870	940	870
magasság	mm	1340	1340	1340	1340
Súly (akkumulátorral/nélkül)	kg	550/230	550/230	550/230	550/230
Zaj kibocsátás					
Hangnyomás szint (EN 60704-1)	dB(A)	70	70	70	70
Készülék vibráció					
Rezgés összérték (ISO 5349)					
Karok, Kormány	m/s^2	0,1	0,1	0,1	0,1
Lábak, pedál	m/s^2	0,1	0,1	0,1	0,1
Ülésfelület	m/s^2	0,1	0,1	0,1	0,1

EK konformitási nyiltakozat

Ezennel nyilatkozunk, hogy a következőkben megnevezett gépek tervezésük és felépítésük alapján, valamint az általunk forgalomba hozott kivitelben az EK-irányelvek vonatkozó alapvető biztonsági- és egészségi követelményeinek megfelelnek. Általunk nem jóváhagyott változtatás esetén ez a nyilatkozat érvényét veszti.
TERMÉK: Felülős padlózat tisztítógép
TÍPUS: 1.246-xxx, 1.480-xxx
Vonatkozó EK-irányelvek:
98/37/EG73/23/EWG (+93/68/EWG)89/336/EWG (+91/263/EWG, 92/31/EWG, 93/68/EWG)
Alkalmazott összehangolt normák:
DIN EN 60 335-1DIN EN 60 335-2-29 DIN EN 60 335-2-72
DIN EN 55 014-1: 2000 + A1: 2001 + A2: 2002DIN EN 55 014-2: 1997 + A1: 2001DIN EN 61 000-3-2: 2000DIN EN 61 000-3-3: 1995 + A1: 2001
Alkalmazott összehangolt normák:
--
Belső intézkedések biztosítják, hogy a széria készülékek mindig megfeleljenek az aktuális EK-irányelveknek és az alkalmazott szabványoknak. Az aláírók a cégvezetés megbízásából és felhatalmazásával járnak el.

5.957-712 (01/05)

Alfred Kärcher Kommanditgesellschaft.
Székhely: Winnenden. Cégbíróság: Waiblingen, HRA 169.
Személyesen felelős társasági tag. Kärcher Reinigungstechnik GmbH. Székhely: Winnenden, 2404 Cégbíróság Waiblingen, HRB
Ügyvezető: Dr. Bernhard Graf, Hartmut Jenner, Georg Metz

Alfred Kärcher GmbH Co. KG
Cleaning Systems
Alfred-Kärcher-Straße 28-40
P.O. Box 160
D-71349 Winnenden
Tel.:++49 7195 14-0
Tel.:++49 7195 14-2212

H. Jenner i.V. S. Reiser

Garancia

Minden országban az illetékes forgalmazónk által kiadott garancia feltételek érvényesek. Az esetleges üzemzavarokat az Ön készülékén a garancia lejártáig költségmentesen elhárítjuk, amennyiben anyag- vagy gyártási hiba az oka. Garanciális esetben kérjük, forduljon a vásárlást igazoló bizonylattal kereskedőjéhez vagy a legközelebbi hivatalos szakszervizhez.

Tölt készülék Package-változat

Biztonsági tanácsok

A töltő készülék használata előtt olvassa el jelen üzemeltetési utasítást és ez alapján járjon el. Vegye figyelembe az akkumulátor gyártójának előírásait is.

⚠ ***Veszély***

– *A gyermekeket tartsa távol az akkumulátoroktól és a töltő készüléktől.*
– *A töltő készülék dugós kapcsolóját nem szabad megváltoztatni.*
– *A töltő készüléket csak az ajánlott akkumulátorokkal szabad használni. Ha rossz akkumulátort köt be a töltő készülékhez,akkor az akkumulátorok gáz képződése túlzott mértékű lehet, kifőhetnek és felrobbanhatnak.*
– *A töltő készüléket csak a gyárilag megadott beépítési helyzetben szabad üzemeltetni.*

Rendeltetésszer &használat

Ezt a töltő készüléket kizárólag a jelen kezelési útmutatóban megadottaknak megfelelően használja.

– A töltő készüléket csak kifogástalan ólomüzemű akkumulátorok töltésére szabad használni.
– A töltő készüléket csak kevés karbantartást igénylő 24 V hálózati feszültségű ólomüzemű akkumulátorok töltésére szabad használni.
– A töltő készüléket csak a következő hálózati biztosítékokkal szabad üzemeltetni: Olvadóbiztosíték legalább 10 A gL vagy biztosíték automata legalább 10 A (B- vagy C-karakterisztika).

Kontroll lámpák

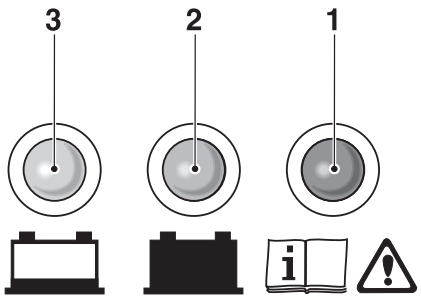

1 piros LED világít = töltő készülék/ akkumulátor hiba, értesítse a szervizt
2 zöld LED világít = akkumulátor tele
3 sárga LED világít = akkumulátor töltődik

Üzembevétel

⚠ ***Veszély***

Robbanásveszély!

– *Az akkumulátort ne üzemeltesse a szabadban, közlekedési utakon, robbanásveszélyes helyiségekben és elektromosan vezető porral telített helyiségben.*
– *Az akkumulátor töltésénél robbanékony anyagok keletkezhetnek. Az akkumulátorok és a töltő készülék közelében ne dohányozzon. Kerülje a tűz és szikra képződést.*
– *Az akkumulátor töltésénél a készülék szellőzőréseit nem szabad letakarni. A tisztítókészülék fedelét a töltési idő alatt nyitva kell tartani.*

➔ A töltő készülék hálózati dugóját kösse be egy 230 V-os vezetékhálózat földelt dugaljába. A töltés automatikusan elkezdődik.

Karbantartás

A töltő készülék karbantartást nem igényel. Mivel néhány alkatrész elkopik, azt ajánljuk, hogy a töltő készüléket rendszeresen ellenőriztesse szakemberrel. A készüléket csak villamos szakembernek szabad kinyitni és javítani. Kérjük, forduljon szervizéhez.

M &szaki adatok

Hálózati feszültség	220-230 V, 50 Hz
Kimenő feszültség	24 V
Kimenő áram	max. 50 A
Kimenő áram Eco	max. 36 A
Töltési jelleggörbe	IUIa fenntartási fokozattal
Környezeti hőmérséklet	0-40 °C
Levegő páratartalom, nem harmatozott	0-90%
Súly	5,5 kg
Védelmi fokozat	IP 20
Védelmi osztály	I
Méretek (mag. x sz x mély.)	85x219x308 mm

Vážený zákazníku,

před prvním použitím přístroje si bezpodmínečně pečlivě přečtěte tento návod k jeho obsluze a uschovejte jej pro pozdější použití nebo pro dalšího majitele.

Obsah

Bezpečnostní pokyny 191
Funkce 191
Správné používání 191
Ochrana životního prostředí, likvidace 191
Obsluhovací a funkční elementy 192
Pokyny před uvedením přístroje do provozu 194
Provoz 195
Ošetřování a údržba 197
Poruchy 198
Příslušenství 200
Technické údaje 201
Prohlášení o shodě pro ES 201
Záruka 201
Nabíječka balení - varianta 202

Bezpečnostní pokyny

Před prvním použitím přístroje si pečlivě přečtěte tento návod k obsluze a přiloženou brožuru Bezpečnostní pokyny pro kartáčové čisticí a postřikovací přístroje, č. 5.956-251 a řiďte se jimi.
Provoz přístroje je přípustný na plochách se sklonem až 10%.
Přístroj je možné provozovat, pouze když je nádrž na špinavou vodu posunuta dopředu a všechna víka jsou zavřená.

Bezpečnostní prvky

Bezpečnostní prvky slouží k ochraně uživatele a nesmí být uvedeny mimo provoz nebo obcházena jejich funkce.

Zástrčka baterie/nouzový vypínač

Pro okamžité vyřazení z provozu všech funkcí vytáhněte zástrčku baterie.

Bezpečnostní spínač

Bezpečnostní spínač vypne dráhový motor se zpožděním 1,5 sekundy, když pracovník během provozu opustí místo.

Symboly

V tomto návodu k obsluze byly použity následující symboly:

⚠ ***Pozor!***

Označuje bezprostředně hrozící nebezpečí. Při nedodržování tohoto pokynu může dojít k usmrcení nebo velmi vážným úrazům.

⚠ ***Varování***

Označuje případně nebezpečné situace. Při nedodržování tohoto pokynu může dojít k méně vážným úrazům nebo věcným škodám.

Upozornění

Označuje tipy k používání a důležité informace.

Funkce

Přístroj lze používat k čištění za mokra nebo k leštění rovných podlah.

– Nastavením množství vodu, přítlaku a počtu otáček kartáčů, množství čistidla a rychlosti jízdy se lze přizpůsobit jakémukoliv čisticímu úkolu.
– Pracovní šířka 750 mm (BR/BD 75/140) příp. 900 mm (BR/BD 90/140) a kapacita nádrží na čistou a špinavou vodu po 140 l umožňují efektivní čištění při dlouhém používání.
– Přístroj je samopojízdný, jízdní motor je napájen z dopravní baterie.
– Baterie lze nabíjet nabíječkou připojenou k zásuvce s napětím 230 V.
– Baterie a nabíječka jsou již dodávány spolu s variantami balení.

Upozornění

Podle požadovaných čisticích funkcí lze přístroj vybavit různým příslušenstvím. Informujte se v našem katalogu nebo nás navštivte na internetu na adrese www.kaercher.com.

Správné používání

Přístroj používejte pouze v souladu s údaji v tomto návodu k obsluze.

– Přístroj lze používat pouze k čištění hladkých podlah, které nejsou citlivé na vlhkost a na leštění.
– Rozmezí teplot při práci s přístrojem leží mezi +5°C a +40°C.
– Přístroj není vhodný k čištění zmrzlých podlah (např. v chladírnách).
– Pro přístroj se smí používat pouze originální příslušenství a originální náhradní díly.
– Přístroj je zkonstruován na čištění podlah vnitřních prostor resp. zastřešených ploch. Při používání v jiných sektorech je nutno uvážit použití alternativních kartáčů.
– Přístroj není určen k čištění veřejných cest a chodníků.
– Přístroj nesmí být nasazen na plochy citlivé na tlak. Berte v úvahu přípustné zatížení podlahy. Plošné zatížení přístrojem je uvedené v technických údajích.
– Přístroj není vhodný pro prostředí s nebezpečím exploze.
– Přístrojem se nesmí vysávat žádné hořlavé plyny, neředěné kyseliny ani rozpouštědla.
  K nim patří benzín, ředidla na barvy a topné oleje, které mohou při víření v nasávaném vzduchu tvořit výbušné směsi. Dále aceton, neředěné kyseliny a rozpouštědla, neboť mohou poškodit materiály použité v přístroji.

Ochrana životního prostředí, likvidace

	Obalové materiály jsou recyklovatelné. Obal nezahazujte do domovního odpadu, nýbrž jej odevzdejte k opětovnému použití.
	Přístroj je vyroben z hodnotných recyklovatelných materiálů, které se dají dobře opětovně využít. Baterie, olej a podobné látky se nesmějí dostat do životního prostředí. Likvidujte proto staré přístroje laskavě ve sběrnách k tomuto účelu určených.

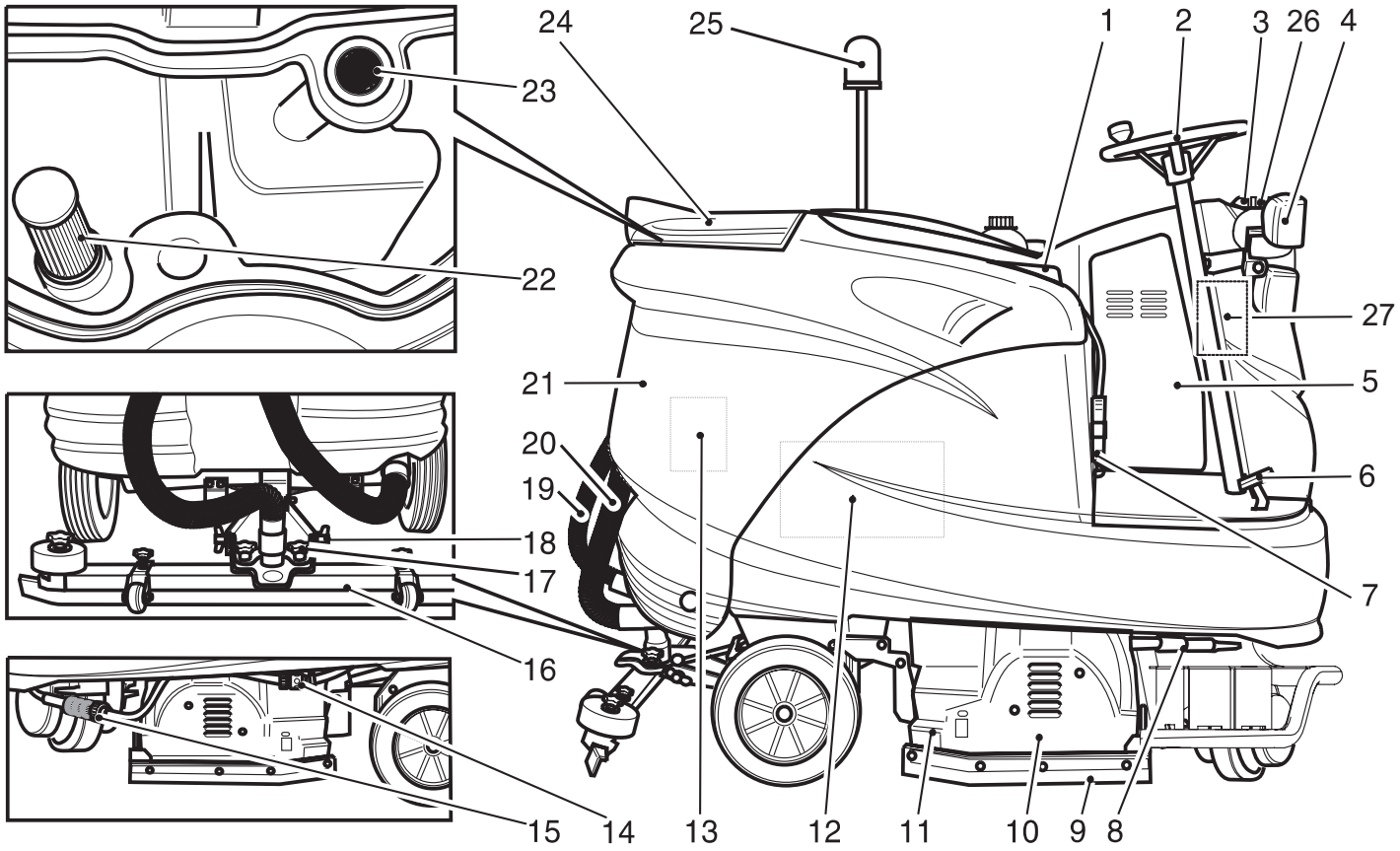

1 Sedátko (s bezpečnostním spínačem)
2 Volant
3 Uzávěr nádrže na čistou vodu
4 Světlo (volitelné)
5 Elektronika/řízení
6 Jízdní pedál
7 Zástrčka baterie/nouzový vypínač
8 Přepínání provoz s recyklovanou/ čerstvou vodou (volitelné)
9 Stírací hubice
10 Čisticí hlava
11 Nádrž na hrubé nečistoty (jen model BR)
12 Baterie
13 Sací čerpadlo
14 Těsnění hadice k vypuštění čerstvé vody
15 Filtr čerstvá voda
16 Sací lišta *
17 Křídlové matice na upevnění sací lišty
18 Křídlové matice k naklonění sací lišty
19 Sací hadice
20 Vypouštěcí hadice na špinavou vodu
21 Nádrž na špinavou vodu
22 Recyklovací filtr (volitelný)
23 Sítko na vlákna
24 Víko nádrže na špinavou vodu
25 Světla dokola (volitelné)
26 2,5 l láhev na čistidlo (volitelná)
27 Dávkovací zařízení na čistidlo (volitelné)

* Není součástí dodávky

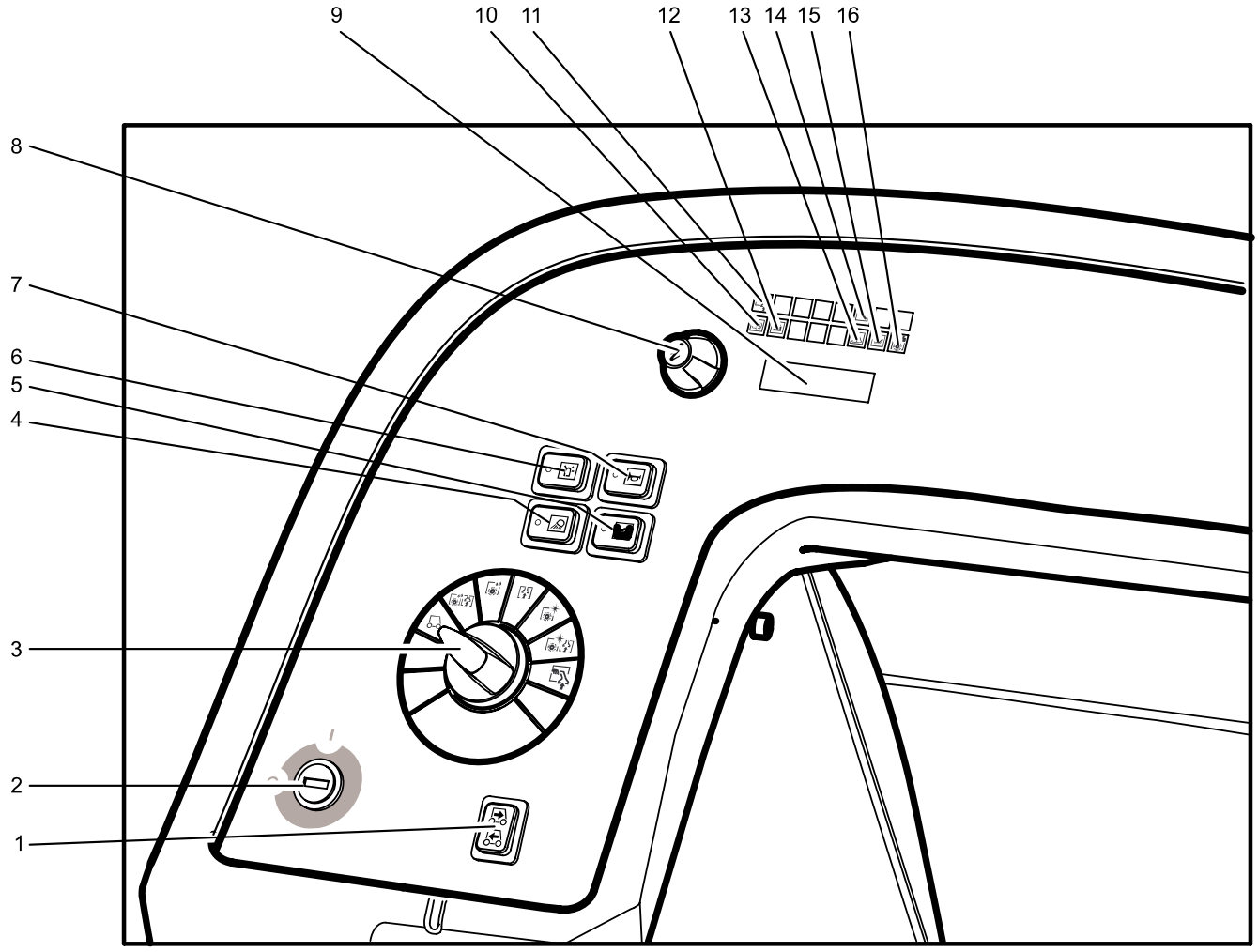

1 Přepínač směru jízdy
2 klíčový spínač
3 Přepínač programu
4 Přepínač pracovní osvětlení (volitelné)
5 Přepínač dávkovací zařízení na čistidlo (volitelné)
6 Přepínač světla dokola (volitelné)
7 Signál
8 Informační tlačítko
9 Displej
10 Kontrolka automatická brzda zapnutá
11 Kontrolka program ruční čištění zapnutá
12 Kontrolka kontrola baterie
13 Kontrolka porucha
14 Kontrolka servis
15 Kontrolka nádrž na špinavou vodu plná
16 Kontrolka přetížení kartáče

Pokyny p ed uvedením p ístroje do provozu

Baterie

Při manipulaci s bateriemi bezpodmínečně dbejte na tyto výstrahy:

	Dodržujte pokyny uvedené na baterii, v návodu k obsluze a návodu k obsluze vozidla.
	Používejte ochranu očí.
	Chraňte děti před kyselinou z baterií.
	Nebezpečí exploze
	Zákaz výskytu ohně, jisker, otevřeného světla a kouření
	Nebezpečí poleptání
	První pomoc
	Výstraha
	Likvidace
Pb	*Baterie neodhazujte do komunálního odpadu.*

⚠ *Pozor!*

Nebezpečí exploze. Na baterie, tzn. na jejich kontakty a spoje článků nepokládejte nářadí apod.
Nebezpečí úrazu. Poraněnými místy se nikdy nedotýkejte olova. Po práci s bateriemi si vždy očistěte ruce.

Vložení a p ipojení baterie

U varianty BAT Package je baterie již namontovaná.

➔ Vodní nádrž nakloňte dozadu.
➔ Vsaďte baterii do vany.

⚠ *Varování*

Dodržujte správnou polaritu.

➔ K volným kontaktům (+) a (-) připojte dodaný napájecí kabel.
➔ Nádrž na vodu nakloňte dopředu.

⚠ *Varování*

Před zapnutím přístroje baterie nabijte.

Nabíjení baterií

Upozornění

Přistroj obsahuje ochranu proti úplnému vybití, tzn. že když se dosáhne nejmenší přípustné kapacity, lze s přístrojem ještě jet a případně zapnout osvětlení. V tomto případě na obslužném pultě svítí kontrolka baterie červeně.

➔ Přístrojem dojeďte přímo k nabíjecí stanici a vyhněte se při tom stoupání.

Upozornění

Při použití jiných baterií (např. od jiných výrobců) musí ochranu proti úplnému vybití znovu nastavit pracovníci oddělení služeb zákazníkům společnosti Kärcher.

⚠ *Pozor!*

Nebezpečí úrazu elektrickým proudem. Dodržujte parametry elektrické sítě a jištění, viz část „Nabíječka“.
Nabíječku používejte pouze v suchých místnostech s dostatečným větráním!

Upozornění

Nabíjení trvá průměrně ca. 10 hodin. Doporučené nabíječky (vždy vhodné pro použité baterie) jsou ovládány elektronicky a samy nabíjení ukončí.

⚠ *Nebezpečí*

Nebezpečí exploze. Baterie s elektrolytem se smí nabíjet jen při otevřeném krytu.

➔ Vyprázdněte nádrž na špinavou vodu.
➔ Nádrž na špinavou vodu nakloňte dozadu.
➔ Odpojte konektor baterie a připojte ho k nabíjecímu kabelu.
➔ Nabíječku zapojte do elektrické sítě a zapněte.

Po nabíjení

➔ Nabíječku vypněte a odpojte od sítě.
➔ Kabel baterie odpojte od nabíjecího kabelu a spojte s přístrojem.

Baterie nenáro ené na údržbu (baterie s elektrolytem)

➔ Hodinu před ukončením nabíjení přilijte destilovanou vodu, dbejte přitom na správnou kyselost. Baterie je příslušně označená. Na konci nabíjení musí plyn být ve všech buňkách.

⚠ *Pozor!*

Nebezpečí poleptání!

– *Při dolévání vody do vybité baterie může dojít k úniku kyseliny.*
– *Při manipulaci s kyselinou do baterií používejte ochranné brýle a dodržujte předpisy, aby nedošlo k úrazu nebo k poškození oděvu.*
– *Při zasažení pokožky nebo oděvu kyselinou zasažené místo ihned opláchněte velkým množstvím vody.*

⚠ *Varování*

Nebezpečí poškození!

– *K doplňování baterií používejte pouze destilovanou nebo odsolenou vodu (VDE 0510).*
– *Nepoužívejte žádné přísady (tzv. aditiva), jinak zanikají všechny nároky vyplývající ze záruky.*

Doporu ené baterie

Sada baterie	Objednací č.
BR/BD 90/140 R	6.654-052
BR/BD 75/140 R Eco	6.654-112

Doporu ené nabíje ky

Nabíječka	Objednací č.
BR/BD 90/140 R	6.654-139
BR/BD 75/140 R Eco	6.654-193

Baterie a nabíječky lze zakoupit ve specializovaných obchodech.

Max. rozm ry baterie

Délka	Šířka	Výška
BR/BD 90/140 R		
620 mm	430 mm	467 mm
BR/BD 75/140 R Eco		
622 mm	353 mm	379 mm

Pokud jsou při variantě BAT použity mokré baterie, dbejte na toto:

– Maximální rozměry baterie musí být dodrženy.
– Při nabíjení mokrých baterií musí být sedadlo vysunuto nahoru.
– Při nabíjení mokrých baterií musíte dbát na předpisy výrobce baterie.

Vykládka

Upozornění

Pro okamžité vyřazení z provozu všech funkcí vytáhněte červenou zástrčku baterie.

➔ Rozstříhněte plastovou pásku a sejměte fólii.
➔ Sejměte upínací pásku na zarážkových bodech.
➔ Čtyři označená podlahová prkna palety jsou upevněna šrouby. Prkna odšroubujte.
➔ Prkna položte na hranu palety. Prkna nastavte tak, aby ležela před kolečky přístroje. Prkna upevněte šrouby.

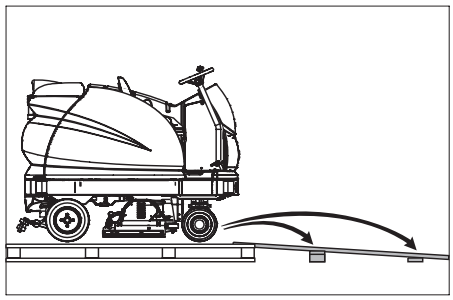

➔ Trámy přiložené v balení posuňte pod rampu jako výztuž.
➔ Vyjměte dřevěné kolíky k aretaci koleček a zasuňte pod rampu.
➔ Zasuňte zástrčku baterie.
➔ Klíčový spínač přepněte do polohy „1“.

➔ Zapněte přepínač směru jízdy a přístrojem sjeďte pomalu z rampy.
➔ Klíčový spínač přepněte do polohy „0“.

Montáž kartá þ $

Varianta BD

Před uvedením do provozu je třeba namontovat kotoučové kartáče (viz část „Údržba“).

Varianta BR

Kartáče jsou namontované.

Montáž sací lišty

➔ Nasaďte sací lištu na její závěs tak, aby byl tvarovaný plech nad závěsem.
➔ Utáhněte křídlové matice.

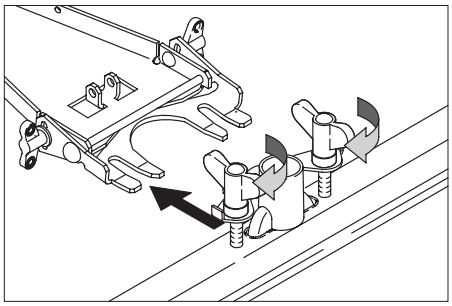

➔ Nasaďte sací hadici.

Provoz

Upozornění

Pro okamžité vyřazení z provozu všech funkcí vytáhněte červenou zástrčku baterie.
Pro seznámení s přístroje zkoušejte nejdříve jezdit na volném prostranství.

Kontrola brzdy

⚠ ***Pozor!***

Nebezpečí úrazu. Před každým použitím musíte zkontrolovat funkci brzdy na rovině.
➔ Posaďte se.
➔ Klíčový spínač přepněte do polohy „1“.
➔ Zvolte směr jízdy.
➔ Zlehka stlačte jízdní pedál.

Brzda se musí slyšitelně odjistit (kontrolka brzdy na obslužném pultu zhasne). Přistroj musí na rovině zlehka jet. Při uvolnění pedálu brzda slyšitelně zapadne. Pokud nedojde k výše uvedenému, přístroj musí být postaven mimo provoz a zavolejte zákaznický servis.

Brzdy

⚠ ***Pozor!***

Nebezpečí úrazu. Pokud přístroj nevykazuje působení brzd, postupujte takto:
➔ Když se přístroj na rampě se sklonem vyšším než 2% při puštění jízdního pedálu nezastaví, může být z bezpečnostních důvodů zástrčka baterie jako nouzový vypínač vytažena pouze tehdy, když před každým uvedením přístroje do provozu byla přezkoušena správnost mechanické funkce brzdy.
➔ Na rovinách pod 2% v každém případě vytáhněte zástrčku baterie.
➔ Po zastavení (na rovné ploše) přístroj vyřaďte z provozu a volejte zákaznický servis!
– Také dbejte pokynů pro údržbu brzd.

Pojížd ní

⚠ ***Pozor!***

Nebezpečí převrácení při přílišných stoupáních.
➔ *Ve směru jízdy stoupejte pouze do sklonu 10%.*

Nebezpečí převrácení při rychlém zatáčení.
Nebezpečí uklouznutí na vlhkých podlahách.
➔ *V zatáčkách jeďte pomalu.*

Nebezpečí převrácení při nestabilním podkladu.
➔ *S přístrojem pohybujte výhradně na zpevněném podkladu.*

Nebezpečí převrácení při příliš velkém bočním náklonu.
➔ *Šikmo ke směru jízdy zdolávejte pouze stoupání do max. 10%.*

Upozornění

Přístroj je konstruován tak, že kartáčová hlavice přečnívá doprava. To umožňuje přehled při čištění okrajů ploch.
➔ Nasedněte a klíčový spínač nastavte na „1“.
➔ Směr jízdy nastavte spínačem směru jízdy na obslužném pultu.
➔ Rychlost jízdy určete stiskem jízdního pedálu.
➔ Přístroj pozastavte: Pusťte nožní pedál.

Upozornění

Směr jízdy můžete měnit i během jízdy. Opakovanou jízdou vpřed a vzda můžete vyčistit i silně znečistěná místa.

P etížení

Při přetížení se jízdní motor po určité době vypne. Na displeji se objeví chybové hlášení.
Při přehřátí ovládání se příslušný agregát vypne.
➔ Nechte přístroj nejméně 15 minut vychladnout.
➔ Klíčový spínač přepněte do polohy „0“.
➔ Krátce vyčkejte.
➔ Klíčový spínač přepněte do polohy „1“.

Pln ní provozními hmotami

ýisticí prost edky

⚠ ***Varování***

Nebezpečí poškození. Používejte pouze doporučené čisticí prostředky. U ostatních čisticích prostředků nese provozovatel zvýšené riziko z hlediska provozní bezpečnosti a úrazovosti.
Používejte pouze čisticí prostředky, které neobsahují rozpouštědla a kyselinu solnou a fluorovodíkovou.

Upozornění

Nepoužívejte silně pěnící čisticí prostředky.

Doporučené čisticí prostředky:

Použití	ýisticí prost edky
Běžné čištění všech podlah odolných vůči vodě	RM 780 RM 746
Udržovací čištění lesklých povrchových ploch (např. žula)	RM 755 ES
Udržovací a důkladné čištění průmyslových podlahových ploch	RM 69 ASF
Udržovací a důkladné čištění dlaždic z jemné kameniny	RM 753
Udržovací čištění dlaždic v sociálních zařízeních	RM 751
Čištění a dezinfekce sociálních zařízení	RM 732
Odstraňování vrstev všech podlah odolných proti louhům (např. PVC)	RM 752
Odstraňování vrstev z linoleových podlah	RM 754

ýistá voda

➔ Otevřete víko nádrže na čistou vodu.
➔ Doplňte čerstvou vodu (max. 60 °C) do výše 15 cm pod horním okrajem nádrže.
➔ Doplňte čisticí prostředky.
➔ Víko nádrže na čistou vodu zavřete.

Upozornění

Před prvním uvedením do provozu doplňte nádrž na čerstvou vodu, aby se vodovodní systém odvzdušnil.

Práce bez automatického dávkování þisticího prost edku

Při čisticích pracích v oblasti hygieny (např. nemocnice, potravinářství) a k základnímu čištění silně znečištěných podlah.
➔ Otevřete uzávěr nádrže na čistou vodu.
➔ Čerstvou vodu (max. 60 °C) doplňte po spodní okraj plnicího hrdla.
➔ Přidejte čistidlo. Dbejte pokynů k dávkování.

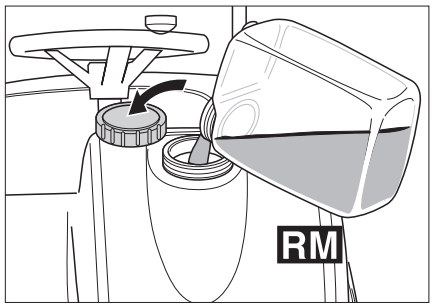

➔ Uzávěr nádrže na čistou vodu zavřete.

Dávkovací za ízení na þistidlo (volitelné)

Do čisté vody je při průtoku do čisticí hlavice dávkovacím zařízením přidáván čisticí prostředek.

⚠ ***Varování***

Nebezpečí poškození dávkovacího zařízení. Čistidlo nesmí být přidáváno do nádrže na čistou vodu.

Upozornění

Pomocí dávkovacího zařízení lze přidávat max. 3% dávkovacího prostředku.

➔ Lahev s čisticím prostředkem postavte do úchytky vepředu na nádrži s čistou vodou.

➔ Odšroubujte víčko láhve.

➔ Sací hadici dávkovacího zařízení zastrčte do lahve. Dbejte na to, aby síto sací hadice přiléhalo na dno lahve.

➔ Lahev zavřete víkem dávkovacího zařízení.

To, že láhev je naplněná, uvidíte vertikálním průhledným oknem.
Když se stav čisticího prostředku blíží dnu lahve:

➔ Lahev na čisticí prostředek doplňte nebo vyměňte.

⚠ ***Varování***

Pokud dojde k výměně typu čistidla, musí být sací hadice předem důkladně propláchnuta čerstvou vodou (60 sekund při maximálním množství vody a 3% dávkování), aby nedošlo k chemické reakci.

Upozornění

Když je láhev s čistidlem úplně prázdná, musí být dávkovací zařízení provozováno 60 sekund při maximálním množství vody a 3% dávkování pro úplné naplnění sací hadice čisticím prostředkem.

Upozornění

Při naplnění nebo výměně láhve s čisticím prostředkem zavěste sací hadici dávkovacího zařízení do otevřené nádrže na čistou vodu, aby čisticí prostředek nekapal na podlahu.

Upozornění

Při prázdné nádrži na čistou vodu se přidávání čisticího prostředku zastaví. Čisticí hlava dále pracuje bez přívodu tekutiny.

Upozornění

Když čerpadlo čisticího prostředku běží, zobrazí se to blikajícím „C“ na displeji.

ýsticí programy

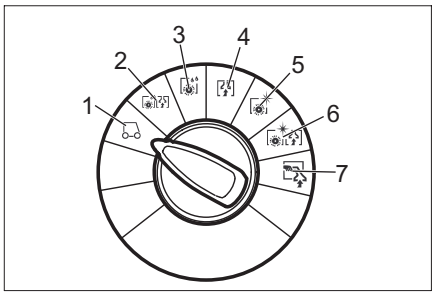

1 Jízda
Jeďte k místu použití.

2 Vysávání při drhnutí
Čištění podlahy za mokra a vysávání špinavé vody.

3 Mokré drhnutí
Čištění podlahy za mokra s delším působením čisticího prostředku.

4 Vysávání
Nasajte částice nečistoty.

5 Leštění
Leštění podlahy bez nanášení tekutiny.

6 Vysávání při drhnutí bez nanesení vody (sání při leštění)
Podlahu čistěte bez nanesení telkutiny a lešticího prachu.

7 Ruční čištění
Čisticí tekutinu naneste hubicí na čištění zdí a podlah (volitelné) a znovu odsajte.

Informa ní tla ítko

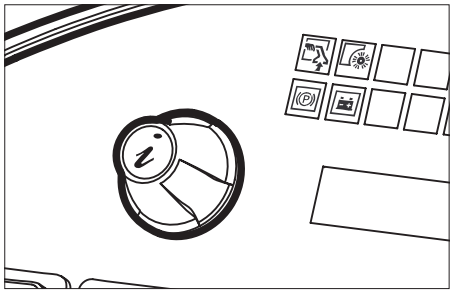

Pomocí informačního tlačítka se navolí body menu a provedou nastavení.

– Otáčením doprava/doleva listujete menu dopředu/dozadu.

– Stisk potvrdí zvolené nastavení

Nastavení

V obslužném menu se provádějí nastavení pro různé čisticí programy. Podle čisticího programu se nastavuje mnoho různých parametrů. Nastavení se provádějí pomocí informačního tlačítka.

Obslužné menu

➔ Otáčením odjistěte nouzový vypínač.

➔ Nasedněte a klíčový spínač nastavte na „1“.
Displej ukazuje stav nabití baterie a stav čisté vody.

➔ Zvolte čisticí program.

➔ Otáčením informačního tlačítka vyvolejte obslužné menu.

➔ Požadovaný parametr navolte otáčením informačního tlačítka. Právě nastavená hodnota se zobrazí jako lišta.

➔ Stiskněte informační tlačítko, zobrazení lišty bliká.

➔ Znovu nastavte parametr otáčením informačního tlačítka mezi „min“ a „max“.

➔ Změněné nastavení potvrďte stiskem informačního tlačítko nebo vyčkejte, až se nastavená hodnota převezme automaticky.

Upozornění

Pokud se zvolený parametr nezmění po 10 sekund, přepne displej zpět na zobrazení stavu baterie a stavu čisté vody.
Stejné čisticí parametry můžete individuálně nastavit v každém čisticím programu.
Přítlak kartáče lze nastavit pouze při jedoucím přístroji v programech Vysávání při drhnutí, Mokré drhnutí, Leštění a Sání při leštění.
Všechna nastavení zůstanou uložená i ve stavu přístroje bez proudu.

Vynulování parametr $

➔ V obslužném menu zvolte otáčením informačního tlačítka „Default Werte übernehmen?“.

➔ Stiskněte informační tlačítko. Obnoví se původní nastavení všech parametrů pro všechny čisticí programy.

Nastavitelné parametry	min:krok:max	Poznámka
Množství vody	1:1:8	1=min., 8=max.
Dávkování čistidla (volitelné)	0,5%:0,5%:3%	0,5=min., 3=max.
Tlak kartáče	0:1:8	0=min., 8=max.
FACT (počet otáček kartáče)	–	Power-, Whisper-, Fine Clean
Doběh kartáče při zastavení	0s:1s:3s	Od zastavení do zvednutí
Pracovní rychlost	1:1:8	1=1km/h, 8=6km/h

V níže uvedené tabulce jsou udána nastavení od výrobce parametrů pro čisticí programy. Pokud nejsou uvedeny žádné hodnoty, nelze příslušný parametr v udaném čisticím programu nastavit.

Nastavení z výroby

min ■■■■■□□ max	Množství vody	Tlak kartá če	Pracovní rychlost
Vysávání p i drhnutí	5	4	4
Mokré drhnutí	5	4	4
Vysávání za sucha	–	–	4
Lešt ní	–	4	4
Sání p i lešt ní	–	4	4

	Dávkování čistidla (volitelné)	FACT (po pet otá ek kartá e)	Dob h kartá e
Vysávání p i drhnutí	1%	P	2s
Mokré drhnutí	1%	P	2s
Lešt ní	–	P	0s
Sání p i lešt ní	–	P	0s
P=Power Clean			

Zapn te dávkovací za ízení na čistidlo (volitelné)

➔ Aktivujte přepínač dávkovací zařízení na čistidlo.

Čistidlo se dávkuje automaticky.

Upozornění

Dávkování čistidla lze nastavit v obslužném menu.

Upozornění

Když čerpadlo čisticího prostředku běží, zobrazí se to blikajícím „C“ na displeji.

Nastavení sací lišty

Šikmá poloha

Ke zvýšení účinku odsávání na dlážděném povrchu lze sací lištu nastavit do šikmé polohy v úhlu až 5 °.

➔ Povolte křížové matice.

➔ Otočte sací lištu.

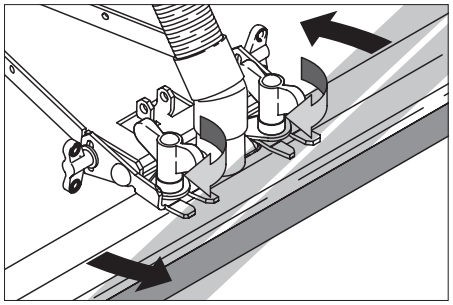

➔ Utáhněte křížové matice.

Sklon

Při nedostatečném účinku odsávání lze změnit sklon rovné sací lišty.

➔ Povolte křídlové matice.

➔ Skloňte sací lištu.

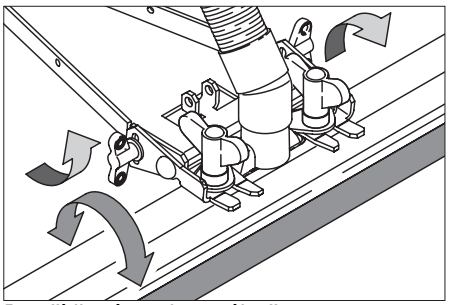

➔ Křídlové matice utáhněte.

Vyprázdn ní nádrží

Vypušt ní špinavé vody

Upozornění

Přepouštěč nádrž na špinavou vodu. Při plné nádrži na špinavou vodu se sací čerpadlo vypne a kontrolka „Nádrž na špinavou vodu plná“ se rozbliká. Všechny čisticí programy s odsáváním se na minutu zablokují. Vyprázdněte nádrž na špinavou vodu.

⚠ Varování

Dodržujte místní předpisy o zacházení s odpadní vodou.

➔ Vypouštěcí hadici na špinavou vodu sundejte z držáku a umístěte ji nad vhodnou sběrnou nádobu.

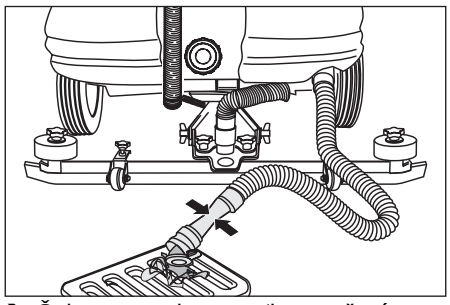

➔ Špinavou vodu vypusťte otevřením dávkovacího zařízení u vypouštěcí hadice.

➔ Nádrž na špinavou vodu vypláchněte čistou vodou.

Vypušt ní isté vody

➔ Těsnění hadice odpojte pro vypuštění čisté vody a přidržte nad vhodnou sběrnou nádobou.

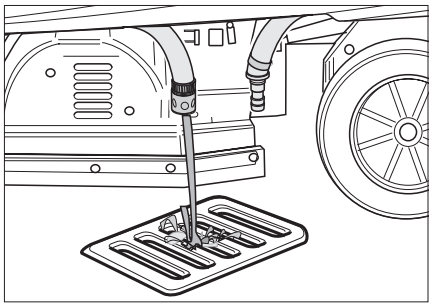

P eprava

⚠ Pozor!

Nebezpečí úrazu! Přístrojem lze při nakládce a vykládce pojíždět se stoupáním do 10 %. Pojíždějte pomalu.

➔ Při přepravě na vozidle zajistěte přístroj upínacími pásy nebo lany proti posunutí.

Varianta BD

➔ Z kartáčové hlavice vyndejte kotoučové kartáče.

Ošet ování a údržba

⚠ Pozor!

Nebezpečí poranění Před všemi pracemi na přístroji nastavte klíčový spínač na „0“ a klíč vyjmete. Vytáhněte zástrčku baterie.

Upozornění

Sací čerpadlo běží po vypnutí. Údržbové práce provádějte teprve po doběhu sacího čerpadla.

➔ Vypusťte špinavou vodu a zbytek čisté vody a zajistěte likvidaci.

Plán údržby

Po každém použití

⚠ Varování

Nebezpečí poškození. Přístroj neostřikujte vodou a nepoužívejte agresivní čisticí prostředky.

➔ Vypusťte špinavou vodu.

➔ Nádrž na špinavou vodu vypláchněte čistou vodou.

➔ Zkontrolujte sítko na vlákna, v případě potřeby je vyčistěte.

➔ Pouze varianta BR: Vyndejte a vyprázdněte nádrž na hrubé nečistoty.

➔ Přístroj zvenku otřete vlhkým hadříkem namočeným v mírném čisticím roztoku.

➔ Sací a stírací chlopně vyčistěte, zkontrolujte stupeň jejich opotřebení a v případě potřeby je vyměňte.

➔ Zkontrolujte stupeň opotřebení kartáčů a v případě potřeby je vyměňte.

➔ Nabijte baterie.

M sí ní

➔ Zkontrolujte, zda nejsou kontakty baterií zoxidované a v případě potřeby je očistěte kartáčem a namažte tukem na kontakty. Dbejte na správné upevnění spojovacích kabelů.

➔ Očistěte těsnění mezi nádrží na špinavou vodu a víkem, zkontrolujte těsnost, v případě potřeby je vyměňte.

➔ Zkontrolujte funkčnost automatické brzdy.

➔ U baterií vyžadujících údržbu zkontrolujte hustotu elektrolytu v článcích.

➔ Vyčistěte tunel kartáče (jen u varianty BR).

Ro þní

➔ U oddělení služeb zákazníkům zajistěte předepsanou inspekci.

Údržba

Smlouva o údržb

K zajištění spolehlivého provozu přístroje lze s příslušným prodejním oddělením společnosti Kärcher uzavřít smlouvu o údržbě.

Vým na chlopní

➔ Sundejte sací lištu.
➔ Povolte křížové matice.

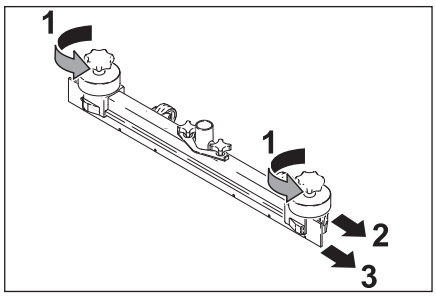

➔ Sundejte plastové díly.
➔ Sundejte chlopně.
➔ Nasaďte nové sací chlopně.
➔ Nasaďte plastové díly.
➔ Utáhněte křížové matice.

Vým na kartá þových válc $

➔ Povolte křídlové matice.
➔ Sundejte kryt ložiska.

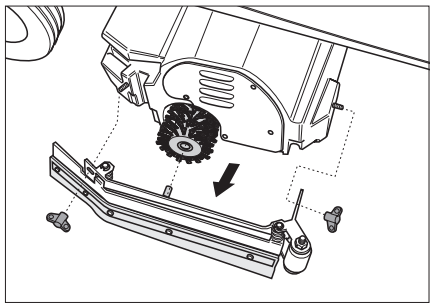

➔ Vyndejte kartáčový válec a nasaďte nový (správně použijte šestihranné úchyty kartáčového válce).

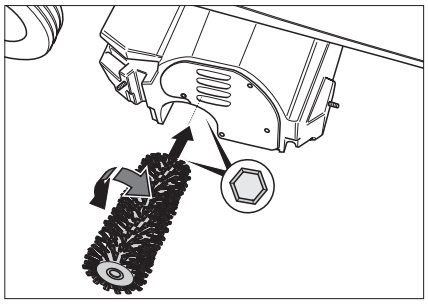

➔ Nasaďte kryt ložiska.
➔ Křídlové matice utáhněte.
➔ Tento postup opakujte na protější straně.

Vým na kotou þových kartá þ $

➔ Kotoučové kartáče zvedněte.
➔ Kotoučové kartáče otočte o přibližně 45°.
➔ Kotoučové kartáče vyndejte směrem dolů.
➔ Nové kotoučové kartáče nasaďte v opačném pořadí.

Ochrana proti zamrznutí

Při nebezpečí mrazu:
➔ Vyprázdněte nádrže na čistou a na špinavou vodu.
➔ Přístroj umístěte v prostoru chráněném proti mrazu.

Poruchy

⚠ ***Pozor!***

Nebezpečí poranění Před všemi pracemi na přístroji nastavte klíčový spínač na „0“ a klíč vyjmete. Vytáhněte zástrčku baterie.

➔ Vypusťte špinavou vodu a zbytek čisté vody a zajistěte likvidaci.

Při poruchách, které nelze odstranit podle této tabulky, se obraťte na oddělení služeb zákazníkům.

Vým na pojistek

Uživatelé mohou měnit pouze pojistky s plochou zástrčkou vozidel s těmito hodnotami:

– 7,5A (F1) – Nařizovací a nouzové napájení
– 30A (F4) – Napájení bus/modulu příslušenství

Upozornění

Vadné pojistky (F2, F3) může měnit pouze zákaznický servis. Pokud jsou tyto pojistky vadné, musí zákaznický servis přezkoupat podmínky nasazení a celkové řízení.

Ovládání je zavedeno pod obslužným pultem. Pro přístup k pojistkám musíte nejdříve sejmout kryt na levé straně nožního prostoru.

➔ Vytočte upevňovací šrouby na horním konci krytu.
➔ Odejměte kryt.
➔ Vyměňte pojistku.
➔ Nasaďte kryt.

Upozornění

Poloha pojistky je zobrazena na vnitřní straně krytu.

Ukazatel poruch

Displej zobrazuje aktuální poruchy střídavě po 4 sekundách (příklad:

Porucha drhnutí -
funkce H1/022

Pokud se na displeji chyby zobrazují i po 4 sekundách, postupujte takto:

➔ Klíčový spínač přepněte do polohy „0“.
➔ Vyčkejte, až text na displeji zmizí.
➔ Klíčový spínač přepněte do polohy „1“. Teprve když se chyba objeví znovu, proveďte odpovídající opatření v udaném pořadí. Přitom musí být klíčový spínač v poloze „0“ a zástrčka baterie vytažená.
➔ Pokud se chyba nedá odstranit, volejte zákaznický servis s udáním chybových kódů (v příkladu H1/022).

Poruchy se zobrazením na displeji

Zobrazení na displeji		Příčina	Odstranění
Sedací spínač přerušen	seat switch open	Spínač sedacího kontaktu není zapnutý.	Přístroj pracuje pouze tehdy, když na sedadle sedí obsluha.
Uvolněte pedál plynu!	release throttle?	Při zapnutí klíčového spínače je pedál plynu stisknutý.	Před zapnutím klíčového spínače zvedněte nohu z pedálu plynu. Pokud se chyba objevuje i přesto, volejte zákaznickou službu.
Baterie prázdná -> Nabít!	battery empty -> charge!	Je dosaženo vybití baterie. Čisticí přístroje už nesmí být provozovány. Jízdní pohon a osvětlení lze zapnout.	Dovezte přístroj k nabíjecí stanici a dobijte baterii.
Úplné vybití baterie	battery totally discharged!	Odebráno více než přípustná kapacita baterie. Všechny agregáty se vypnou. Přístroj již není připraven k provozu.	Ručně odblokujte brzdu předního kola. (Pozor! Přístroj nebude brzdit!). Pokud odblokování není možné, volejte zákaznický servis. Přístroj posuňte k nabíjecí stanici. Nabijte baterie.
Nádrž na nečistoty plná, čistění se zastaví	sewage tank full cleaning stops	Nádrž na špinavou vodu je plná.	Vyprázdněte nádrž na špinavou vodu.
Provozní hodiny nastavené na 0!	operating hours set to 0!	Vnitřní chyba přítroje při mazání provozních hodin. Při opětovném spuštění se všechny provozní hodiny vrátí na 0.	Žádné, na informaci.
Ovládání horké! Nechte vychladit!	moduletemp. high let cool down!	Ovládání je příliš horké.	Klíčový spínač nastavte na „0“. Vyčkejte nejméně 10 minut. Klíčový spínač nastavte na „1“.
Jízdní motor horký! Nechte vychladit!	drive motor hot! let cool down!	Jízdní motor se přehřívá kvůli stoupání nebo zablokované brzdě.	Klíčový spínač nastavte na „0“. Vyčkejte nejméně 10 minut. Klíčový spínač nastavte na „1“. Pokud je to možné, jezděte s přístrojem pouze po rovině. Pokud je to zapotřebí, zkontrolujte brzdu a jízdní pedál.
Zábrana otevřená!!	contactor open!!	Chyby v ovládání.	Klíčový spínač nastavte na „0“. Vyčkejte nejméně 10 sekund. Klíčový spínač nastavte na „1“.
Vypnutí, bus bez napájení	Shutdown, missing bus supply		Informujte zákaznický servis.

Poruchy bez zobrazení na displeji

Porucha	Odstranění
Přístroj nelze nastartovat	Zasuňte zástrčku baterie.
	Klíčový spínač přepněte do polohy „1“.
	Zkontrolujte pojistku F1, pokud je to zapotřebí, vyměňte. *
	Zkontrolujte baterie, v případě potřeby je nabijte.
Nedostatečné množství vody	Zkontrolujte množství čisté vody, v případě potřeby nádrž doplňte.
	Zkontrolujte, zda nejsou ucpané hadice, v případě potřeby je vyčistěte.
	Filtr čisté vody vyčistěte.
Nedostatečný sací výkon	Očistěte těsnění mezi nádrží na špinavou vodu a víkem, zkontrolujte těsnost, v případě potřeby je vyměňte.
	Vyčistěte filtrační skládaný saček na nasávacích podpěrách sacího čerpadla.
	Vyčistěte sací chlopně na sací liště, v případě potřeby je vyměňte.
	Zkontrolujte, zda není ucpaná sací hadice, v případě potřeby ji vyčistěte.
	Zkontrolujte těsnost sací hadice, v případě potřeby ji vyměňte.
	Zkontrolujte, zda je zavřené víčko vypouštěcí hadice na špinavou vodu.
	Zkontrolujte nastavení sací lišty.
Nedostatečný účinek čištění	Nastavte přitlačení.
	Zkontrolujte stupeň opotřebení kartáčů a v případě potřeby je vyměňte.
Kartáče se netočí	Snižte přitlačení.
	Zkontrolujte, zda nejsou kartáče blokovány cizími tělesy, v případě potřeby je odstraňte.
Volitelné osvětlení kolem a/ nebo pracovní světlo nesvítí	Zkontrolujte pojistku F4, pokud je to zapotřebí, vyměňte. *
* Pojistky se nacházejí v plochých sloupcích na drátové desce a jsou přístupné po otevření krytu.	

P íslušenství

Ozna þení	Díly þ BR 75/140	Díly þ BR 90/140	Popis	ks	P ístroj vyžaduje díl BR 75 (BR 90)
válcový kartáč, bílý (měkký)	6.906-496	6.906-010	K leštění a udržovacímu čištění choulostivých podlah.	1	2
válcový kartáč, červený (střední, standard)	5.762-285	6.906-007	K udržovacímu čištění i silněji znečištěných podlah.	1	2
válcový kartáč, oranžový (vysoký/ nízký)	6.906-495	6.906-009	K drhnutí strukturovaných podlah (bezpečnostních dlažeb atd.).	1	2
Válec kartáče, zelený (tvrdý)	6.906-494	6.906-008	K důkladnému čištění silně znečištěných podlah a k odstraňování vrstev (např. vosků, akrylátů).	1	2
Válec kartáče, černý (velmi tvrdý)	6.906-497	6.906-252		1	2
Hřídel na válcové tampony	4.762-316	4.762-189	K upevnění válcových tamponů.	1	2
Válcový tampon, bílý (velmi měkký)	6.369-389	6.369-389		20	2 (3)
Válcový tampon, žlutý (měkký)	6.369-454	6.369-454	K leštění podlah.	20	2 (3)
Válcový tampon, červený (střední)	6.369-456	6.369-456	K čištění mírně znečištěných podlah.	20	2 (3)
Válcový tampon, zelený (tvrdý)	6.369-455	6.369-455	K čištění normálně až silně znečištěných podlah.	20	2 (3)
Pryžová chlopeň podlahová pracovní hlavice	5.394-640	5.394-640	standard	1	2
Pryžová chlopeň podlahová pracovní hlavice	5.394-754	5.394-754	extra odolný proti opotřebení	1	2

Ozna þení	Díly þ BD 75/140	Díly þ BD 90/140	Popis	ks	P ístroj vyžaduje díl BD 75 (BR 90)
Kotoučový kartáč, přírodní (měkký)	6.369-492	6.906-056	K leštění podlah.	1	2
Kotoučový kartáč, červený (střední, standard)	6.906-346	6.906-054	K čištění málo znečištěných nebo choulostivých podlah.	1	2
Kotoučový kartáč, černý (tvrdý)	6.906-491	6.906-055	K čištění silně znečištěných podlah.	1	2
Hnací kotouč	6.906-493	6.906-332	K upevnění tamponů.	1	2
Kotoučový tampon, červený (střední)	6.369-791	6.369-024	K čištění mírně znečištěných podlah.	5	2
Kotoučový tampon, zelený (tvrdý)	6.369-790	6.369-023	K čištění silně znečištěných podlah.	5	2
Kotoučový tampon, černý (velmi tvrdý)	6.369-789	6.369-022	K čištění silně znečištěných podlah.	5	2
Pryžová chlopeň, šedá	6.273-214	6.273-214	standard	20	2 (3)
Gumová chlopeň, protiolejová	6.273-208	6.273-208	odolná vůči olejům	20	2 (3)
Sací lišta, rovná	4.777-049	4.777-049	standard	1	1
Sací lišta, zahnutá	4.777-056	4.777-056	standard	1	1
Pryžová chlopeň podlahová pracovní hlavice	5.394-640	5.394-640	standard	1	2
Pryžová chlopeň podlahová pracovní hlavice	5.394-754	5.394-754	extra odolný proti opotřebení	1	2

Dopl kové sady

Doplňová sada ostřikovací sání	2.640-186	Ulehčuje čištění nepřístupných míst.
Doplňková sada recyklovací provoz	2.640-201	Prodlužuje dobu chodu bez potřeby doplňování.
Doplňková sada ochranná střecha (pouze BR/BD 90/ 140)	2.640-185	Chrání před předměty padajícími seshora.
Doplňková sada světla dokola	2.640-108	
Doplňková sada pracovní osvětlení	2.640-109	
Doplňková sada opěrka zad	2.640-681	

Technické údaje

		BR 90/140 R	BR 75/140 R Eco	BR 90/140 R	BD 75/140 R Eco
výkon					
Jmenovité napětí	V	24	24	24	24
Kapacita baterií	Ah (5h)	400	240	400	240
Průměrný příkon	W	3100	2100	2800	2100
Výkon motoru pojezdu (jmenovitý výkon)	W	600	600	600	600
Výkon sacího motoru	W	800	800	800	800
Výkon motoru kartáčů	W	2x 750	2x 600	2x 600	2x 600
Vysávání					
Sací výkon, množství vzduchu	l/s	28	28	28	28
Sací výkon, podtlak	kPa	14	14	14	14
ýisticí kartá þe					
Pracovní šířka	mm	900	750	900	750
Průměr kartáčů	mm	110	110	460	400
Počet otáček kartáčů	1/min	1300	1200	180	160
Rozm ry a hmotnost					
Jízdní rychlost (max.)	km/h	6	6	6	6
Stoupání (max.)	%	10	10	10	10
Teoretický plošný výkon	m^2/h	3000	3000	3600	3600
Objem nádrže na čistou/špinavou vodu	l	140/140	140/140	140/140	140/140
Délka	mm	1550	1550	1550	1550
Šířka	mm	940	870	940	870
Výška	mm	1340	1340	1340	1340
Hmotnost (s bateriemi / bez baterií)	kg	550/230	550/230	550/230	550/230
Emise hluku					
Hladina akustického tlaku (EN 60704-1)	dB(A)	70	70	70	70
P ístrojové vibrace					
Celková hodnota kmitání (ISO 5349)					
Paže, volant	m/s^2	0,1	0,1	0,1	0,1
Nohy, pedál	m/s^2	0,1	0,1	0,1	0,1
Sedací plocha	m/s^2	0,1	0,1	0,1	0,1

Prohlášení o shod pro ES

Tímto prohlašujeme, že níže označené stroje odpovídají jejich základní koncepcí a konstrukčním provedením, stejně jako námi do provozu uvedenými konkrétními provedeními, příslušným zásadním požadavkům o bezpečnosti a ochraně zdraví směrnic ES. Při jakýchkoli na stroji provedených změnách, které nebyly námi odsouhlaseny, pozbývá toto prohlášení svou platnost.
PRODUKT: Přístroj na čištění podlah, stroj se sedátkem
TYP: 1 246-xxx, 1 480-xxx
Příslušné směrnice ES:
98/37/EG73/23/EHS (+93/68/EHS) 89/336/EHS (+91/263/EHS, 92/31/EHS, 93/68/EHS)
Použité harmonizované normy:
DIN EN 60 335-1DIN EN 60 335-2-29 DIN EN 60 335-2-72
DIN EN 55 014-1: 2000 + A1: 2001 + A2: 2002DIN EN 55 014-2: 1997 + A1: 2001DIN EN 61 000-3-2: 2000DIN EN 61 000-3-3: 1995 + A1: 2001
Použité národní normy:
--
Na základě interních opatření je zabezpečeno, že sériové přístroje vždy odpovídají požadavkům aktuálních směrnic ES a použitých norem. Podepsaní jednají v pověření a s plnou mocí vedení podniku.

5.957-712 (01/05)

Alfred Kärcher, komanditní společnost.
Sídlo Winnenden. Rejstříkový soud: Waiblingen, HRA 169.
Osobně ručící společnice. Kärcher Reinigungstechnik GmbH. se sídlem ve Winnenden, 2404 rejstříkový soud Waiblingen, Obchodní rejstřík (HRB) Jednatel: Dr. Bernhard Graf, Hartmut Jenner, Georg Metz

Alfred Kärcher GmbH Co. KG
Cleaning Systems
Alfred-Kärcher-Straße 28-40
P.O. Box 160
D-71349 Winnenden
Tel.:++49 7195 14-0
Fax: ++49 7195 14-2212

H. Jenner i.V. S. Reiser

Záruka

V každé zemi platí záruční podmínky vydané příslušnou distribuční společností. Případné poruchy zařízení odstraníme během záruční lhůty bezplatně, pokud byl jejich příčinou vadný materiál nebo výrobní závady. V případě uplatňování nároku na záruku se s dokladem o zakoupení obraťte na prodejce nebo na nejbližší oddělení služeb zákazníkům.

Nabíje ka balení - varianta

Bezpe nostní pokyny

Před použitím nabíječky si pečlivě přečtěte tento návod k obsluze a vždy se jím řiďte. Dbejte také na pokyny výrobce baterie.

⚠ ***Pozor!***

– *Děti udržujte z dosahu baterií a nabíječky.*
– *Zástrčku nabíječky nelze upravovat.*
– *Nabíječku lze provozovat pouze s doporučenými bateriemi. Pokud jsou k přístroji připojeny chybné baterie, může v bateriích vznikat nadměrné množství plynů, mohou se vyvařit a explodovat.*
– *Nabíječku lze provozovat pouze ve výrobcem udaném usazení.*

Správné používání

Nabíječku používejte výlučně v souladu s údaji tohoto návodu k obsluze.

– Nabíječku lze používat pouze k nabíjení bezolovnatých baterií.
– Nabíječku lze používat pouze pro bezolovnaté baterie nenáročné na údržbu se síťovým napětím 24 Voltů.
– Nabíječku lze provozovat s tímto síťovým jištěním: Jištění proti roztavení nejméně 10 A gL nebo pojistný automat 10 A (charakteristika B nebo C).

Kontrolky

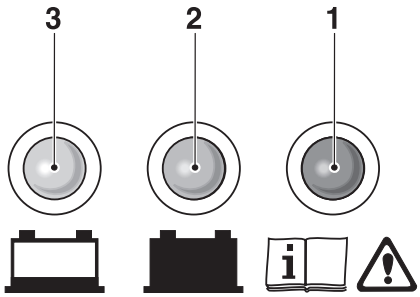

1 červená LED svítí = porucha nabíječky/ baterie, informovat zákaznický servis
2 žlutá LED svítí = baterie dobitá
3 žlutá LED svítí = baterie se nabíjí

Uvedení p ístroje do provozu

⚠ ***Pozor!***

Nebezpečí exploze!

– *Baterie neprovozujte venku, na dopravních cestách, prostorách ohrožených výbuchen a v místnostech s elektricky vodivým prachem.*
– *Při nabíjení baterií mohou vznikat výbušné látky. V blízkosti baterií a nabíječky nekuřte. Vyvarujte se ohně a tvorby jisker.*
– *Při nabíjení baterií nesmějí být větrací otvory přístroje zakryty. Kryt čisticího přístroje mějte při dobíjení otevřený.*

➔ Síťovou zástrčku nabíječky připojte k uzemněné zásuvce o 230 V. Nabíjení se zahájí automaticky.

Údržba

Údržba nabíječky není nutná. Protože některé součásti přístroje podléhají opotřebení, doporučujeme nabíječku pravidelně nechat kontrolovat odborníkem. Přístroj může otevírat a opravovat pouze elektroodborník. Obaťte se prosím na zákaznický servis.

Technické údaje

Napětí sítě	220-230 V, 50 Hz
Výstupní napětí	24 V
Výstupní proud	max. 50 A
Výstupní proud Eco	max. 36 A
Značka nabití	IUIa se záchovným stupněm
Teplota prostředí	0-40 °C
Vzdušná vlhkost, ne orosené	0-90%
Hmotnost	5,5 kg
Ochrana	IP 20
Ochranná třída	I
Rozměry (v x š x h)	85x219x308 mm

Spoštovani kupec,

Pred prvo uporabo vašega stroja preberite to navodilo za uporabo in se po njem tudi ravnajte. To navodilo za uporabo shranite za poznejšo rabo ali za naslednjega lastnika.

Vsebinsko kazalo

Varnostna navodila 203
Delovanje 203
Namenska uporaba 203
Varstvo okolja, odstranitev odpadnega materiala 203
Upravljalni in funkcijski elementi 204
Pred zagonom 206
Obratovanje 207
Nega in vzdrževanje 209
Motnje 210
Pribor 212
Tehnični podatki 213
ES-izjava o skladnosti 213
Garancija 213
Polnilnik paketna varianta 214

Varnostna navodila

Pred prvo uporabo stroja preberite in upoštevajte to Navodilo za obratovanje in priloženo brošuro Varnostna navodila za krtačne čistilne stroje in razpršilne naprave, štev. 5.956-251, ter se po njih ravnajte.
Dovoljeno je obratovanje stroja na površinah z vzponom do 10%.
Stroj sme obratovati le, če je rezervoar za umazano vodo obrnjen naprej in so zaprti vsi pokrovi.

Varnostne naprave

Varnostne naprave ščitijo uporabnika, zato se jih ne sme izključiti ali ovirati njihovega delovanja.

Baterijski vtič/Zasilni izhod

Za takojšnji izklop vseh funkcij izvlecite baterijski vtič.

Varnostno stikalo

Varnostno stikalo izklopi vozni motor z zakasnitvijo 1,5 sekunde, če uporabnik med obratovanjem zapusti svoj sedež.

Simboli

V tem navodilu za obratovanje so uporabljeni sledeči simboli:

⚠ Nevarnost

Označuje neposredno grozečo nevarnost. V primeru neupoštevanja opozorila grozijo smrt ali težke telesne poškodbe.

⚠ Opozorilo

Označuje možno nevarno situacijo. V primeru neupoštevanja opozorila lahko pride do lažjih telesnih poškodb ali materialne škode.

Opozorilo

Označuje nasvete za uporabo in pomembne informacije.

Delovanje

Stroj se uporablja za mokro čiščenje ali poliranje ravnih tal.

– Z nastavitvijo količine vode, pritiska in števila obratov krtač, količine čistilnega sredstva ter hitrosti se stroj z lahkoto prilagodi posamezni čistilni nalogi.
– Delovna širina 750 mm (BR/BD 75/140) oz. 900 mm (BR/BD 90/140) in kapaciteta rezervoarjev za svežo in za umazano vodo po 140 l omogočajo efektivno čiščenje pri dolgi uporabi.
– Stroj je samohoden; vozni motor se napaja z baterijo v zaboju.
– Baterije se lahko s pomočjo polnilnika napolnijo na 230-V vtičnici.
– Baterija in polnilnik sta pri paketni varianti del dobavnega obsega.

Opozorilo

Glede na posamezno čistilno nalogo se lahko stroj opremi z različnim priborom. Zaprosite za naš katalog ali pa nas obiščite na Internetu pod www.kaercher.com.

Namenska uporaba

Ta stroj uporabljajte izključno v skladu s podatki v Navodilu za obratovanje.

– Stroj se sme uporabljati le za čiščenje gladkih površin, ki niso občutljive na vlago ali sredstva za poliranje.
– Temperaturno območje uporabe se nahaja med +5°C in +40°C.
– Stroj ni primeren za čiščenje zmrznjenih tal (npr. v hladilnicah).
– Stroj se sme opremiti le z originalnim priborom in originalnimi nadomestnimi deli.
– Stroj je razvit za čiščenje tal v notranjosti oz. površin, ki so pokrite s streho. Na drugih področjih uporabe se mora preveriti možnost uporabe alternativnih krtač.
– Stroj ni namenjen čiščenju javnih prometnih poti.
– Stroja se ne sme uporabljati na tleh, ki so občutljiva na pritisk. Upoštevajte dovoljeno površinsko obremenitev tal. Površinska obremenitev s strojem je navedena v tehničnih podatkih.
– Stroj ni primeren za uporabo v eksplozivno ogroženem okolju.
– S strojem se ne sme zajemati gorljivih plinov, nerazredčenih kislin ali topil. K tem spadajo bencin, barvno razredčilo ali kurilno olje, ki lahko pri vrtinčenju s sesalnim zrakom tvorijo eksplozivne mešanice. Poleg tega še aceton, nerazredčene kisline in topila, ker ti uničujejo materiale, uporabljene v stroju.

Varstvo okolja, odstranitev odpadnega materiala

	Embalažo je mogoče reciklirati Prosimo, da embalaže ne odlagate med gospodinjski odpad, pač pa jo oddajte v ponovno predelavo.
	Stare naprave vsebujejo pomembne materiale, ki so namenjeni za nadaljnjo predelavo. Akumulatorji, olja in podobne snovi ne smejo priti v okolje. Zato stare naprave zavrzite s pomočjo ustreznih zbiralnih sistemov.

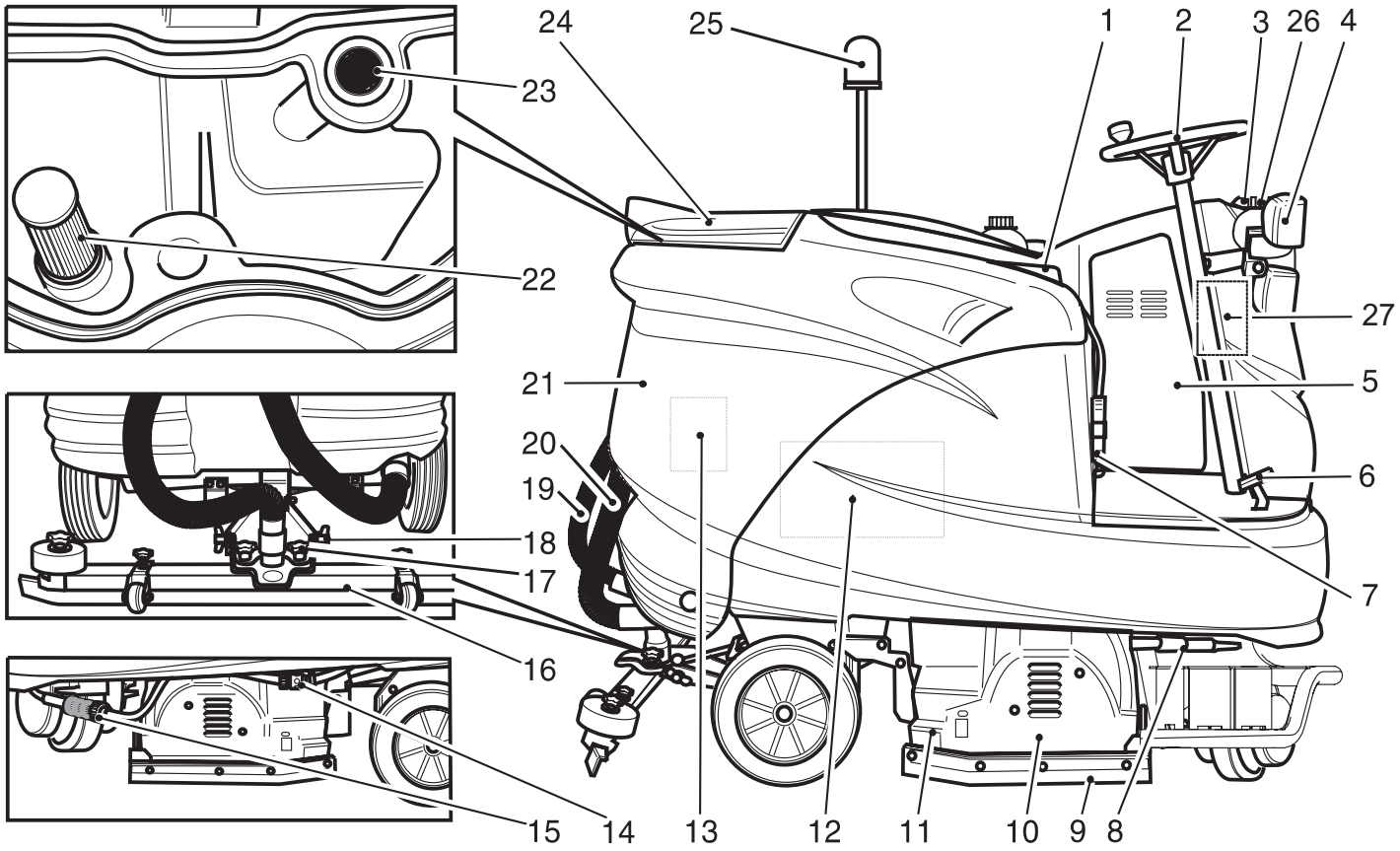

1 Sedež (z varnostnim stikalom)
2 Volan
3 Zapiralo rezervoarja za svežo vodo
4 Luč (opcijsko)
5 Elektronika/krmiljenje
6 Vozni pedal
7 Baterijski vtič/Zasilni izhod
8 Preklop reciklirno obratovanje/ obratovanje s svežo vodo (opcijsko)
9 Strgalni brisalec
10 Čistilna glava
11 Posoda za grobo umazanijo (le BR)
12 Baterija
13 Sesalna turbina
14 Cevna spojka za izpust sveže vode
15 Filter sveže vode
16 Sesalni nosilec *
17 Križna držala za pritrditev sesalnega nosilca
18 Krilate matice za nagib sesalnega nosilca
19 Gibka sesalna cev
20 Gibka izpustna cev za umazano vodo
21 Rezervoar za umazano vodo
22 Reciklirni filter (opcijsko)
23 Sito za puh
24 Pokrov rezervoarja za umazano vodo
25 Utripajoča luč (opcijsko)
26 2,5 l Steklenica za čistilno sredstvo (opcijsko)
27 Dozirna priprava za čistilno sredstvo (opcijsko)

* ni del dobavnega obsega

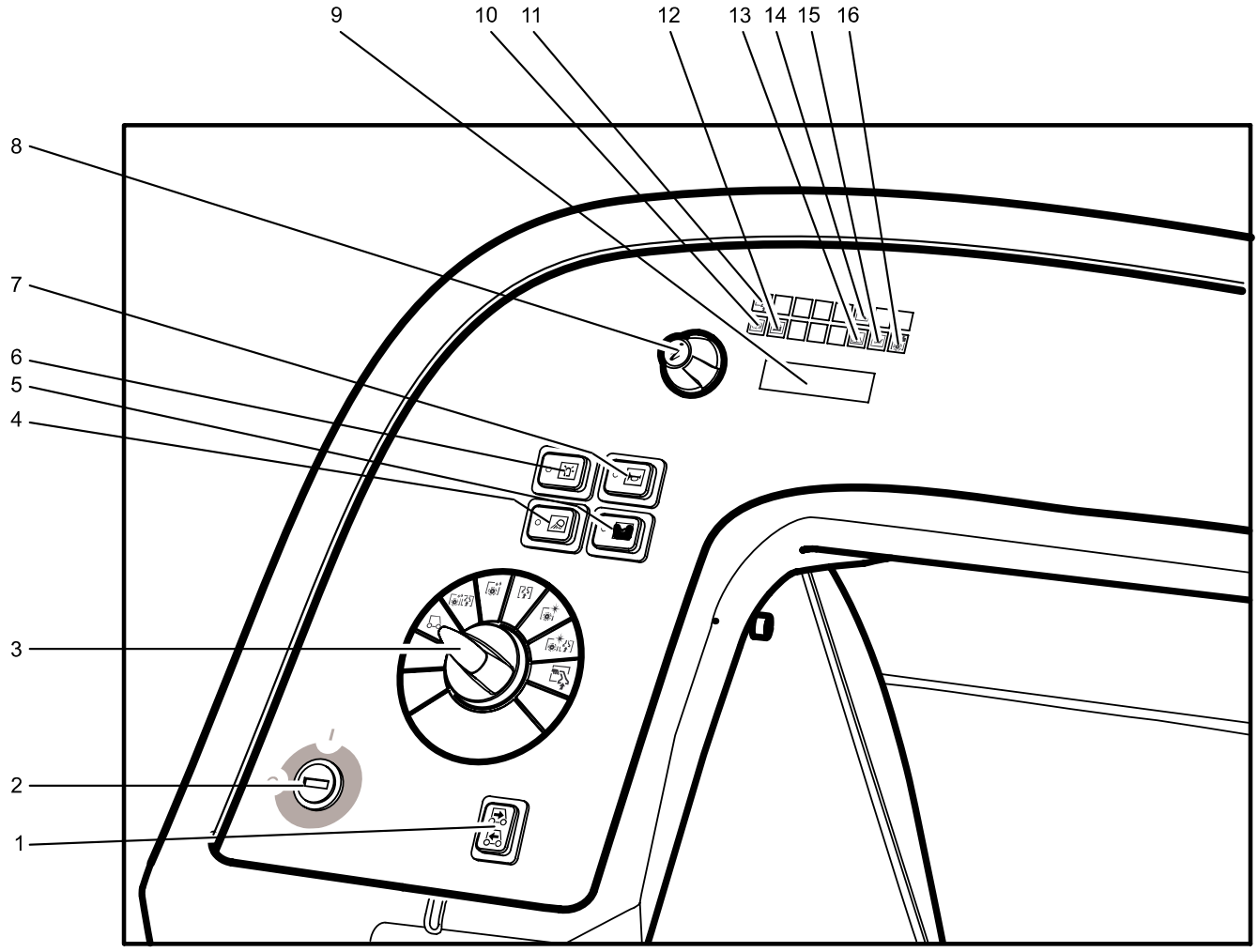

1 Stikalo za smer vožnje
2 Ključno stikalo
3 Programsko stikalo
4 Stikalo za delovno osvetlitev (opcija)
5 Stikalo dozirne priprave za čistilno sredstvo (opcija)
6 Stikalo za utripajočo luč (opcija)
7 Troblja
8 Informacijski gumb
9 Prikazovalnik
10 Kontrolna lučka za aktivno avtomatsko fiksirno zavoro
11 Kontrolna lučka za aktiven program ročnega čiščenja
12 Kontrolna lučka za nadzor baterije
13 Kontrolna lučka za motnjo
14 Kontrolna lučka za servis
15 Kontrolna lučka za poln rezervoar za umazano vodo
16 Kontrolna lučka za preobremenitev krtače

Pred zagonom

Baterije

Pri rokovanju z baterijami obvezno upoštevajte sledeča opozorila:

	Upoštevajte navodila na bateriji, v Navodilu za uporabo in v Navodilu za obratovanje vozila
	Nosite zaščito za oči
	Otroci se ne smejo dotikati kislin in baterij
	Nevarnost eksplozij
	Prepovedan ogenj, iskre, odprta svetloba in kajenje
	Nevarnost razjedanja
	Prva pomoč
	Opozorilni zaznamek
	Odstranitev odpadnega materiala
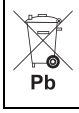 Pb	*Baterije ne odvrzite v smetnjak*

⚠ *Nevarnost*

Nevarnost eksplozij. Na baterijo, t.j. na pole in celične povezave, ne polagajte orodja ali podobnih predmetov.
Nevarnost poškodb. Rane ne smejo nikoli priti v stik s svincem. Po delu na baterijah si vedno očistite roke.

Vstavljanje in priklju tev baterije

Pri varianti BAT-paket je baterija že vgrajena.

➔ Rezervoar za vodo zasučite nazaj.
➔ Baterijo vstavite v zaboj.

⚠ *Opozorilo*

Pazite na pravilno polarnost.

➔ Sodobavljen priključni kabel pripnite na še proste baterijske pole (+) in (-).
➔ Rezervoar za vodo zasučite naprej.

⚠ *Opozorilo*

Pred zagonom stroja napolnite baterijo.

Polnjenje baterije

Opozorilo

Stroj ima zaščito izpraznitve, to pomeni, če je dosežena ravno še dopustna kapaciteta, lahko stroj le še vozi in vklopi se lahko morebiti obstoječa osvetlitev. V tem primeru nadzor baterije na upravljalnem pultu sveti rdeče.

➔ Stroj peljite direktno k polnilni postaji in se pri tem izogibajte vzponom.

Opozorilo

Pri uporabi drugih baterij (npr. drugih proizvajalcev) mora uporabniški servis podj. Kärcher na novo nastaviti zaščito izpraznitve za posamezno baterijo.

⚠ *Nevarnost*

Nevarnost poškodb zaradi električnega udara. Upoštevajte električno omrežje in zaščito, glejte "Polnilnik".
Polnilnik uporabljajte le v suhih prostorih z zadostnim prezračevanjem!

Opozorilo

Polnilni čas znaša v povprečju ca. 10 ur. Priporočljivi polnilniki (ustrezni posameznim uporabljenim baterijam) so elektronsko regulirani in samostojno zaključijo polnjenje.

⚠ *Nevarnost*

Nevarnost eksplozij. Polnjenje mokrih baterij je dovoljeno le pri odprtem prekritju.

➔ Izpraznite rezervoar za umazano vodo.
➔ Rezervoar za umazano vodo zasučite nazaj.
➔ Izvlecite baterijski vtič in ga povežite s polnilnim kablom.
➔ Polnilnik priključite na omrežje in ga vklopite.

Po kon anem polnjenju

➔ Polnilnik izklopite in ločite od omrežja.
➔ Baterijski kabel snemite s polnilnega kabla in ga priključite na stroj.

Baterije, ki ne terjajo vzdrževanja (mokre baterije)

➔ Eno uro pred koncem polnjenja dodajte destilirano vodo, upoštevajte pravilno kislost. Baterija je ustrezno označena. Proti koncu polnjenja morajo vse celice uplinjati.

⚠ *Nevarnost*

Nevarnost razjedanja!

– *Dodajanje vode v izpraznjenem stanju baterije lahko povzroči uhajanje kisline.*
– *Pri rokovanju z baterijsko kislino nosite zaščitna očala in upoštevajte predpise, da preprečite poškodbe in uničevanje oblačil.*
– *Morebitne sledi kisline na koži ali obleki takoj sperite z veliko vode.*

⚠ *Opozorilo*

Nevarnost poškodb!

– *Za dodajanje tekočine baterijam uporabljajte le destilirano ali odsoljeno vodo (VDE 0510).*
– *Ne uporabljajte drugih dodatkov (takoimenovanih izboljševalnih sredstev), ker sicer garancija zapade.*

Priporo jive baterije

Baterijski komplet	Naroč. št.
BR/BD 90/140 R	6.654-052
BR/BD 75/140 R Eco	6.654-112

Priporo jivi polnilniki

Polnilnik	Naroč. št.
BR/BD 90/140 R	6.654-139
BR/BD 75/140 R Eco	6.654-193

Baterije in polnilniki so na voljo v strokovnih trgovinah.

Maksimalne dime nzije baterije

Dolžina	Širina	Višina
BR/BD 90/140 R		
620 mm	430 mm	467 mm
BR/BD 75/140 R Eco		
622 mm	353 mm	379 mm

Če se pri BAT-varianti uporabijo mokre baterije, je treba upoštevati sledeče:

– Upoštevati se morajo maksimalne dimenzije baterij.
– Pri polnjenju mokrih baterij mora biti sedež zasukan navzgor.
– Pri polnjenju mokrih baterij se morajo upoštevati predpisi proizvajalca baterij.

Razkladanje

Opozorilo

Za takojšnji izklop vseh funkcij izvlecite rdeč baterijski vtič.

➔ Razrežite pakirni trak iz umetne mase in odstranite folijo.
➔ Odstranite pritrditev napenjanega traku na omejevalnih točkah.
➔ Štiri označene talne deske na paleti so pritrjene z vijaki. Te deske odvijačite.
➔ Deske položite na rob palete. Naravnajte jih tako, da ležijo pred kolesi stroja. Deske pritrdite z vijaki.

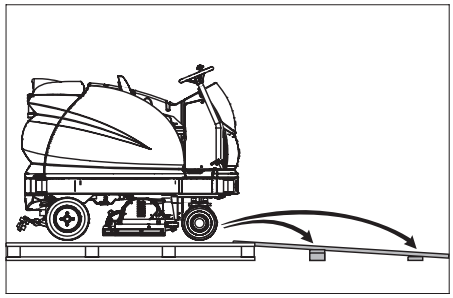

➔ V paketu priložene tramove za podporo potisnite pod rampo.
➔ Odstranite lesene panje za fiksiranje koles in jih porinite pod rampo.
➔ Vstavite baterijski vtič.
➔ Ključno stikalo obrnite na "1".
➔ Pritisnite stikalo za smer vožnje in stroj

počasi zapeljite z rampe.
➔ Ključno stikalo obrnite na "0".

Montiranje krta þ

BD Varianta

Pred zagonom se morajo montirati kolutne krtače (glejte "Vzdrževanje").

BR Varianta

Krtače so montirane.

Montiranje sesalnega nosilca

➔ Sesalni nosilec vstavite v njegovo obešenje tako, da oblikovna pločevina leži nad obešenjem.
➔ Pritegnite križna držala.

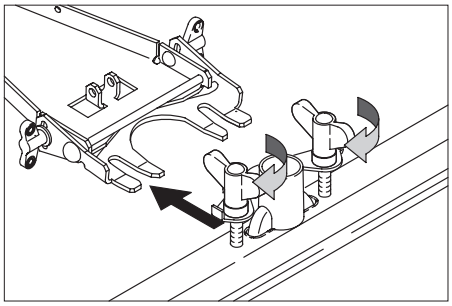

➔ Nataknite gibko sesalno cev.

Obratovanje

Opozorilo

Za takojšnji izklop vseh funkcij izvlecite rdeč baterijski vtič.

Za spoznavanje stroja se morajo prvi vozni poskusi izvajati, kjer je dovolj prostora.

Preverjanje fiksirne zavore

⚠ ***Nevarnost***

Nevarnost nesreč. Pred vsakim obratovanjem se mora na ravnem preveriti delovanje fiksirne zavore.

➔ Vsedite se.
➔ Ključno stikalo obrnite na "1".
➔ Izberite smer vožnje.
➔ Narahlo pritisnite vozni pedal.

Zavora mora slišno deblokirati (kontrolna lučka fiksirne zavore na upravljalnem pultu ugasne). Stroj se mora na ravnem z lahkoto kotaliti. Če spustite pedal, zavora slišno zaskoči. Če zgoraj opisano ne velja, se mora stroj izklopiti in obvestiti uporabniški servis.

Zaviranje

⚠ ***Nevarnost***

Nevarnost nesreč. Če stroj ne zavira več, postopajte, kot sledi:

➔ Če se stroj na rampi s padcem nad 2% pri spustitvi voznega pedala ne ustavi, se sme iz varnostnih razlogov baterijski vtič v smislu funkcije zasilnega izhoda izvleči le v primeru, če je bila pred vsakim zagonom preizkušena pravilna mehanska funkcija fiksirne zavore.
➔ Na ravninah pod 2% se mora baterijski vtič v vsakem primeru izvleči.
➔ Ko se stroj ustavi (na ravni površini), ga je treba izklopiti in poklicati uporabniški servis!
– Dodatno je treba upoštevati navodila za vzdrževanje zavor.

Vožnja

⚠ ***Nevarnost***

Nevarnost prekucnitve pri prevelikih vzponih.

➔ *V smeri vožnje vozite le na vzpone do 10%.*

Nevarnost prekucnitve pri hitrem zavijanju.
Nevarnost zanašanja na mokrih tleh.

➔ *Ovinke speljujte počasi.*

Nevarnost prekucnitve na nestabilni podlagi.

➔ *Stroj premikajte izključno na utrjeni podlagi.*

Nevarnost prekucnitve pri prevelikem stranskem nagibu.

➔ *Prečno na smer vožnje vozite le na vzpone do maksimalno 10%.*

Opozorilo

Stroj je zgrajen tako, da krtačna glava na desni strani presega. To omogoča pregledno delo blizu robov.

➔ Vsedite se in obrnite ključno stikalo na "1".
➔ Smer vožnje nastavite s stikalom za smer vožnje na upravljalnem pultu.
➔ Vozno hitrost določate s pritiskom na vozni pedal.
➔ Ustavljanje stroja: spustite vozni pedal.

Opozorilo

Smer vožnje se lahko spremeni tudi med vožnjo. Tako se lahko z večkratno vožnjo naprej in nazaj očistijo tudi močno umazana mesta.

Preobremenitev

Pri preobremenitvi se po določenem času izklopi vozni motor. Na prikazovalniku se pojavi sporočilo motnje.
Pri pregretju krmiljenja se izklopi zadevni agregat.

➔ Stroj naj se najmanj 15 minut ohlaja.
➔ Ključno stikalo obrnite na "0".
➔ Počakajte trenutek.
➔ Ključno stikalo obrnite na "1".

Polnjenje obratovalnih snovi

ýistila

⚠ ***Opozorilo***

Nevarnost poškodb. Uporabljajte le priporočljiva čistilna sredstva. Pri drugih čistilnih sredstvih nosi uporabnik odgovornost za večje tveganje glede obratovalne varnosti in nevarnosti nesreč. Uporabljajte le čistilna sredstva, ki ne vsebujejo topil, solne ali fluorovodikove kisline.

Opozorilo

Ne uporabljajte močno penečih se čistilnih sredstev.

Priporočljiva čistilna sredstva:

Uporaba	ýistilo
Vzdrževalno čiščenje vseh vodoodpornih tal	RM 780 RM 746
Vzdrževalno čiščenje sijočih površin (npr. granita)	RM 755 ES
Vzdrževalno in osnovno čiščenje industrijskih tal	RM 69 ASF
Vzdrževalno in osnovno čiščenje ploščic iz tankega kamna	RM 753
Vzdrževalno čiščenje ploščic v sanitarnih prostorih	RM 751
Čiščenje in dezinfekcija v sanitarnih prostorih	RM 732
Razslojevanje vseh alkalno odpornih tal (npr. PVC)	RM 752
Razslojevanje linolejskih tal	RM 754

Sveža voda

➔ Odprite pokrov rezervoarja za svežo vodo.
➔ Svežo vodo (maksimalno 60 °C) napolnite do 15 cm pod zgornjim robom rezervoarja.
➔ Dolijte čistilno sredstvo.
➔ Zaprite pokrov rezervoarja za svežo vodo.

Opozorilo

Pred prvo uporabo popolnoma napolnite rezervoar za svežo vodo, da odzračite vodovodni sistem.

Delo brez avtomatske dozirne priprave za þistilno sredstvo.

Pri čiščenju v higienskih prostorih (npr. bolnišnice, živilski obrati) in za osnovno čiščenje močno umazanih tal.

➔ Odprite zapiralo rezervoarja za svežo vodo.
➔ Svežo vodo (maksimalno 60 °C) napolnite do spodnjega roba polnilnega nastavka.
➔ Dodajte čistilno sredstvo. Upoštevajte navodila za doziranje.

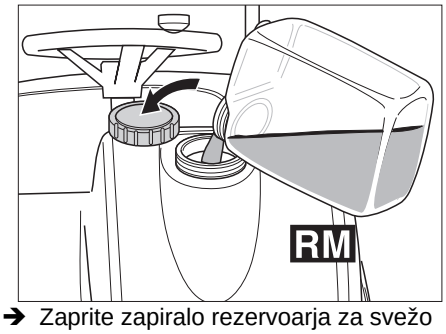

➔ Zaprite zapiralo rezervoarja za svežo vodo.

Dozirna priprava za čistilno sredstvo (opcija)

Sveži vodi se na poti do čistilne glave preko dozirne priprave dodaja čistilno sredstvo.

⚠ ***Opozorilo***

Nevarnost poškodb dozirne priprave. Čistilnega sredstva se ne sme nalivati v rezervoar za svežo vodo.

Opozorilo

Z dozirno pripravo se lahko dodaja maksimalno 3% čistilnega sredstva.

➔ Steklenico s čistilnim sredstvom postavite v nosilec spredaj na rezervoarju za svežo vodo.

➔ Odvijte pokrov steklenice.

➔ Gibko sesalno cev dozirne priprave vtaknite v steklenico. Pazite, da sito gibke sesalne cevi nalega na dnu steklenice.

➔ Steklenico zaprite skozi pokrov dozirne priprave.

Polnilni nivo steklenice je razviden skozi navpično opazovalno okence.

Če se polnilni nivo čistilnega sredstva približa dnu steklenice:

➔ Steklenico s čistilnim sredstvom dopolnite oz. zamenjajte.

⚠ ***Opozorilo***

Če želite zamenjati tip čistila, morate pred tem gibko sesalno cev popolnoma izprati s svežo vodo (60 sekund pri maksimalni količini vode in 3% doziranju), da preprečite kemične reakcije.

Opozorilo

Če se je steklenica za čistilo popolnoma izpraznila, mora dozirna priprava 60 sekund obratovati pri maksimalni količini vode in 3% doziranju, da se gibka sesalna cev ponovno popolnoma napolni s čistilom.

Opozorilo

Pri dopolnitvi oz. zamenjavi steklenice s čistilnim sredstvom, gibko sesalno cev dozirne priprave obesite v odprt rezervoar za svežo vodo, tako da čistilno sredstvo ne kaplja na tla.

Opozorilo

Pri praznem rezervoarju za svežo vodo se dodajanje čistilnega sredstva ustavi. Čistilna glava dela napraj brez dodajanja tekočine.

Opozorilo

Kakorhitro črpalka čistilnega sredstva teče, se to na prikazovalniku prikaže z utripajočim "C".

Čistilni programi

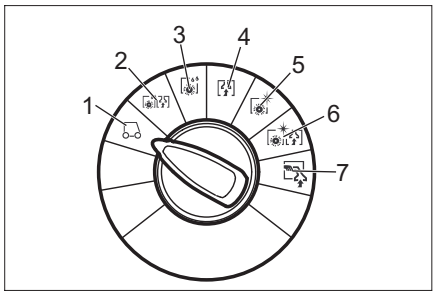

1 Vožnja
Peljite do mesta uporabe.

2 Sesanje z drgnjenjem
Tla mokro očistite in posesajte umazano vodo.

3 Mokro ribanje
Tla mokro očistite in pustite, da čistilno sredstvo učinkuje.

4 Sesanje
Posesajte raztopljeno umazanijo.

5 Poliranje
Tla polirajte brez nanašanja tekočine.

6 Sesanje z drgnjenjem brez nanašanja vode (polirno sesanje)
Tla polirajte brez nanašanja tekočine in posesajte polirni prah.

7 Ročno čiščenje
Čistilno tekočino nanesite s stensko-stropno-talno šobo (opcija) in jo posesajte.

Informacijski gumb

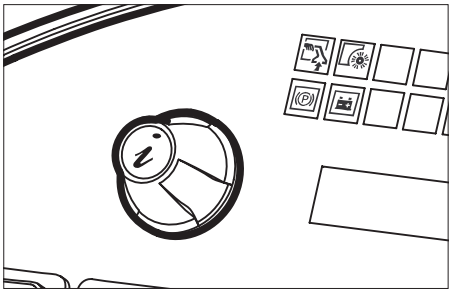

Z informacijskim gumbom se izberejo menijske točke in izvedejo nastavitve.

– Obrat v desno/levo lista skozi menije naprej/nazaj.

– S pritiskom se potrdi izbrana nastavitev.

Nastavitve

V upravljalnem meniju se izvedejo nastavitve za različne čistilne programe. Odvisno od čistilnega programa se lahko nastavi različno število parametrov. Nastavitve se izvedejo z informacijskim gumbom.

Upravljalni meni

➔ Tipko za izklop v sili deblokirajte z obračanjem.

➔ Vsedite se in obrnite ključno stikalo na "1".
Prikazovalnik kaže polnilno stanje baterije in sveže vode.

➔ Izberite čistilni program.

➔ Z obračanjem info gumba prikličite upravljalni meni.

➔ Z obračanjem info gumba izberite željen parameter. Trenutno nastavljena vrednost je prikazana s stolpcem.

➔ Pritisnite info gumb, stolpec utripa.

➔ Novo nastavitev parametra izvedite z obračanjem info gumba med "min" in "maks".

➔ Spremenjeno nastavitev potrdite s pritiskom na info gumb ali pa počakajte, da se nastavljena vrednost avtomatsko prevzame.

Opozorilo

Če se izbran parameter 10 sekund ne spremeni, prikazovalnik preklopi nazaj na prikaz stanja baterije in sveže vode.
Isti čistilni parametri se lahko v vsakem čistilnem programu individualno nastavijo. Pritisk krtač se lahko le pri vozečem stroju nastavi v programih sesanje z drgnjenjem, mokro ribanje, poliranje in polirno sesanje. Vse nastavitve ostanejo shranjene, tudi ko je stroj brez elektrike.

Resetiranje parametrov

➔ V upravljalnem meniju z obračanjem info gumba izberite točko "Prevzem podanih vrednosti?".

➔ Pritisnite info gumb. Za vsak čistilni program se ponovno nastavi tovarniška nastavitev vseh parametrov.

Nastavljivi parametri	min:korak: maks	Opomba
Količina vode	1:1:8	1=min., 8=maks.
Doziranje čistilnega sredstva (opcija)	0,5%:0,5%: 3%	0,5=min., 3=maks.
Pritisk krtače	0:1:8	0=min., 8=maks.
FACT (število obratov krtače)	–	Power-, Whisper-, Fine Clean
Čas podaljšanega teka krtače pri ustavitvi	0s:1s:3s	Od mirovanja do dviganja
Delovna hitrost	1:1:8	1=1km/h, 8=6km/h

V spodnji tabeli so navedene tovarniške nastavitve parametrov za čistilne programe. Če ni vnešene vrednosti, se dotični parameter v navedenem čistilnem programu ne more nastaviti.

Tovarniška nastavitev

min ■■■■■□□ max	Količina vode	Pritisk krtače	Delovna hitrost
Sesanje z drgnjenjem	5	4	4
Mokro ribanje	5	4	4
Suho sesanje	–	–	4
Poliranje	–	4	4
Polirno sesanje	–	4	4

	Doziranje čistilnega sredstva (opcija)	FACT (število obratov krtače)	Čas podaljšanega teka krtače
Sesanje z drgnjenjem	1%	P	2s
Mokro ribanje	1%	P	2s
Poliranje	–	P	0s
Polirno sesanje	–	P	0s
P=Power Clean			

Vklop dozirne priprave za čistilno sredstvo (opcija)

➔ Pritisnite stikalo dozirne priprave za čistilno sredstvo.

Čistilno sredstvo se avtomatsko dodaja.

Opozorilo

Doziranje čistilnega sredstva se lahko nastavi v upravljalnem meniju.

Opozorilo

Kakorhitro črpalka čistilnega sredstva teče, se to na prikazovalniku prikaže z utripajočim "C".

Nastavitev sesalnega nosilca

Poševna lega

Za izboljšanje izida sesanja na ploščicah se lahko sesalni nosilec obrne v poševno lego do 5°.

➔ Sprostite križna držala.

➔ Obrnite sesalni nosilec.

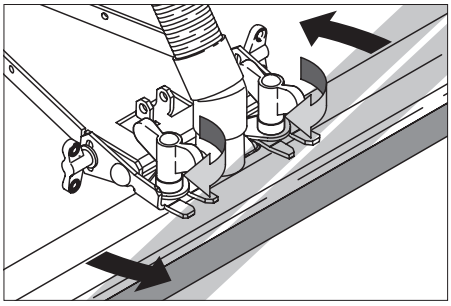

➔ Pritegnite križna držala.

Nagib

Pri nezadovoljivem izidu sesanja se lahko spremeni nagib ravnega sesalnega nosilca.

➔ Sprostite krilate matice.

➔ Nagnite sesalni nosilec.

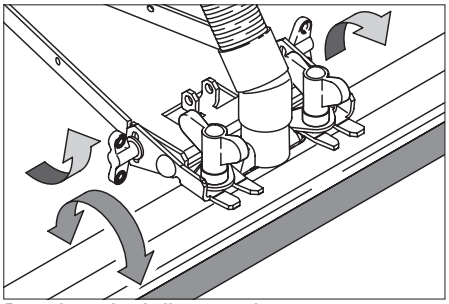

➔ Pritegnite krilate matice.

Praznjenje rezervoarjev

Izpuščanje umazane vode

Opozorilo

Preliv rezervoarja za umazano vodo. Pri polnem rezervoarju za umazano vodo se sesalna turbina izklopi in kontrolna lučka "Rezervoar za umazano vodo" utripa. Vsi čistilni programi z odsesavanjem so eno minuto blokirani. Izpraznite rezervoar za umazano vodo.

⚠ ***Opozorilo***

Upoštevajte lokalne predpise za ravnanje z odpadno vodo.

➔ Gibko izpustno cev snemite z nosilca in jo spustite nad ustrezno zbiralno pripravo.

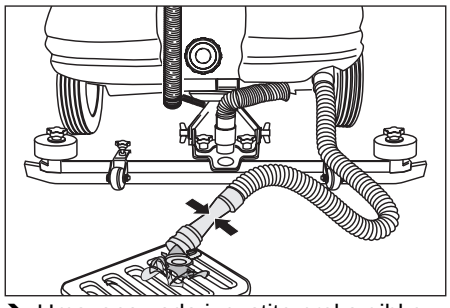

➔ Umazano vodo izpustite preko gibke izpustne cevi tako, da odprete dozirno pripravo.

➔ Rezervoar za umazano vodo izperite s čisto vodo.

Izpuščanje sveže vode

➔ Ločite cevno spojko za izpust sveže vode in držite nad ustrezno zbiralno pripravo.

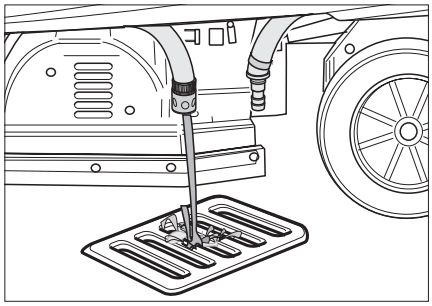

Transport

⚠ ***Nevarnost***

Nevarnost poškodb! Stroj sme za polnjenje in praznjenje obratovati le na vzponih do 10%. Vozite počasi.

➔ Za transport na vozilu je potrebno stroj z napenjalnimi pasovi/žicami zavarovati proti zdrsu.

BD Varianta

➔ Iz krtačne glave odstranite kolutne krtače.

Nega in vzdrževanje

⚠ ***Nevarnost***

Nevarnost poškodb! Pred vsemi deli na stroju obrnite ključno stikalo na "0" in ključ izvlecite. Izvlecite baterijski vtič.

Opozorilo

Po izklopu sesalna turbina podaljšano teče. Vzdrževanje izvedite šele po izteku sesalne turbine.

➔ Izpustite in odstranite umazano in preostalo svežo vodo.

Vzdrževalni načrt

Po vsakem obratovanju

⚠ ***Opozorilo***

Nevarnost poškodb. Stroja ne obrizgavajte z vodo in ne uporabljajte agresivnih čistilnih sredstev.

➔ Izpustite umazano vodo.

➔ Rezervoar za umazano vodo izperite s čisto vodo.

➔ Preverite sito za puh, po potrebi ga očistite.

➔ Le BR varianta: Posodo za grobo umazanijo vzemite ven in jo izpraznite.

➔ Zunanjost stroja očistite z vlažno krpo, namočeno v blago milnico.

➔ Očistite sesalne in strgalne brisalce, preverite obrabo in jih po potrebi zamenjajte.

➔ Preverite obrabo krtač, po potrebi jih zamenjajte.

➔ Napolnite baterijo.

Mesečno

➔ Baterijske pole preverite glede oksidacije, jih po potrebi skrtačite in namastite s polno mastjo. Pazite na fiksen nased povezovalnega kabla.
➔ Očistite tesnila med rezervoarjem za umazano vodo in pokrovom ter preverite glede tesnosti, po potrebi jih zamenjajte.
➔ Preverite delovanje avtomatske fiksirne zavore.
➔ Pri baterijah, ki potrebujejo vzdrževanje, preverite kislinsko gostoto celic.
➔ Očistite krtačni tunel (le BR varianta).

Letno

➔ Uporabniški servis opravi predpisano inšpekcijo.

Vzdrževanje

Vzdrževalna pogodba

Za zanesljivo obratovanje stroja lahko s pristojno prodajno podružnico podj. Kärcher sklenete vzdrževalno pogodbo.

Zamenjava sesalnih brisalcev

➔ Snemite sesalni nosilec.
➔ Sprostite križna držala.

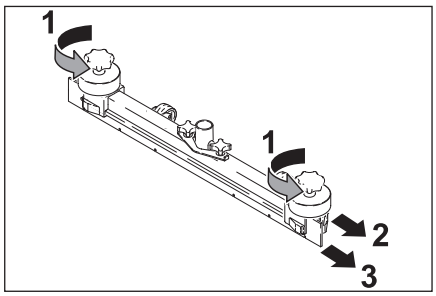

➔ Snemite plastične dele.
➔ Izvlecite sesalne brisalce.
➔ Vrinite nove sesalne brisalce.
➔ Nataknite plastične dele.
➔ Pritegnite križna držala.

Zamenjava krtačnih valjaev

➔ Sprostite krilate matice.
➔ Snemite ležajni pokrov.

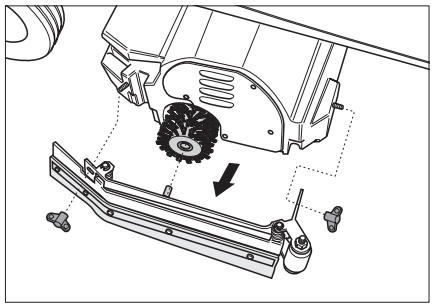

➔ Izvlecite krtačni valj, vstavite novega (upoštevajte šesterokotne nasede krtačnih valjev).

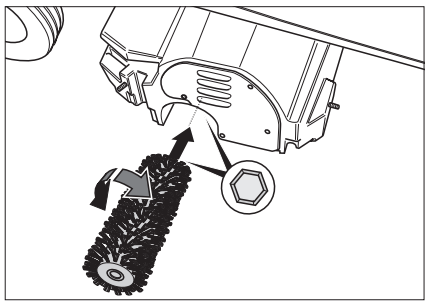

➔ Nataknite ležajni pokrov.
➔ Pritegnite krilate matice.
➔ Postopek ponovite na drugi strani.

Zamenjava kolutnih krtač

➔ Privzdignite kolutne krtače.
➔ Kolutne krtače obrnite za ca. 45°.
➔ Kolutne krtače snemite v smeri navzdol.
➔ Nove kolutne krtače vstavite v obratnem zaporedju.

Zaščita pred zamrznitvijo

V primeru nevarnosti zamrznitve:
➔ Izpraznite rezervoar za svežo in umazano vodo.
➔ Stroj pospravite v pred zmrzaljo varen prostor.

Motnje

⚠ ***Nevarnost***

Nevarnost poškodb! Pred vsemi deli na stroju obrnite ključno stikalo na "0" in ključ izvlecite. Izvlecite baterijski vtič.

➔ Izpustite in odstranite umazano in preostalo svežo vodo.

V primeru motenj, ki jih ne morete odpraviti s pomočjo te tabele, se obrnite na uporabniški servis.

Zamenjava varovalk

Uporabnik sme nadomestiti le KFZ ploščate vtične varovalke s sledečimi vrednostmi:
– 7,5A (F1) – Krmilna in zasilna oskrba s tokom.
– 30A (F4) – Modulna oskrba hoda/ pribora.

Opozorilo

Defektne varovalke (F2, F3) sme zamenjati le uporabniški servis. Če so te varovalke defektne, mora uporabniški servis preveriti pogoje uporabe in celotno krmilje.

Krmilje je nameščeno pod upravljalnim pultom. Da se pride do varovalk, se mora najprej odstraniti pokrov na levi strani nožnega prostora.

➔ Izvijte pritrditveni vijak na zgornjem koncu pokrova.
➔ Snemite pokrov.
➔ Zamenjajte varovalko.
➔ Pritrdite pokrov.

Opozorilo

Zasedenost varovalk je prikazana na notranji strani pokrova.

Prikaz motnje

Prikazovalnik kaže obstoječe motnje izmenično v 4sekundnem taktu (primer:

Motnja drgnilne
funkcije H1/022

Če se na prikazovalniku po 4 sekundah še vedno prikazujejo napake, postopajte na sledeč način:

➔ Ključno stikalo obrnite na "0".
➔ Počakajte, da besedilo na prikazovalniku izgine.
➔ Ključno stikalo obrnite na "1".
Šele, če se napaka ponovno pojavi, izvedite ustrezne ukrepe za odpravo v navedenem zaporedju. Pri tem se mora ključno stikalo obrniti v položaj "0" in izvleči baterijski vtič.
➔ Če napake ne morete odpraviti, pokličite uporabniški servis in navedite kodo napake (v primeru H1/022).

Motnje s prikazom na prikazovalniku

Prikaz		Vzrok	Odprava
Prekinjeno sedežno stikalo	seat switch open	Sedežno kontaktno stikalo ni aktivirano.	Stroj obratuje le, ko upravljalec sedi na sedežu.
Spustite gaspedal!	release throttle?	Pri vklopu ključnega stikala je gaspedal pritisnjen.	Pred vklopom ključnega stikala, vzemite nogo z gaspedala. Če se napaka kljub temu pojavi, pokličite uporabniški servis.
Prazna baterija -> napolnite!	battery empty -> charge!	Dosežena je razelektritvena napetost baterije. Čistilnih agregatov ni več možno zagnati. Vozni pogon in osvetlitev se lahko aktivirata.	Stroj peljite k polnilni postaji in napolnite baterijo.
Globoko izpraznjena baterija	battery totally discharged!	Odvzeta je več kot dopustna kapaciteta baterije. Vsi agregati se izklopijo. Stroj ni več pripravljen za obratovanje.	Ročno deblokirajte zavoro sprednjega kolesa. (Pozor! Stroj nima več zaviralnega učinka!) Če deblokiranje ni možno, pokličite uporabniški servis. Stroj porinite do polnilne postaje. Napolnite baterijo.
Rezervoar za umazanijo poln Čiščenje ustavljeno	sewage tank full cleaning stops	Rezervoar za umazano vodo je poln.	Izpraznite rezervoar za umazano vodo.
Obratovalne ure postavljene na 0!	operating hours set to 0!	Interna napaka pri shranjevanju obratovalnih ur. Pri ponovnem zagonu se vse obratovalne ure postavijo nazaj na 0.	Ni, le v informacijo.
Vroče krmilje! Pustite, da se ohladi!	moduletemp. high let cool down!	Krmilje je prevroče.	Ključno stikalo obrnite na "0". Počakajte najmanj 10 minut. Ključno stikalo obrnite na "1".
Vroč vozni motor! Pustite, da se ohladi!	drive motor hot! let cool down!	Vozni motor je pregret zaradi vožnje navzhrib ali blokirane zavore.	Ključno stikalo obrnite na "0". Počakajte najmanj 10 minut. Ključno stikalo obrnite na "1". Če je možno, stroj vozite le na ravnem. Po potrebi preverite fiksirno zavoro in vozni pedal.
Odprt kontaktor!	contactor open!!	Napaka v krmilju.	Ključno stikalo obrnite na "0". Počakajte najmanj 10 sekund. Ključno stikalo obrnite na "1".
Izklop, manjka bus napajanje	Shutdown, missing bus supply		Obvestite uporabniški servis.

Motnje brez prikaz a na prikazovalniku

Motnja	Odprava
Stroja ni možno zagnati	Vstavite baterijski vtič.
	Ključno stikalo obrnite na "1".
	Preverite varovalko F1, po potrebi jo zamenjajte. *
	Preverite baterijo, po potrebi jo napolnite.
Nezadostna količina vode	Preverite nivo sveže vode, po potrebi dopolnite rezevoar.
	Gibke cevi preverite glede zamašitev, po potrebi jih očistite.
	Očistite filter za svežo vodo.
Nezadostna sesalna moč	Očistite tesnila med rezervoarjem za umazano vodo in pokrovom ter preverite glede tesnosti, po potrebi jih zamenjajte.
	Očistite ploščat zguban filter na sesalnem nastvku sesalne turbine.
	Očistite sesalne brisalce na sesalnem nosilcu, po potrebi jih zamenjajte.
	Gibko sesalno cev preverite glede zamašitev, po potrebi jo očistite.
	Preverite tesnost gibke sesalne cevi, po potrebi jo zamenjajte.
	Preverite, ali je pokrov na gibki izpustni cevi za umazano vodo zaprt.
	Preverite nastavitev sesalnega nosilca.
Nezadosten rezultat čiščenja	Nastavite pritisk.
	Preverite obrabo krtač, po potrebi jih zamenjajte.
Krtače se ne vrtijo	Zmanjšajte pritisk.
	Preverite, ali krtače blokira tujek, po potrebi ga odstranite.
Opcijska utripajoča luč in/ali delovna luč ne sveti	Preverite varovalko F4, po potrebi jo zamenjajte. *
* Varovalke se nahajajo v ploščatem vtičnem podstavku na plošči ožičenja in so pristopne po odprtju pokrova.	

Pribor

Poimenovanje	Štev. dela BR 75/140	Štev. dela BR 90/140	Opis	Kos	Stroj potrebuje kos BR 75 (BR 90)
Krtačni valj, bel (mehek)	6.906-496	6.906-010	Za poliranje in za vzdrževalno čiščenje občutljivih tal.	1	2
Krtačni valj, rdeč (srednje trd, standard)	5.762-285	6.906-007	Za vzdrževalno čiščenje tudi močneje umazanih tal.	1	2
Krtačni valj, oranžen (visok/globok)	6.906-495	6.906-009	Za drgnjenje strukturnih tal (zaščitne ploščice itd.).	1	2
Krtačni valj, zelen (trd)	6.906-494	6.906-008	Za osnovno čiščenje močno umazanih tal in za razslojevanje (npr. vosek, akril).	1	2
Krtačni valj, črn (zelo trd)	6.906-497	6.906-252		1	2
Oblazinjena valjna gred	4.762-316	4.762-189	Za nased valjne blazinice.	1	2
Valjna blazinica, bela (zelo mehka)	6.369-389	6.369-389		20	2 (3)
Valjna blazinica, rumena (mehka)	6.369-454	6.369-454	Za poliranje tal.	20	2 (3)
Valjna blazinica, rdeča (srednje trda)	6.369-456	6.369-456	Za čiščenje rahlo umazanih tal.	20	2 (3)
Valjna blazinica, zelena (trda)	6.369-455	6.369-455	Za čiščenje normalno do močno umazanih tal.	20	2 (3)
Gumijast brisalec za talno delovno glavo	5.394-640	5.394-640	Standard	1	2
Gumijast brisalec za talno delovno glavo	5.394-754	5.394-754	ekstra odporen proti obrabi	1	2

Poimenovanje	Štev. dela BD 75/140	Štev. dela BD 90/140	Opis	Kos	Stroj potrebuje kos BD 75 (BD 90)
Kolutna krtača, naravna (mehka)	6.369-492	6.906-056	Za poliranje tal.	1	2
Kolutna krtača, rdeča (srednje trda, standard)	6.906-346	6.906-054	Za čiščenje manj umazanih ali občutljivih tal.	1	2
Kolutna krtača, črna (trda)	6.906-491	6.906-055	Za čiščenje močno umazanih tal.	1	2
Pogonska plošča	6.906-493	6.906-332	Za nased blazinic.	1	2
Kolutna blazinica, rdeča (srednje trda)	6.369-791	6.369-024	Za čiščenje rahlo umazanih tal.	5	2
Kolutna blazinica, zelena (trda)	6.369-790	6.369-023	Za čiščenje močno umazanih tal.	5	2
Kolutna blazinica, črna (zelo trda)	6.369-789	6.369-022	Za čiščenje močno umazanih tal.	5	2
Gumijast brisalec, siv	6.273-214	6.273-214	Standard	20	2 (3)
Gumijast brisalec, odporen na olje	6.273-208	6.273-208	odporno na olje	20	2 (3)
Sesalni nosilec, raven	4.777-049	4.777-049	Standard	1	1
Sesalni nosilec, zakrivljen	4.777-056	4.777-056	Standard	1	1
Gumijast brisalec za talno delovno glavo	5.394-640	5.394-640	Standard	1	2
Gumijast brisalec za talno delovno glavo	5.394-754	5.394-754	ekstra odporen proti obrabi	1	2

Prigradni kompleti

Prigradni komplet za brizgalno sesanje	2.640-186	Olajša čiščenje težko dostopnih mest.
Prigradni komplet za reciklirno obratovanje	2.640-201	Podaljša obratovalni čas brez polnjenja.
Prigradni komplet zaščitna streha (le BR/BD 90/140)	2.640-185	Varuje pred padajočimi predmeti.
Prigradni komplet utripajoča luč	2.640-108	
Prigradni komplet delovna osvetlitev	2.640-109	
Prigradni komplet naslonjalo za hrbet	2.640-681	

Tehni ni podatki

		BR 90/140 R	BR 75/140 R Eco	BD 90/140 R	BD 75/140 R Eco
Zmogljivost					
Nazivna napetost	V	24	24	24	24
Kapaciteta baterije	Ah (5h)	400	240	400	240
Srednji odvzem moči	W	3100	2100	2800	2100
Kapaciteta voznega motorja (nazivna moč)	W	600	600	600	600
Kapaciteta sesalnega motorja	W	800	800	800	800
Kapaciteta krtačnega motorja	W	2x 750	2x 600	2x 600	2x 600
Sesanje					
Sesalna moč, količina zraka	l/s	28	28	28	28
Sesalna moč, podtlak	kPa	14	14	14	14
ýistilne krta e					
Delovna širina	mm	900	750	900	750
Premer krtač	mm	110	110	460	400
Število obratov krtač	1/min	1300	1200	180	160
Mere in teža					
Vozna hitrost (maks.)	km/h	6	6	6	6
Sposobnost vzpona (maks.)	%	10	10	10	10
Teoretična površinska moč	m^2/h	3000	3000	3600	3600
Prostornina rezervoarja za svežo/umazano vodo	l	140/140	140/140	140/140	140/140
Dolžina	mm	1550	1550	1550	1550
Širina	mm	940	870	940	870
Višina	mm	1340	1340	1340	1340
Teža (z/brez baterije)	kg	550/230	550/230	550/230	550/230
Emisija hrupa					
Raven zvočnega tlaka (EN 60704-1)	dB(A)	70	70	70	70
Vibracije naprave					
Skupna vrednost nihanja (ISO 5349)					
Roke, volan	m/s^2	0,1	0,1	0,1	0,1
Noge, pedal	m/s^2	0,1	0,1	0,1	0,1
Sedežna površina	m/s^2	0,1	0,1	0,1	0,1

ES-izjava o skladnosti

S tem izjavljamo, da spodaj opisan stroj po svoji zasnovi in vrsti izvedbe kot tudi v tipih, ki smo jih spustili v promet, ustreza zadevnim osnovnim varnostnim in zdravstvenim zahtevam Direktiv EU. Pri spremembi stroja brez našega soglasja ta izjava izgubi veljavnost.
PROIZVOD: Naprava za čiščenje tal stroj s sedežem
TIP: 1.246-xxx, 1.480-xxx
Zadevne Direktive EU:
98/37/ES73/23/EGS (+93/68/EGS)89/336/EGS (+91/263/EGS, 92/31/EGS, 93/68/EGS)
Uporabni harmonizirani standardi:
DIN EN 60 335-1DIN EN 60 335-2-29
DIN EN 60 335-2-72
DIN EN 55 014-1: 2000 + A1: 2001 + A2: 2002DIN EN 55 014-2: 1997 + A1: 2001DIN EN 61 000-3-2: 2000DIN EN 61 000-3-3: 1995 + A1: 2001
Uporabni nacionalni standardi:
--
Z internimi ukrepi je zagotovljeno, da serijske naprave vedno ustrezajo zahtevam aktualnih direktiv EU in uporabnih standardov. Podpisniki ravnajo po nalogu in s pooblastilom vodstva podjetja.

Alfred Kärcher komanditna družba. Sedež Winnenden. Registrsko sodišče: Waiblingen, HRA 169.
Osebno odgovorna družbenica. Kärcher Reinigungstechnik GmbH. Sedež Winnenden, 2404 registrsko sodišče Waiblingen, HRB
Direktorji: Dr. Bernhard Graf, Hartmut Jenner, Georg Metz

Alfred Kärcher GmbH Co. KG
Cleaning Systems
Alfred-Kärcher-Straße 28-40
P.O. Box 160
D -71349 Winnenden
Tel.:++49 7195 14-0
Faks:++49 7195 14-2212

H. Jenner i.V. S. Reiser

Garancija

V vsaki državi veljajo garancijski pogoji, ki jih določa naše prodajno predstavništvo. Morebitne motnje na napravi, ki so posledica materialnih ali proizvodnih napak, v času garancije brezplačno odpravljamo. V primeru uveljavljanja garancije, se z originalnim računom obrnite na prodajalca oziroma najbližji uporabniški servis.

5.957-712 (01/05)

Polnilnik paketna varianta

Varnostna navodila

Pred uporabo polnilnika preberite to navodilo za obratovanje in se po njem ravnajte. Upoštevajte tudi navodila proizvajalca baterije.

⚠ ***Nevarnost***

– *Otrokom ne dovolite pristopa k baterijam in polnilniku.*
– *Vtiča polnilnika se ne sme spreminjati.*
– *Polnilnik se sme uporabljati le s priporočenimi baterijami. Če se na polnilnik priključijo napačne baterije, lahko slednje premočno uplinjajo, zakuhajo in eksplodirajo.*
– *Polnilnik sme obratovati le v tovarniško podanem vgradnem položaju.*

Namenska uporaba

Ta polnilnik uporabljajte izključno v skladu s podatki v Navodilu za obratovanje.

– Polnilnik se sme uporabljati le za polnjenje brezhibnih baterij na svinčen pogon.
– Polnilnik se sme uporabljati le za baterije brez vzdrževanja z omrežno napetostjo 24 voltov.
– Polnilnik sme obratovati s sledečo omrežno zaščito: Talilna zaščita najmanj 10 A gL ali zaščitni avtomat najmanj 10 A (B ali C karakteristika).

Kontrolne lu ke

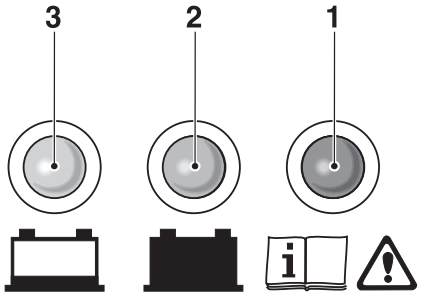

1 rdeča LED sveti = motnja polnilnika/ baterije, obvestite uporabniški servis
2 zelena LED sveti = baterija je polna
3 rumena LED sveti = baterija se polni

Zagon

⚠ ***Nevarnost***

Nevarnost eksplozije!

– *Baterija ne sme obratovati na prostem, na prometnih poteh, v eksplozivno ogroženih prostorih, niti v prostorih z električno prevodnim prahom.*
– *Pri polnjenju baterij se lahko tvorijo eksplozivne snovi. V bližini baterij in polnilnika ni dovoljeno kaditi. Preprečiti je treba ogenj in tvorbo isker.*
– *Pri polnjenju baterij ne smejo biti pokrite reže za vodenje zraka na stroju. Prekritje čistilnega stroja mora biti med polnjenjem odprto.*

➔ Omrežni vtič polnilnika priključite na ozemljeno vtičnico 230 V omrežja. Polnjenje se začne avtomatsko.

Vzdrževanje

Polnilnika ni treba vzdrževati. Ker nekateri deli podlegajo obrabi, priporočamo, da strokovnjak polnilnik redno preverja. Napravo sme odpreti in popraviti le elektro strokovnjak. Prosimo, da se obrnete na uporabniški servis.

Tehni ni podatki

Omrežna napetost	220-230 V, 50 Hz
Izhodna napetost	24 V
Izhodni tok	maks. 50 A
Izhodni tok Eco	maks. 36 A
Polnilna krivulja	IUIa s stopnjo ohranjanja
Temperatura okolice	0-40 °C
Zračna vlažnost, brez rosenja	0-90%
Teža	5,5 kg
Vrsta zaščite	IP 20
Razred zaščite	I
Dimenzije (V x Š x G)	85x219x308 mm

Szanowny Kliencie!

Przed rozpoczęciem użytkowania sprzętu należy przeczytać poniższą instrukcję obsługi i przestrzegać jej. Instrukcję obsługi należy zachować na później lub dla następnego użytkownika.

Spis tre ci

Wskazówki bezpieczeństwa 215
Przeznaczenie 215
Użytkowanie zgodne z przeznaczeniem 215
Ochrona środowiska, utylizacja 215
Elementy obsługi urządzenia 216
Przed uruchomieniem 218
Działanie 219
Czyszczenie i konserwacja 222
Zakłócenia 223
Akcesoria 225
Dane techniczne 226
Deklaracja zgodności UE 226
Gwarancja 226
Ładowarka wariant Package 227

Wskazówki bezpiecze stwa

Przed pierwszym uruchomieniem należy zapoznać się z niniejszą instrukcją obsługi i załączoną broszurą pt. Wskazówki bezpieczeństwa dotyczące szczotkowych urządzeń czyszczących oraz urządzeń do ekstrakcji rozpylonych nr 5.956 251 i postępować według zawartych w nich wskaz

Urządzenie dopuszczone jest do użytku na powierzchniach o nachyleniu do 10%.

Urz dzenie wolno stosowa üwy ácznie, gdy zbiornik wody brudnej jest przechylony do przodu a wszystkie pokrywy s zamkni te.

Zabezpieczenia

Zabezpieczenia chronią użytkownika i dlatego nie wolno ich usuwać, wyłączać ani obchodzić ich działania.

Wtyczka akumulatora/wy ácznik bezpiecze stwa

W celu natychmiastowego wyłączenia wszystkich funkcji wyciągnąć wtyczkę akumulatora.

Wy ácznik bezpiecze stwa

Wyłącznik bezpieczeństwa wyłącza silnik trakcyjny z opóźnieniem 1,5 sekund, gdy użytkownik zsiądzie z fotela podczas używania urzadzenia.

Symbole

W poniższej instrukcji obsługi użyto następujących symboli:

⚠ Niebezpieczeństwo

Oznacza bezpośrednio grożące niebezpiczeństo. Przy nieprzestrzeganiu wskazówek grozi śmierć lub ciężkie uszkodzenie ciała.

⚠ Ostrzeżenie

Oznacza możliwie niebezpieczną sytuację. Przy nieprzestrzeganiu wskazówek mogą wystąpić lekkie uszkodzenia ciała lub można ponieść szkody materialne.

Wskazówka

Oznacza sposób użycia i ważne informacje.

Przeznaczenie

Urządzenie nadaje się do czyszczenia na mokro lub polerowania równych powierzchni podłóg.

– Można go lekko dostosować do danego celu poprzez ustawienie ilości wody, siły docisku lub liczby obrotów szczotek, ilości środków czyszczących oraz prędkości jazdy.
– Szerokość robocza 750 mm (BR/BD 75/140) wzgl. 900 mm (BR/BD 90/140) oraz pojemność zbiornika na wodę czystą i brudną, każdy po 140 l, umożliwiają wydajne czyszczenie przez długi okres eksploatacji.
– Urządzenie jest samojezdne, silnik jest zasilany przez akumulator korytkowy.
– Akumulatory można ładować przy użyciu ładowarki w gnieździe 230 V.
– Akumulatory i ładowarka dostarczane są wraz z opakowaniem.

Wskazówka

W zależności od danego rodzaju czyszczenia, urządzenie można wyposażyć w odpowiednie akcesoria. Prosimy spytać o nasz katalog lub odwiedzić naszą stronę internetową www.kaercher.com.

U *ytkowanie zgodne z przeznaczeniem

Urządzenie należy stosować wyłącznie zgodnie z niniejszą instrukcją obsługi.

– Urządzenie można stosować do czyszczenia gładkiego podłoża odpornego na wilgoć oraz polerowania.
– Zakres temperatur eksploatacji to +5°C i +40°C.
– Urządzenie nie nadaje się do czyszczenia zamarzniętego podłoża (np. w chłodniach).
– Urządzenie można stosować wyłącznie z oryginalnym wyposażeniem i częściami zamiennymi.
– Urządzenie zostało opracowane do czyszczenia podłóg we wnętrzach lub powierzchniach zadaszonych. W przypadku innego zastosowania należy sprawdzić użycie alternatywnych szczotek.
– Urządzenie nie jest przeznaczone do czyszczenia dróg publicznych.
– Urządzenie nie może być stosowane na podłożu, które nie jest odporne na nacisk. Należy uwzględnić dopuszczalne obciążenie powierzchni podłoża. Obciążenie powierzchni przez urządzenie zostało podane w danych technicznych.
– Urządzenie nie nadaje się do użytku w otoczeniu zagrożonym wybuchem.
– Za pomocą urządzenia nie wolno pobierać żadnych gazów zapalnych, nierozcieńczonych kwasów lub rozpuszczalników.

  Zaliczają się do nich benzyna, rozcieńczalniki do farb lub olej opałowy, które w wyniku zmieszania z zasysanym powietrzem mogą tworzyć mieszanki wybuchowe. Nie zasysać acetonu, nierozcieńczonych kwasów ani rozpuszczalników, ponieważ atakują one materiały zastosowane w urządzeniu.

Ochrona rodowiska, utylizacja

	Materiały opakowania nadają się do recyklingu. Opakowań nie należy wyrzucać razem z odpadami domowymi, tylko oddawać do utylizacji.
	Zużyte urządzenia zawierają cenne surowce wtórne, które powinny być oddawane do utylizacji. Baterie, oleje i podobne substancje nie mogą przedostać się do środowiska naturalnego. Z tego powodu należy usuwać (wyrzucać) zużyte urządzenia za pośrednictwem odpowiednich systemów utylizacji.

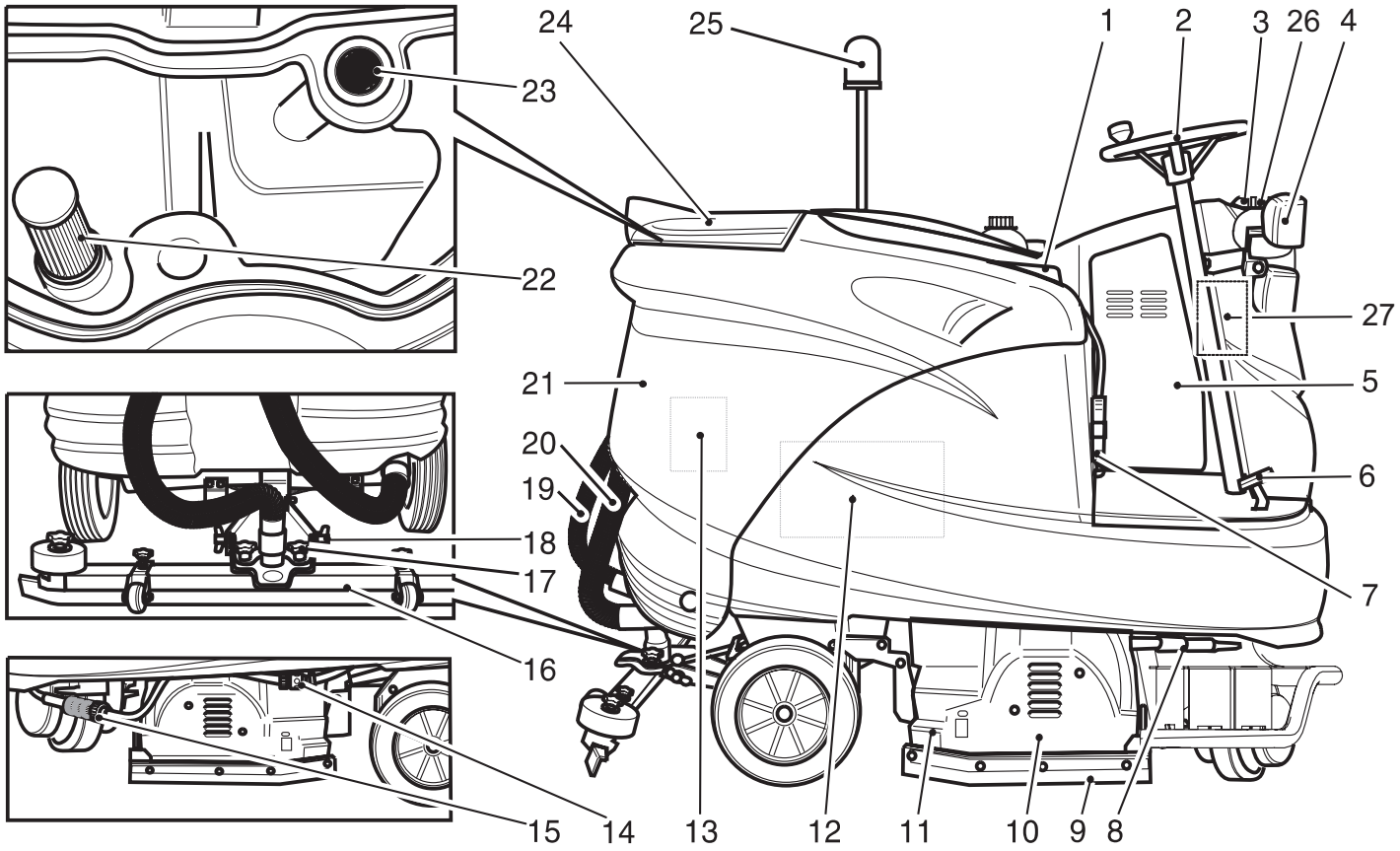

1 Fotel (z wyłącznikiem bezpieczeństwa)
2 Kierownica
3 Zamknięcie zbiornika czystej wody
4 Światło (opcja)
5 Elektronika/sterowanie
6 Pedał jazdy
7 Wtyczka akumulatora/wyłącznik bezpieczeństwa
8 Przełącznik trybu recycling/czysta woda (opcja)
9 Listwa zgarniająca
10 Głowica czyszcząca
11 Zbiornik śmieci (tylko wersja BR)
12 Akumulator
13 Turbina ssąca
14 Złącze węża do spuszczania czystej wody
15 Filtr czystej wody
16 Belka ssąca *
17 Chwyty krzyżowe do zamocowania belki ssącej
18 Nakrętki motylkowe do pochylenia belki ssącej
19 Wąż ssący
20 Wąż spustowy do brudnej wody
21 Zbiornik brudnej wody
22 Filtr recycling (opcja)
23 Sito
24 Pokrywa zbiornika brudnej wody
25 Lampa obrotowa (opcja)
26 2,5 l kanister na środek czyszczący (opcja)
27 Urządzenie dozujące środek czyszczący (opcja)

* Elementy nieobjęte zakresem dostawy

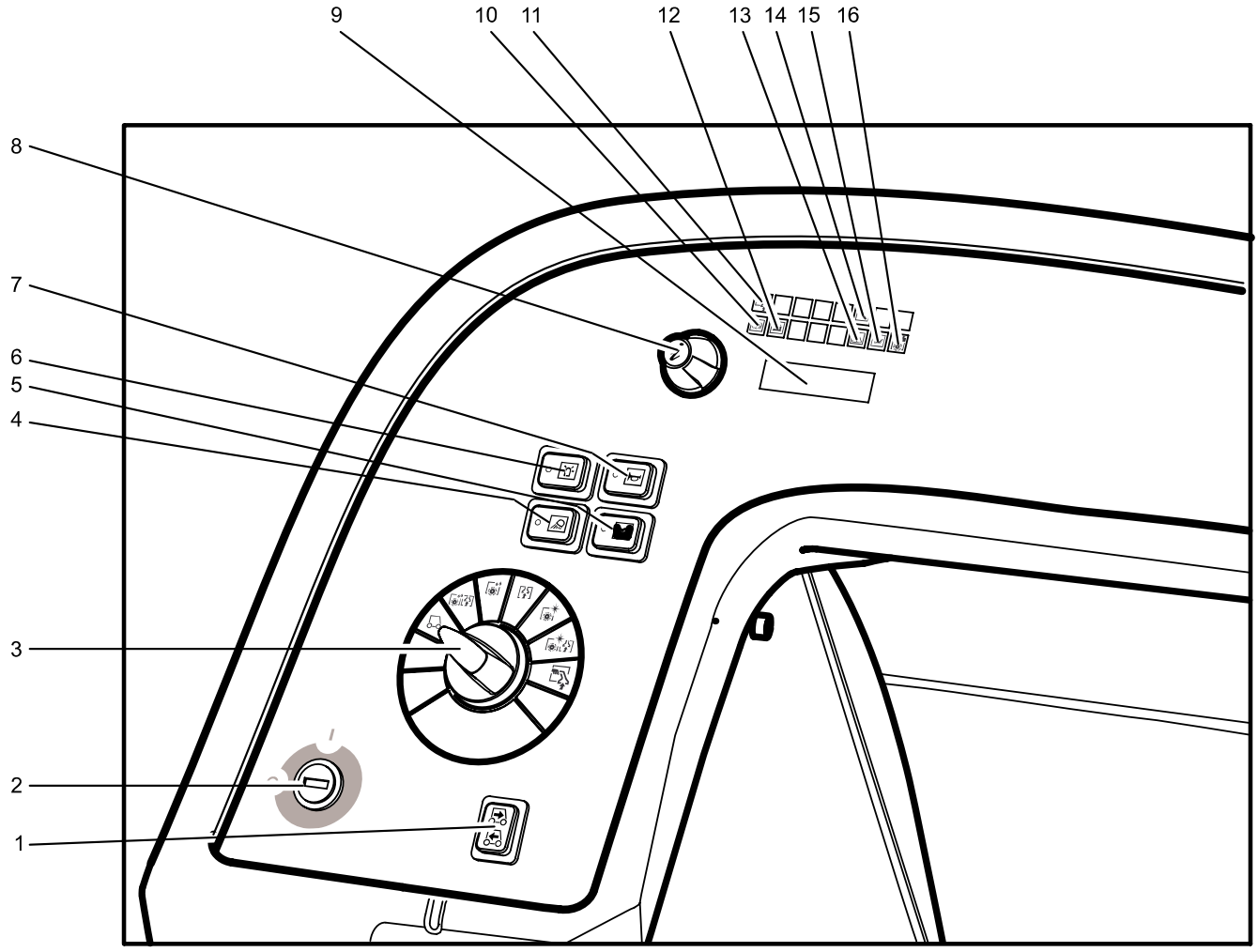

1 Przełącznik kierunku jazdy
2 Stacyjka
3 przełącznik programów
4 Włącznik oświetlenia roboczego (opcja)
5 Przełącznik urządzenia dozującego środek czyszczący (opcja)
6 Włącznik lampy obrotowej (opcja)
7 Klakson
8 Przycisk informacyjny
9 Wyświetlacz
10 Kontrolka automatycznego hamulca postojowego aktywna
11 Kontrolka programu czyszczenia ręcznego aktywna
12 Kontrolka nadzoru akumulatora
13 Kontrolka zakłóceń
14 Kontrolka serwisowa
15 Kontrolka pełnego zbiornika brudnej wody
16 Kontrolka przeciążenia szczotki

Przed uruchomieniem

Akumulatory

Podczas obchodzenia się z akumulatorami należy przestrzegać następujących wskazówek ostrzegawczych:

	Przestrzegać wskazówek na akumulatorze, w instrukcji obsługi i w instrukcji eksploatacji pojazdu
	Nosić okulary ochronne
	Trzymać dzieci z dala od elektrolitu i akumulatorów
	Niebezpieczeństwo wybuchu
	Zakaz palenia oraz używania otwartego ognia i przedmiotów iskrzących
	Niebezpieczeństwo oparzenia środkiem żrącym
	Pierwsza pomoc
	Ostrzeżenie
	Usuwanie odpadów
	Nie wyrzucać akumulatorów do śmieci

⚠ *Niebezpieczeństwo*

Niebezpieczeństwo wybuchu. Nie kłaść na akumulatorze, czyli na biegunach i łącznikach ogniw, narzędzi ani podobnych przedmiotów.
Ryzyko obrażeń. Nie dopuścić do zetknięcia się ran z ołowiem. Po pracy z akumulatorami zawsze dokładnie czyścić ręce.

W á *y üakumulator i pod áczy ü

W wersji BAT-Package akumulatory są już włożone.

➔ Odchylić zbiornik wody do tyłu.
➔ Włożyć akumulator do wanny.

⚠ *Ostrzeżenie*

Zważać na odpowiednie ustawienie biegunów.

➔ Zacisnąć dostarczony przewód na wolnych biegunach (+) i (-).
➔ Odchylić zbiornik wody do przodu.

⚠ *Ostrzeżenie*

Przed uruchomieniem urządzenia naładować akumulator

àadowanie akumulatora

Wskazówka

Urządzenie posiada zabezpieczenie akumulatora przed nadmiernym wyładowaniem, tzn., gdy osiągnięty zostanie dopuszczalny minimalny poziom energii, można już jedynie jechać i ewentualnie włączyć dostępne oświetlenie. W tym wypadku na pulpicie sterowniczym świeci się na czerwono symbol „nadzór akumulatora".

➔ Wjechać urządzeniem bezpośrednio na stanawisko załadowcze, umijając przy tym wzniesienia.

Wskazówka

Przy użyciu innych akumulatorów (np. innych producentów), serwis firmy Kärcher musi na nowo ustawić zabezpieczenie przed nadmiernym wyładowaniem.

⚠ *Niebezpieczeństwo*

Niebezpieczeństwo porażenia prądem elektrycznym. Zwrócić uwagę na sieć przewodów elektrycznych i bezpieczniki, patrz „Ładowarka".
Używać ładowarkę tylko w suchych pomieszczeniach z wystarczającą wentylacją!

Wskazówka

Czas ładowania wynosi przeciętnie ok. 10 godzin.
Zalecane ładowarki (pasujące do zastosowanych akumulatorów) są regulowane elektronicznie i samoczynnie kończą ładowanie.

⚠ *Niebezpieczeństwo*

Niebezpieczeństwo wybuchu. Ładowanie akumulatorów niskoobsługowych jest dozwolone jedynie przy otwartej osłonie.

➔ Opróżnić zbiornik brudnej wody.
➔ Odchylić zbiornik brudnej wody do tyłu.
➔ Wyjąć wtyczkę akumulatora i połączyć z kablem do ładowania.
➔ Podłączyć ładowarkę do sieci i następnie włączyć.

Po ádowaniu

➔ Wyłączyć ładowarkę i odłączyć od sieci elektrycznej.
➔ Kabel akumulatora zdjąć z ładowarki i połączyć z urządzeniem.

Niskoobs ágowe akumulatory

➔ Godzinę przed zakończeniem procesu ładowania dodać wody destylowanej, zważając na odpowiedni poziom kwasu. Akumulator posiada odpowiednie oznaczenia. Na koniec procesu ładowania wszystkie ogniwa muszą wytwarzać gaz.

⚠ *Niebezpieczeństwo*

Niebezpieczeństwo!

– *Dopełnianie wody w stanie rozładowanym akumulatora może prowadzić do wypłynięcia kwasu!*
– *Przy obchodzeniu się z kwasem używać okularów ochronnych i przestrzegać przepisów, by uniknąć obrażeń i zniszczenia odzieży.*
– *Ewentualne wypryski kwasu na skórę albo ubranie wypłukać dużą ilością wody.*

⚠ *Ostrzeżenie*

Niebezpieczeństwo!

– *Do uzupełniania akumulatora używać jedynie wody destylowanej albo odsolonej (VDE 0510).*
– *Nie używać żadnych obcych dodatków (tak zwanych środków poprawiających), gdyż wtedy wygasa wszelka gwarancja.*

Zalecane akumulatory

Zestaw akumulatorów	Nr katalogowy
BR/BD 90/140 R	6.654-052
BR/BD 75/140 R Eco	6.654-112

Zalecane ádowarki

Ładowarka	Nr katalogowy
BR/BD 90/140 R	6.654-139
BR/BD 75/140 R Eco	6.654-193

Akumulatory i ładowarki dostępne są w handlu branżowym.

Maksymalne wymiary akumulatorów

długość	szerokość	wysokość
BR/BD 90/140 R		
620 mm	430 mm	467 mm
BR/BD 75/140 R Eco		
622 mm	353 mm	379 mm

Jeżeli do wersji BAT będą używane akumulatory niskoobsługowe mokre, należy przestrzegać następujących zasad:

– Maksymalne wymiary akumulatora muszą zostać zachowane.
– Przy ładowaniu niskoobsługowych akumulatorów fotel musi być odchylony.
– Przy ładowaniu niskoobsługowych akumulatorów należy przestrzegać przepisów producenta akumulatora.

Roz ádunek

Wskazówka

W celu natychmiastowego wyłączenia wszystkich funkcji wyciągnąć czerwoną wtyczkę akumulatora.

➔ Przeciąć taśmę pakową z tworzywa sztucznego i zdjąć folię.
➔ Usunąć umocnienia taśmy dociskowej z zaczepów.
➔ Cztery oznaczone deski palety są umocowane śrubami. Odkręcić deski.
➔ Położyć deski na kancie palety. Ustawić deski w taki sposób, by leżały przed kołami urządzenia. Zamocować deski przy pomocy śrub.

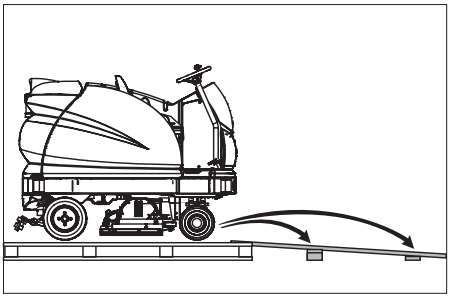

➔ Belki znajdujące się w opakowaniu przesunąć jako podparcie pod rampę.
➔ Usunąć drewniane klocki do zablokowania kół i wsunąć pod rampę.
➔ Włożyć wtyczkę akumulatora.
➔ Stacyjkę ustawić na “1“.
➔ Uruchomić przełącznik kierunku jazdy i powoli odjechać pojazdem z rampy.
➔ Stacyjkę ustawić na “0“.

Monta * szczotek

Wariant BD

Przed uruchomieniem należy zamontować szczotki tarczowe (patrz „Prace konserwacyjne“).

Wariant BR

Szczotki są zamontowane.

Zamontowa übelk ss c

➔ Belkę ssącą umieścić w uchwycie w taki sposób, aby blacha profilowana znajdowała się ponad uchwytem.
➔ Dokręcić chwyty krzyżowe.

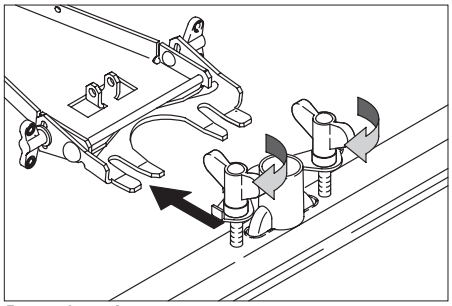

➔ Nałożyć wąż ssący.

Dzia ánie

Wskazówka

W celu natychmiastowego wyłączenia wszystkich funkcji wyciągnąć czerwoną wtyczkę akumulatora.

Aby zapoznać się z funkcjami urządzenia, pierwsze próby jazdy należy wykonać na pustym placu.

Sprawdzi ühamulec postojowy

⚠ ***Niebezpieczeństwo***

Zagrożenie wypadkiem. Przed każdym użyciem należy sprawdzić działanie hamulca postojowe na równej powierzchni.

➔ Zająć miejsce w fotelu.
➔ Stacyjkę ustawić na “1“.
➔ Wybrać kierunek jazdy.
➔ Lekko nacisnąć pedał jazdy.

Hamulec musi się w słyszalny sposób zwolnić (gaśnie lampka kontrolna hamulca postojowego przy pulpicie sterowniczym). Na równej powierzchni urządzenie musi się lekko przesunąć. Gdy pedał zostanie zwolniony, hamulec w słyszalny sposób się zapada. Gdy wyżej wspomniane elementy nie mają miejsca, należy wyłączyć urządzenia i wezwać serwis.

Hamowanie

⚠ ***Niebezpieczeństwo***

Zagrożenie wypadkiem. Jeżeli urządzenie już nie wykazuje skuteczności hamowania, należy uczynić co następuje:

➔ Jeżeli urządzenie stojące na rampie o 2% spadku terenu przy puszczeniu pedału jazdy nie jest w stanie się zatrzymać, wtedy z racji bezpieczeństwa można wyciągnąć wtyczkę akumulatora w funkcji wyłącznika awaryjnego tylko wtedy, gdy przed każdym uruchomieniem maszyny sprawdzi się właściwe mechaniczne funkcjonowanie hamulca postojowego.
➔ Na płaskiej powierzchni poniżej 2% należy w każdym wypadku wyciągnąć wtyczkę akumulatora.
➔ Gdy urządzenie osiągnie stan bezruchu (na równej nawierzchni), należy je wycofać z użycia i wezwać autoryzowany serwis!

– Dodatkowo należy przestrzegać wskazówek dotyczących konserwacji hamulców.

Jazda

⚠ ***Niebezpieczeństwo***

Jazda po zbyt dużych wzniesieniach grozi przewróceniem.

➔ *Wjeżdżać tylko na wzniesienia do 10% w kierunku jazdy.*

Szybka jazda na zakręcie grozi przewróceniem.

Niebezpieczeństwo wpadnięcia w poślizg na mokrym podłożu.

➔ *Zakręty pokonywać powoli.*

Niestabilne podłoże grozi przewróceniem.

➔ *Urządzeniem jeździć wyłącznie po utwardzonej powierzchni.*

Zbyt duże nachylenie boczne grozi przewróceniem.

➔ *Wjeżdżać tylko na wzniesienia do 10% prostopadle do kierunku jazdy.*

Wskazówka

Urządzenie jest tak skonstruowane, że głowica szczotkowa wystaje z prawej strony. Umożliwia to dokładne czyszczenia powierzchni przy krawędziach.

➔ Wsadzić i ustawić stacyjkę na “1“.
➔ Ustawić kierunek jazdy przełącznikiem kierunku jazdy na pulpicie sterowniczym.
➔ Okreslić prędkość jazdy przez uruchomienie pedału jazdy.
➔ Zatrzymywanie urządzenia: Zwolnić pedał jazdy.

Wskazówka

Kierunek jazdy można zmieniać także podczas jazdy. W ten sposób można oczyścić także silnie zabrudzone miejsca poprzez kilkukrotną jazdę do przodu i wstecz.

Przeci *enie

Przy przeciążeniu, silnik trakcyjny po pewnym czasie wyłącza się. W wyświetlaczu pojawia się komunikat o błędzie.

Przy przegrzaniu sterowania, urządzenie, którego to dotyczy zostanie wyłączone.

➔ Pozwolić na przynajmniej 15-minutowe wychłodzenie urządzenia.
➔ Stacyjkę ustawić na “0“.
➔ Krótko zaczekać.
➔ Stacyjkę ustawić na “1“.

Uzupe áianie materia áów eksploatacyjnych

rodek czyszcz cy

⚠ ***Ostrzeżenie***

Niebezpieczeństwo uszkodzenia. Stosować tylko zalecane środki czyszczące. W przypadku innych środków czyszczących użytkownik ponosi zwiększone ryzyko bezpieczeństwa eksploatacji oraz ryzyko wypadku. Stosować tylko środki czyszczące niezawierające rozpuszczalników, kwasu solnego i fluorowodorowego.

Wskazówka

Nie stosować silnie pieniących się środków czyszczących.

Zalecana metoda czyszczenia:

Zastosowanie	rodek czyszcz c y
Czyszczenie rutynowe wszystkich podłoży odpornych na działanie wody	RM 780 RM 746
Czyszczenie rutynowe powierzchni z połyskiem (np. granit)	RM 755 ES
Czyszczenie rutynowe i podstawowe podłoży przemysłowych	RM 69 ASF
Czyszczenie rutynowe i podstawowe podłoży ze szlachetnych płyt kamiennych	RM 753
Czyszczenie rutynowe płytek ceramicznych w pomieszczenaich sanitarnych	RM 751
Czyszczenie i dezynfekcja w pomieszczeniach sanitarnych	RM 732
Odwarstwianie wszelkich podłoży odpornych na działanie substancji alkalicznych (np PCV)	RM 752
Odwarstwianie podłoży z linoleum	RM 754

Czysta woda

➔ Otworzyć pokrywę zbiornika czystej wody.
➔ Uzupełnić czystą wodę (maksymalnie 60 °C) do poziomu 15 cm poniżej górnej krawędzi zbiornika.
➔ Uzupełnić środek czyszczący.
➔ Zamknąć pokrywę zbiornika czystej wody.

Wskazówka

Przed pierwszym uruchomieniem całkowicie napełnić zbiornik czystej wody, aby odpowietrzyć układ wody.

Praca bez automatycznego urz dzenia dozuj cego rodek czyszcz cy

W przypadku czyszczenia obszarów zwiększonej higieny (np. szpitale, zakłady przetwórstwa spożywczego) oraz do czyszczenia podstawowego silnie zabrudzonych podłoży.

➔ Otworzyć pokrywę zbiornika czystej wody.
➔ Napełnić zbiornik świeżą wodą (maksymalnie 60 °C) do krawędzi króćca wlewu.
➔ Dodać środek czyszczący. Przestrzegać wskazówek dotyczących dozowania.

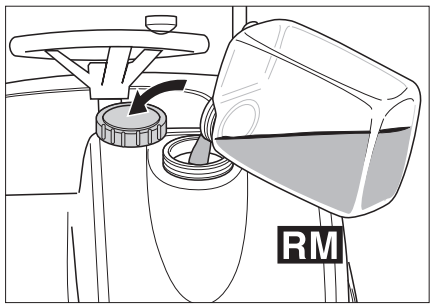

➔ Zamknąć pokrywę zbiornika czystej wody.

Urz dzenie dozuj ce rodek czyszcz cy (opcja)

Do czystej wody w drodze do głowicy czyszczącej urządzenie dozujące dodaje środek czyszczący.

⚠ ***Ostrzeżenie***

Niebezpieczeństwo uszkodzenia urządzenia dozującego. Środka czyszczącego nie wolno dodawać do zbiornika czystej wody.

Wskazówka

Urządzenie dozujące może maksymalnie dodać 3% środka czyszczącego.

➔ Ustawić kanister ze środkiem czyszczącym w uchwycie z przodu przy zbiorniku czystej wody.
➔ Odkręcić pokrywę kanistra.
➔ Włożyć wąż ssący urządzenia dozującego do kanistra. Zwrócić uwagę na to, aby sito węża ssącego przylegało do dna kanistra.
➔ Zamknąć kanister pokrywą urządzenia dozującego.

Poziom cieczy w kanistrze można sprawdzić w pionowym wzierniku. Jeżeli poziom cieczy w kanistrze zbliża się do dana kanistra:

➔ napełnić lub wymienić kanister ze środkiem czyszczącym.

⚠ ***Ostrzeżenie***

Jeżeli zostanie zmieniony typ środka czyszczącego, wąż ssący należy uprzednio przepłukać czystą wodą (60 sekund przy maksymalnym przepływie wody i dozowaniu 3%), aby uniknąć reakcji chemicznych.

Wskazówka

Jeżeli kanister na środek czyszczący zostanie całkowicie opróżniony, urządzenie dozujące musi być włączone przez 60 sekund przy maksymalnym przepływie wody i dozowaniu 3%, aby wąż ssący całkowicie napełnił się środkiem czyszczącym.

Wskazówka

Podczas napełniania lub wymiany kanistra ze środkiem czyszczącym, zawiesić wąż ssący urządzenia dozującego w otwartym zbiorniku czystej wody, aby środek czyszczący nie kapał na podłogę.

Wskazówka

Jeżeli zbiornik czystej wody jest pusty, dozowanie środka czyszczącego zostaje wstrzymane. Głowica czyszcząca pracuje dalej bez dopływu płynu.

Wskazówka

Gdy pompa środka czyszczącego pracuje, na wyświetlaczu pojawia się migające „C“.

Programy czyszcz ce

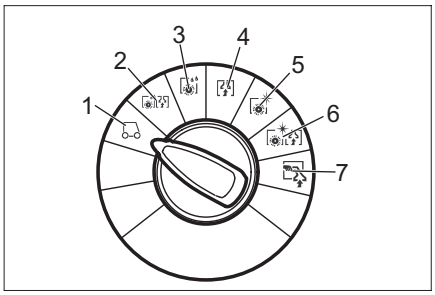

1 Jazda
Dojechać do miejsca przeznaczenia
2 Szorowanie z odkurzaniem
Czyszczenie podłoża na mokro i usuwanie brudnej wody.
3 Szorowanie na mokro
Czyszczenie podłoża na mokro i działanie środka czyszczącego.
4 Odkurzanie
Odciągnąć zabrudzenie.
5 Polerowanie
Polerowanie podłoża bez nakładania płynu.
6 Szorowanie z odkurzaniem bez nanoszenia wody (odkurzanie z polerowaniem)
Polerowanie podłoża bez nakładania płynu i odkurzanie pyłu po polerowaniu.
7 Czyszczenie ręczne
Nakładanie płynu czyszczącego dyszą do ścian, sufitów i podłóg (opcja) i ponowne odkurzanie.

Przycisk informacyjny

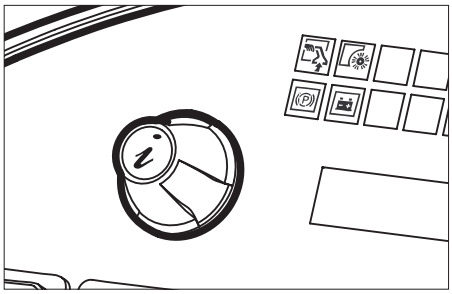

Przy pomocy przycisku informacyjnego można wybrać punkty menu i dokonać ustawień.

– Kręcenie w prawo/w lewo powoduje przesuwanie się po menu do przodu/do tyłu.
– Naciśnięcie potwierdza wybrane ustawienie.

Ustawienia

W menu użytkownika można zmienić ustawienia poszczególnych programów czyszczących. Zależnie od programu czyszczącego liczba parametrów jest różna. Ustawienia wybierane są przyciskiem informacyjnym.

Menu u *ytkownika

➔ Przekręcić, odblokowując wyłącznik awaryjny.
➔ Wsadzić i ustawić stacyjkę na “1“. Wyświetlacz wskazuje stan naładowania akumulatora oraz poziom czystej wody.
➔ Wybór programu czyszczenia.
➔ Wywołać menu użytkownika obracając przycisk informacyjny.
➔ Wybrać żądany parametr obracając przycisk informacyjny. Tymczasowo ustawiona wartość pokazana zostanie jako belka.
➔ Nacisnąć przycisk informacyjny, pulsuje wskaźnik belkowy.
➔ Ustawić parametry na nowo przekręcając przycisk informacyjny pomiędzy „min“ i „max“.
➔ Potwierdzić zmienione ustawienie naciskając na przycisk informacyjny albo zaczekać, aż ustawiona wartość zostanie automatycznie przejęta.

Wskazówka

Jeżeli wybrany parametr nie zostanie zmieniony w ciągu 10 sekund, wyświetlacz przechodzi do pokazania stanu załadowania akumulatora i licznika godzin roboczych.
Podobne parametry czyszczenia można indywidualnie ustawić w każdym programie czyszczącym.
Siłę docisku szczotek można ustawić tylko podczas jady urządzenia w programie Szorowanie z odkurzaniem, Szorowanie na mokro, Polerowanie i Odkurzanie z polerowaniem.
Wszystkie ustawienia pozostają zapisane również wtedy, gdy urządzenie nie ma dopływu prądu.

Kasowanie parametrów

➔ W manu użytkownika wybrać punkt „Przejąć wartości domyślne?“ obracając przycisk informacyjny
➔ Nacisnąć przycisk informacyjny. Ustanowione zostaną ponownie ustawienia fabryczne dla wszystkich parametrów w każdym programie czyszczenia.

Ustawione parametry	min:czynno ümax	Uwaga
Ilość wody	1:1:8	1=min., 8=maks.
Dozowanie środka czyszczącego (opcja)	0,5%:0,5%: 3%	0,5=min., 3=maks.
Nacisk szczotek	0:1:8	0=min., 8=maks.
FACT (liczba obrotów szczotek)	–	Power-, Whisper-, Fine Clean
Czas pracy szczotek po wyłączeniu urządzenia	0s:1s:3s	Od postoju do podniesienia
Prędkość robocza	1:1:8	1=1km/h, 8=6km/h

W poniższej tabeli podano fabryczne ustawienia parametrów dla poszczególnych programów czyszczących. Brak wartości oznacza, że w danym programie nie można ustawić danego parametru.

Ustawienie fabryczne

min ■■■■■□□ max	Ilo ü wody	Nacisk szczotek	Pr dko ü robocza
Szorowanie z odkurzaniem	5	4	4
Szorowanie na mokro	5	4	4
Odsysanie na sucho	–	–	4
Polerowanie	–	4	4
Odkurzanie z polerowaniem	–	4	4

	Dozowanie rodka czyszcz cego (opcja)	FACT (liczba obrotów szczotek)	Czas pracy szczotek po wy áczeniu urz dzenia
Szorowanie z odkurzaniem	1%	P	2s
Szorowanie na mokro	1%	P	2s
Polerowanie	–	P	0s
Odkurzanie z polerowaniem	–	P	0s
P=Power Clean			

W áczanie urz dzenia dozuj cego rodek czyszcz cy (opcja)

➔ Włączyć przełącznik urządzenia dozującego środek czyszczący.

Środek czyszczący zostanie automatycznie dodany.

Wskazówka

Dozowanie środka czyszczącego można ustawić w menu użytkownika.

Wskazówka

Gdy pompa środka czyszczącego pracuje, na wyświetlaczu pojawia się migające „C“.

Ustawianie belki ss cej

Po **á** *enie uko ne

Aby poprawić wynik ssania na powierzchni płytek belkę ssącą można obrócić w położenie ukośne do 5°.

➔ Luzowanie chwytów krzyżowych.
➔ Obrócić belkę ssącą.

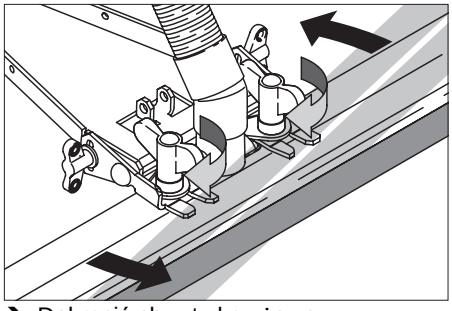

➔ Dokręcić chwyty krzyżowe.

Przechy á

W przypadku niewystarczającego efektu ssania przechył prostej belki ssącej można zmienić.

➔ Poluzować nakrętki motylkowe.

➔ Przechylić belkę ssącą.

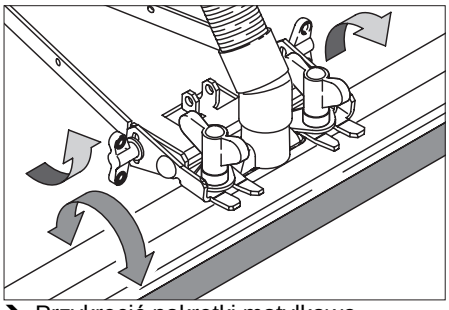

➔ Przykręcić nakrętki motylkowe.

Opró *nianie zbiorników

Spuszczanie brudnej wody

Wskazówka

Przepełnienie zbiornika wody brudnej. W przypadku pełnego zbiornika wody brudnej wyłącza się turbina ssąca i miga kontrolka „Zbiornik wody brudnej pełen“. Wszystkie programy czyszczące z zasysaniem są zablokowane przez minutę. Opróżnić zbiornik brudnej wody.

⚠ ***Ostrzeżenie***

Przestrzegać miejscowych przepisów dotyczących postępowania z brudną wodą.

➔ Wyjąć wąż spustowy z uchwytu i opuścić nad właściwą instalacją zbiorczą.

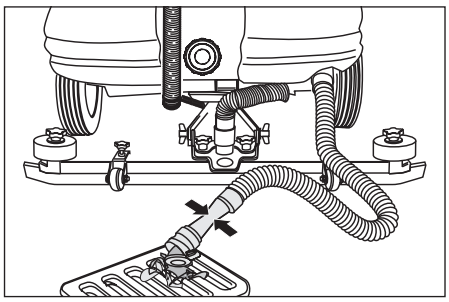

➔ Spuścić brudną wodę otwierając urządzenie dozujące na wężu spustowym.

➔ Przepłukać zbiornik brudnej wody czystą wodą.

Spuszczanie wie *ej wody

➔ Odłączyć złącze węża do spuszczania czystej wody i trzymać nad właściwym pojemnikiem zbiorczym.

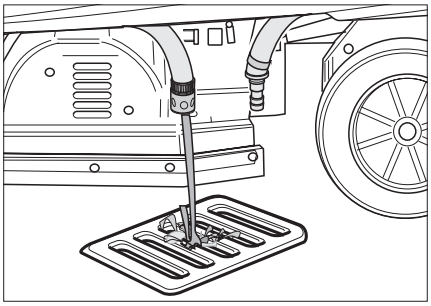

Transport

⚠ ***Niebezpieczeństwo***

Ryzyko obrażeń! Podczas załadunku i rozładunku urządzenie może przemieszczać się tylko po rampach o nachyleniu do 10%. Jechać powoli.

➔ Podczas transportu na pojeździe transportowym, urządzenie zabezpieczyć pasami zabezpieczającymi/linami przed zsunięciem.

Wariant BD

➔ Usunąć szczotki tarczowe z głowicy szczotkowej.

Czyszczenie i konserwacja

⚠ ***Niebezpieczeństwo***

Ryzyko obrażeń! Przed przystąpieniem do każdej pracy na urządzeniu, stacyjkę ustawić w położeniu „0“, wyjąć kluczyk. Wyciągnąć wtyczkę akumulatora.

Wskazówka

Turbina ssąca pracuje jeszcze po wyłączeniu. Czynności konserwacyjne należy podejmować dopiero po całkowitym zatrzymaniu turbiny ssącej.

➔ Spuścić brudną wodę i pozostałą czystą wodę i zutylizować.

Plan konserwacji

Po ka *dym u *yciu

⚠ ***Ostrzeżenie***

Niebezpieczeństwo uszkodzenia. Nie spryskiwać urządzenia wodą oraz nie stosować żadnych agresywnych środków czyszczących.

➔ Spuścić brudną wodę.

➔ Przepłukać zbiornik brudnej wody czystą wodą.

➔ Sprawdzić sito, wymienić, jeśli jest to konieczne.

➔ Tylko wariant BR: Wyjąć pojemnik na duże śmieci i opróżnić.

➔ Wytrzeć urządzenie z zewnątrz szmatką nasyconą łagodnym roztworem czyszczącym.

➔ oczyścić listwy gumowe i zgarniające, sprawdzić, czy nie są zapchane i w razie konieczności wymienić.

➔ Sprawdzić, czy szczotki nie są zużyte, w razie konieczności wymienić.

➔ Naładować akumulator.

Raz na miesi c

➔ Sprawdzać bieguny akumulatora pod kątem utlenienia, w razie konieczności wyszczotkować i nasmarować smarem polaryzującym. Zwrócić uwagę na stabilność przewodów połączeniowych.

➔ Oczyścić uszczelki między zbiornikiem brudnej wody i pokrywą i sprawdzić ich szczelność, w razie konieczności wymienić.

➔ Sprawdzić działanie automatycznego hamulca postojowego.

➔ W przypadku akumulatorów, które nie należą do niskoobsługowych, sprawdzić gęstość kwasu w ogniwach.

➔ Oczyścić tunel szczotek (tylko wariant BR).

Raz w roku

➔ Zlecić serrwisowi przepisaną kontrolę urządzenia.

Prace konserwacyjne

Umowa serwisowa

W celu zapewnienia niezawodnego działania urządzenia można zawrzeć umowę serwisową z właściwym biurem sprzedaży Kärcher.

Wymieni ülistwy gumowe.

➔ Ściągnąć belkę ssącą.

➔ Luzowanie chwytów krzyżowych.

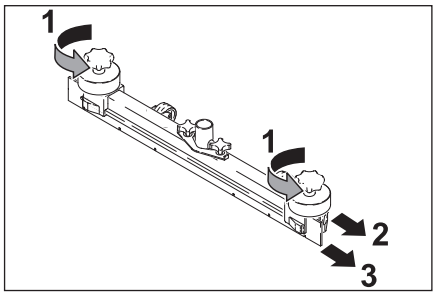

➔ Zdjąć elementy z tworzywa sztucznego.

➔ Zdjąć listwy gumowe.

➔ Nasunąć nowe listwy gumowe.

➔ Nasunąć nowe elementy z tworzywa sztucznego.

➔ Dokręcić chwyty krzyżowe.

Wymiana szczotek

➔ Poluzować nakrętki motylkowe.

➔ Zdjąć pokrywę łożyska.

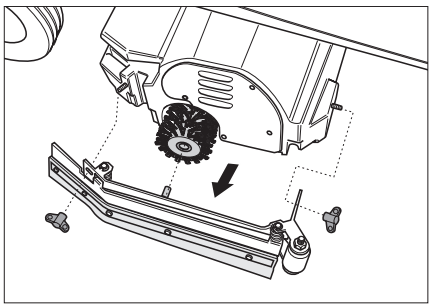

➔ Wyjąć szczotki, włożyć nowe (zwrócić uwagę na sześciokątne mocowanie szczotek).

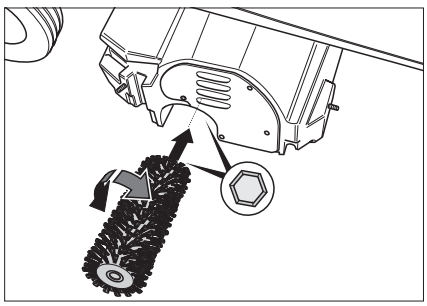

➔ Nałożyć pokrywę łożyska.

➔ Przykręcić nakrętki motylkowe.

➔ Powtórzyć procedurę po przeciwnej stronie urządzenia.

Wymiana szczotek tarczowych

➔ Podnieść szczotki tarczowe.
➔ Obrócić szczotki tarczowe o ok. 45°.
➔ Zdjąć szczotki tarczowe ku dołowi.
➔ Nakładanie nowych szczotek tarczowych następuje w odwrotnej kolejności.

Ochrona przeciwmrozowa

W przypadku zagrożenia mrozem:
➔ Opróżnić zbiornik brudnej i czystej wody.
➔ Odstawić urządzenie do pomieszczenia, które jest chronione przed mrozem.

Zak ócenia

⚠ ***Niebezpieczeństwo***

Ryzyko obrażeń! Przed przystąpieniem do każdej pracy na urządzeniu, stacyjkę ustawić w położeniu „0“, wyjąć kluczyk. Wyciągnąć wtyczkę akumulatora.

➔ Spuścić brudną wodę i pozostałą czystą wodę i zutylizować.

Przy usterkach, których nie można usunąć przy pomocy bieżącej tabeli, należy wezwać autoryzowany serwis.

Wymiana bezpieczników

Użytkownik może wymienić jedynie bezpieczniki samochodowe o następujących wartościach:
– 7,5A (F1) – Zasilanie sterowania oraz zasilanie awaryjne.
– 30A (F4) – Zasilanie podnoszenia/ akcesoriów.

Wskazówka

Uszkodzone bezpieczniki (F2, F3) może wymienić wyłącznie serwis. Jeżeli bezpieczniki te są uszkodzone, serwisant musi sprawdzić warunki pracy i całe sterowanie.

Sterowanie umieszczone jest pod pulpitem sterowniczym. Aby dotrzeć do bezpieczników należy wcześniej zdjąć osłonę po lewej stronie miejsca na nogi operatora.

➔ Wykręcić śrubę mocującą w górnym końcu osłony.
➔ Zdjąć osłonę.
➔ Wymienić bezpiecznik.
➔ Zamocowac osłonę.

Wskazówka

Przyporządkowanie bezpieczników wskazane jest na wewnętrznej stronie osłony.

Wska (nik zak áóce

Wskaźnik pokazuje obecne zakłócenia w takcie 4-sekundowym (przykład:

Zakłócenie
Funkcji szorowania H1/022

Jeżeli po 4 sekundach w dalszym ciągu pokazane są błędy na wskaźniku, należy uczynić co następuje:
➔ Stacyjkę ustawić na “0“.
➔ Zaczekać, aż tekst w wyświetlaczu zgaśnie.
➔ Stacyjkę ustawić na “1“.
Dopiero gdy błąd znowu się pojawi, podjąć odpowiednie kroki zaradcze w podanej kolejności. Przy tym stacyjka musi być ustawiona w pozycji “0“, a wtyczka akumulatora musi być wyciągnięta.
➔ Jeżeli błędu nie można usunąć, wezwać autoryzowany serwis podając kod błędu (w przykładzie H1/022).

Zak ócenia pokazane w wy wietlaczu

Wiadomo ü na wy wietlaczu		Przyczyna	Usuwanie usterek
Przełącznik fotela przerwany	seat switch open	Przełącznik kontaktu fotela nie jest aktywowany.	Urządzenie działa tylko wtedy, gdy na fotelu znajduje się operator.
Zwolnić pedał gazu!	release throttle?	Przy włączeniu kluczyka stacyjki wciśnięty jest pedał gazu.	Przed włączeniem kluczyka stacyjki zdjąć nogę z pedału gazu. Jeżeli usterka ta pomimo tego wystąpi, wezwać serwis.
Pusty akumulator -> Doładować!	battery empty -> charge!	Osiągnięto końcowe napięcie wyładowania w akumulatorze. Urządzenia czyszczące już nie mogą zostać włączone. Włączyć można jedynie napęd jezdny i oświetlenie.	Podjechać maszyną do stanowiska załadowczego i doładować akumulator.
Akumulator całkowicie wyładowany	battery totally discharged!	Akumulator jest wyładowany bardziej, niż jest to dopuszczalne. Wszystkie urządzenia zostaną wyłączone. Muszyna już nie jest zdolna do działania.	Ręcznie odblokować hamulec przedniego koła. (Uwaga! Urządzenie już nie ma żadnej skuteczności hamowania!). Jeżeli odblokowanie nie jest możliwe, wezwać autoryzowany serwis. Powoli pchać urządzenie do stanowiska załadowczego. Naładować akumulator.
Pełen zbiornik brudnej wody, czyszczenie wstrzymane	sewage tank full cleaning stops	Pełen zbiornik brudnej wody.	Opróżnić zbiornik brudnej wody.
Godziny robocze ustawione na 0!	operating hours set to 0!	Wewnętrzny błąd urządzenia przy zapisywaniu godzin roboczych. Przy ponownym starcie wszystkie godziny robocze zostaną zredukowane do 0.	Żadne, do informacji.
Przegrzane sterowanie! Odczekać, aż ostygnie!	moduletemp. high let cool down!	Sterowanie jest zbyt gorące.	Stacyjkę ustawić na “0“. Odczekać przynajmniej 10 minut. Stacyjkę ustawić na “1“.
Przegrzany silnik trakcyjny! Odczekać, aż ostygnie!	drive motor hot! let cool down!	Silnik trakcyjny jest przegrzany z powodu jazdy pod górkę, albo zablokowanego hamulca.	Stacyjkę ustawić na “0“. Odczekać przynajmniej 10 minut. Stacyjkę ustawić na “1“. Jeżeli to możliwe, jeździć tylko po równej powierzchni. W razie konieczności sprawdzić hamulec postojowy i pedał jazdy.
Otwarta zasuwa!!	contactor open!!	Usterka sterowania.	Stacyjkę ustawić na “0“. Odczekać przynajmniej 10 sekund. Stacyjkę ustawić na “1“.
Wyłączenie, brakuje zasilania pojazdu	Shutdown, missing bus supply		Zawiadomić serwis.

Usterki nie pokazane w wy wietlaczu

Usterka	Usuwanie usterek
Nie można włączyć urządzenia	Włożyć wtyczkę akumulatora.
	Stacyjkę ustawić na “1“.
	Sprawdzić bezpiecznik F1, w razie potrzeby wymienić. *
	Sprawdzić akumulator, w razie zpotrzeby naładować.
Niewystarczająca ilość wody	Sprawdzić poziom czystej wody, w razie konieczności uzupełnić zbiornik
	Sprawdzić, czy nie są zapchane węże, w razie potrzeby oczyścić.
	Oczyścić filtr czystej wody.
Nie wystarczająca moc ssania	Oczyścić uszczelki między zbiornikiem brudnej wody i pokrywą i sprawdzić ich szczelność, w razie konieczności wymienić.
	Oczyścić płaski filtr falisty na króćcu ssącym turbiny ssącej
	Oczyścić listwy gumowe na belce ssącej, w razie konieczności wymienić.
	Sprawdzić, czy nie jest zapchany wąż ssący, w razie potrzeby oczyścić.
	Sprawdzić szczelność węża ssącego, w razie potrzeby wymienić.
	Sprawdzić, czy pokrywa przy wężu spustowym brudnej wody jest zamknięta.
	Sprawdzić ustawienia belki ssącej.
Niezadowalający wynik czyszczenia	Ustawić siłę docisku.
	Sprawdzić, czy szczotki nie są zużyte, w razie konieczności wymienić.
Szczotki nie obracają się	Zmniejszyć siłę docisku.
	Sprawdzić, czy ciała obce nie blokują szczotek, w razie konieczności usunąć ciała obce.
Światło obrotowe (opcja) i/lub światło robocze nie świeci	Sprawdzić bezpiecznik F4, w razie potrzeby wymienić. *
* Bezpieczniki znajdują się w cokołach na płycie okablowania i są dostępne po otwarciu osłony czołowej.	

Akcesoria

Nazwa	Nr cz ci BR 75/140	Nr cz ci BR 90/140	Opis	Szt.	Urz dzenie wymaga cz ci BR 75 (BR 90)
Szczotka, biała (miękka)	6.906-496	6.906-010	Do polerowania oraz czyszczenia rutynowego delikatnych podłoży.	1	2
Szczotka, czerwona (średnia, standard)	5.762-285	6.906-007	Do czyszczenia rutynowego także silniej zabrudzonych podłoży.	1	2
Szczotka, pomarańczowa (góra/dół)	6.906-495	6.906-009	Do szorowania podłoży strukturalnych (płytki z zabezpieczeniem itp.).	1	2
Szczotka, zielona (twarda)	6.906-494	6.906-008	Do czyszczenia podstawowego silnie zabrudzonych podłoży oraz do odwarstwiania (np wosków, akrylatów).	1	2
Szczotka, czarna (bardzo twarda)	6.906-497	6.906-252		1	2
Wał z podkładkami	4.762-316	4.762-189	Do mocowania podkładek walcowych.	1	2
Podkałdka walcowa, biała (bardzo miękka)	6.369-389	6.369-389		20	2 (3)
Podkałdka walcowa, żółta (miękka)	6.369-454	6.369-454	Do polerowania podłoży.	20	2 (3)
Podkałdka walcowa, czerwona (średnia)	6.369-456	6.369-456	Do czyszczenia zabrudzonych podłoży.	20	2 (3)
Podkałdka walcowa, zielona (twarda)	6.369-455	6.369-455	Do czyszczenia normalnie i silnie zabrudzonych podłoży.	20	2 (3)
Listwa gumowa głowicy roboczej przypodłogowej	5.394-640	5.394-640	Standard	1	2
Listwa gumowa głowicy roboczej przypodłogowej	5.394-754	5.394-754	wyjątkowo odporna na zużycie	1	2

Nazwa	Nr cz ci BD 75/140	Nr cz ci BD 90/140	Opis	Szt.	Urz dzenie wymaga cz ci BD 75 (BD 90)
Szczotka tarczowa, naturalna (miękka)	6.369-492	6.906-056	Do polerowania podłoży.	1	2
Szczotka tarczowa, czerwona (średnia, standard)	6.906-346	6.906-054	Do czyszczenia słabo zabrudzonych i delikatnych podłoży.	1	2
Szczotka tarczowa, czarna (twarda)	6.906-491	6.906-055	Do czyszczenia silnie zabrudzonych podłoży.	1	2
Talerz napędowy	6.906-493	6.906-332	Do mocowania podkładek.	1	2
Podkałdka krążkowa, czerwona (średnia)	6.369-791	6.369-024	Do czyszczenia zabrudzonych podłoży.	5	2
Podkałdka krążkowa, zielona (twarda)	6.369-790	6.369-023	Do czyszczenia silnie zabrudzonych podłoży.	5	2
Podkałdka krążkowa, czarna (bardzo twarda)	6.369-789	6.369-022	Do czyszczenia silnie zabrudzonych podłoży.	5	2
Listwa gumowa, szara	6.273-214	6.273-214	Standard	20	2 (3)
Listwa gumowa, odporna na olej	6.273-208	6.273-208	odporna na smar	20	2 (3)
Belka ssąca, prosta	4.777-049	4.777-049	Standard	1	1
Belka ssąca, wygięta	4.777-056	4.777-056	Standard	1	1
Listwa gumowa głowicy roboczej przypodłogowej	5.394-640	5.394-640	Standard	1	2
Listwa gumowa głowicy roboczej przypodłogowej	5.394-754	5.394-754	wyjątkowo odporna na zużycie	1	2

Zestawy do rozbudowy

Zestaw do rozbudowy - zasysanie po rozpyleniu	2.640-186	Ułatwia czyszczenia niedostępnych miejsc.
Zestaw do rozbudowy - tryb recycling	2.640-201	Wydłuża czas pracy bez konieczności tankowania.
Zestaw do rozbudowy - dach ochronny (tylko BR/BD 90/140)	2.640-185	Chroni przed spadającymi przedmiotami.
Zestaw do rozbudowy - lampa obrotowa	2.640-108	
Zestaw do rozbudowy - oświetlenie roboczego	2.640-109	
Zestaw do rozbudowy - oparcie fotela	2.640-681	

Dane techniczne

		BR 90/140 R	BR 75/140 R Eco	BD 90/140 R	BD 75/140 R Eco
Moc					
Napięcie znamionowe	V	24	24	24	24
Pojemność akumulatora	Ah (5h)	400	240	400	240
Średni pobór mocy	W	3100	2100	2800	2100
Moc silnika trakcyjnego (moc znamionowa)	W	600	600	600	600
Moc silnika ssącego	W	800	800	800	800
Moc silnika szczotek	W	2x 750	2x 600	2x 600	2x 600
Odkurzanie					
Moc ssania, ilość powietrza	l/s	28	28	28	28
Moc ssania, podciśnienie	kPa	14	14	14	14
Szczotki czyszcz ce					
Szerokość robocza	mm	900	750	900	750
Średnica szczotki	mm	110	110	460	400
Liczba obrotów szczotki	1/min	1300	1200	180	160
Wymiary i ci *ary					
Maksymalna prędkość jazdy	km/h	6	6	6	6
Maks. zdolność pokonywania wzniesień	%	10	10	10	10
Teoretyczna wydajność powierzchniowa	m^2/h	3000	3000	3600	3600
Pojemność zbiornika czystej/brudnej wody	l	140/140	140/140	140/140	140/140
długość	mm	1550	1550	1550	1550
szerokość	mm	940	870	940	870
wysokość	mm	1340	1340	1340	1340
Ciężar (z/bez akumulatora)	kg	550/230	550/230	550/230	550/230
Emisja ha ásu					
Poziom ciśnienia akustycznego (EN 60704-1)	dB(A)	70	70	70	70
Drgania urz dzenia					
Łączna wartość wibracji (ISO 5349)					
Ramiona, kierownica	m/s^2	0,1	0,1	0,1	0,1
Stopy, pedał	m/s^2	0,1	0,1	0,1	0,1
Siedzenie	m/s^2	0,1	0,1	0,1	0,1

Deklaracja zgodno ci UE

Niniejszym oświadczamy, że określone poniżej urządzenie odpowiada pod względem koncepcji, konstrukcji oraz wprowadzonej przez nas do handlu wersji obowiązującym zasadniczym wymogom dyrektyw UE dotyczącym bezpieczeństwa i zdrowia. Wszelkie nie uzgodnione z nami modyfikacje urządzenia powodują utratę ważności tego oświadczenia.
PRODUKT: Urządzenie do czyszczenia podłoży z fotelem operatora
TYP: 1,246-xxx, 1,480-xxx
Obowiązujące dyrektywy UE:
98/37/EG73/23/EWG (+93/68/EWG)89/336/EWG (+91/263/EWG, 92/31/EWG, 93/68/EWG)
Zastosowane normy zharmonizowane:
DIN EN 60 335-1DIN EN 60 335-2-29
DIN EN 60 335-2-72
DIN EN 55 014-1: 2000 + A1: 2001 + A2: 2002DIN EN 55 014-2: 1997 + A1: 2001DIN EN 61 000-3-2: 2000DIN EN 61 000-3-3: 1995 + A1: 2001
Zastosowane normy krajowe:
--
Odpowiednie kroki podejmowane przez producenta zapewniają stałą zgodność urządzeń seryjnych z wymogami aktualnie obowiązujących dyrektyw WE i z zastosowanymi normami. Z upoważnienia zarządu przedsiębiorstwa

5.957-712 (01/05)

Alfred Kärcher Kommanditgesellschaft (spółka komandytowa). Siedziba: Winnenden. Sąd rejestrowy: Waiblingen, HRA 169.
Komplementariusz. Kärcher Reinigungstechnik GmbH (spółka z o. o.). Siedziba: Winnenden, 2404 sąd rejestrowy: Waiblingen, HRB
Dyrektorzy: dr Bernhard Graf, Hartmut Jenner, Georg Metz

Alfred Kärcher GmbH Co. KG
Cleaning Systems
Alfred-Kärcher-Straße 28-40
P.O. Box 160
D-71349 Winnenden/Niemcy
Tel.:++49 7195 14-0
Faks :++49 7195 14-2212

H. Jenner i.V. S. Reiser

Gwarancja

W każdym kraju obowiązują warunki gwarancji określone przez dystrybutora urządzeń Kärcher. Ewentualne usterki urządzenia usuwane są w okresie gwarancji bezpłatnie, o ile spowodowane są błędem materiałowym lub produkcyjnym. W sprawach napraw gwarancyjnych prosimy kierować się z dowodem zakupu do dystrybutora lub do autoryzowanego punktu serwisowego.

àadowarka wariant Package

Wskazówki bezpiecze stwa

Przed rozpoczęciem użytkowania ładowarki należy przeczytać poniższą instrukcję obsługi i przestrzegać jej. Należy przestrzegać wskazówki producenta akumulatora.

⚠ ***Niebezpieczeństwo***

- *Dzieci trzymać z dala od akumulatora i ładowarki.*
- *Nie wolno zmieniać wtyczki ładowarki.*
- *Ładowarkę wolno stosować tylko do zalecanych akumulatorów. Jeżeli do ładowarki zostaną podłączone nieprawidłowe akumulatory, wówczas mogą one nadmiernie wytwarzać gaz, zagotować się i wybuchnąć.*
- *Ładowarkę można stosować tylko w fabrycznie ustalonym położeniu montażowym.*

U *ytkowanie zgodne z przeznaczeniem

Ładowarkę należy stosować wyłącznie zgodnie z niniejszą instrukcją obsługi.

- Ładowarka może być stosowana tylko do ładowania akumulatorów ołowiowych, których stan techniczny jest bez zarzutu.
- Ładowarka może być stosowana tylko do niskoobsługowych akumulatorów ołowiowych z napięciem sieciowym 24 Volt.
- Ładowarka może być stosowana z następującym zabezpieczeniem sieciowym: zabezpieczenie przed stopieniem przynajmniej 10 A gL lub automatyczny bezpiecznik przynajmniej 10 A (charakterystyka B lub C).

Kontrolki

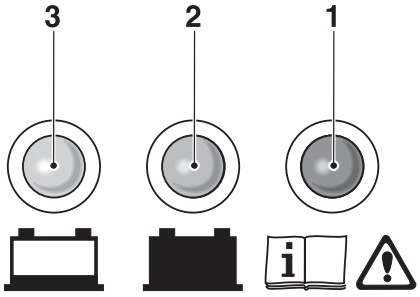

1 świeci się czerwona kontrolka = zakłócenie działania ładowarki/ akumulatora, powiadomić serwis
2 świeci się zielona kontrolka = akumulator naładowany
3 świeci się żółta kontrolka = akumulator w trybie ładowania

Uruchomienie

⚠ ***Niebezpieczeństwo***

Niebezpieczeństwo wybuchu!

- *Nie uzywac akumulatoró wna wolnym powietrzu, na drogach publicznych, w pomieszczeniach zagrożonych wybuchem oraz pomieszczeniach z pyłem przewodzącym energię elektryczną.*
- *Podczas ładowania akumulatorów mogą powstawać substancje wybuchowe. W pobliżu akumulatorów i ładowarki nie wolno palić tytoniu. Unikać ognia i iskrzenia.*
- *Podczas ładowania akumulatorów nie wolno zakrywać szczelin wentylacyjnych urządzenia. Osłonę urządzenia czyszczącego trzymać otwartą w trakcie procesu ładowania.*

➔ Wtyczkę sieciową ładowarki podłączyć do uziemionego gniazda 230 V. Proces ładowania rozpoczyna się automatycznie.

Konserwacja

Ładowarka nie wymaga konserwacji. Z uwagi na to, że niektóre części ulegają zużyciu, zalecamy przeprowadzanie regularnych przeglądów ładowarki przez wykwalifikowanego technika.
Urządzenie może otworzyć i naprawic tylko wykwalifikowany elektryk. Prosimy zwrócić się do serwisu.

Dane techniczne

Napięcie zasilające	220-230 V, 50 Hz
Napięcie wyjściowe	24 V
Prąd wyjściowy	maks. 50 A
Prąd wyjściowy Eco	maks. 36 A
Charakterystyka ładowania	IUIa ze stopniem utrzymania
Temperatura otoczenia	0-40 °C
Wilgotność powietrza, brak obroszenia	0-90%
Ciężar	5,5 kg
Stopień ochrony	IP 20
Klasa ochrony	I
Wymiary (wys.x szer. x głęb.)	85x219x308 mm

Mult stimate client,

Citiți acest manual de utilizare înainte de prima utilizare a aparatului dumneavoastră şi acționați în conformitate cu el. Păstrați aceste instrucțiuni pentru întrebuințarea ulterioară sau pentru următorii posesori.

Cuprins

Măsuri de siguranță 228
Funcționarea 228
Utilizarea corectă 228
Protecția mediului, eliminarea aparatului 228
Elemente de utilizare şi funcționale 229
Înainte de punerea în funcțiune 231
Funcționarea 232
Îngrijirea şi întreținerea 235
Defecțiuni 235
Accesorii 238
Date tehnice 239
Declarație de conformitate CE 239
Garanție 239
Încărcătorul pentru aparatele standard 240

M suri de siguran

Înainte de prima utilizare a aparatului citiți şi respectați indicațiile acestui manual de utilizare, precum şi broşura anexată, Indicații de siguranță pentru aparatele de curățat cu perie şi aparatele cu pulverizare, nr. 5.956-251 şi urmați indicațiile acestuia. Aparatul este omologat pentru funcționarea pe suprafețe cu panta de maxim 10%. Aparatul trebuie folosit numai când rezervorul de ap uzat este rabatat în fa ú toate capacele sunt închise.

Dispozitive de siguran

Dispozitivele de securitate au rolul de a proteja utilizatorul şi nu trebuie scoase din funcțiune sau evitate din punct de vedere al funcționării lor.

Conector acumulator/oprire în caz de urgen

Pentru deconectarea imediată a tuturor funcțiilor scoateți conectorul acumulatorului.

Comutator de siguran

Comutatorul de siguranță opreşte motorul de propulsare cu un decalaj de 1,5 secunde când operatorul părăseşte scaunul în timpul funcționării.

Simboluri

În aceste instrucțiuni de utilizare se folosesc următoarele simboluri:

⚠ Pericol

Indică un pericol iminent. În cazul nerespectării indicațiilor, există pericolul de deces sau de răniri grave.

⚠ Avertisment

Indică o posibilă situație periculoasă. În cazul nerespectării acestei indicații pot apărea vătămări uşoare sau pagube materiale.

Observație

Indică sfaturi privind utilizarea şi informații importante.

Func ionarea

Aparatul poate fi utilizat pentru curățare umedă sau lustruirea podelelor plane.

– Se poate adapta uşor pentru orice operațiune de curățare, prin reglarea debitului de apă, a presiunii periilor şi a turației periilor, a cantității de soluție de curățat, respectiv a vitezei de deplasare.
– Lățimea de lucru de 750 mm (BR/BD 75/140) resp. 900 mm (BR/BD 90/140) şi o capacitate a rezervoarelor pentru apă curată şi apă uzată de câte 140 l asigură o curățare eficientă şi o durată mare de utilizare.
– Aparatul este autopropulsat, motorul de deplasare este alimentat de un acumulator.
– Acumulatorii se pot încărca cu un încărcător, de la o priză de 230V.
– În furnitura aparatului standard este inclus un încărcător şi un acumulator.

Observație

În funcție de lucrarea de efectuat, aparatul poate fi dotat cu diferite accesorii. Solicitați catalogul nostru sau vizitați site-ul nostru pe internet la www.kaercher.com.

Utilizarea corect

Utilizați acest aparat exclusiv în conformitate cu datele din aceste instrucțiuni de utilizare.

– Aparatul poate fi utilizat numai pentru curățarea podelelor netede lavabile şi rezistente la lustruit.
– Domeniul temperaturilor de utilizare este între +5°C şi +40°C.
– Aparatul nu este potrivit pentru curățarea podelelor înghețate (de ex. în încăperi frigorifice).
– Aparatul poate fi dotat numai cu accesorii şi piese de schimb originale.
– Aparatul a fost conceput numai pentru curățarea podelelor interioare respectiv a suprafețelor protejate de un acoperiş. Pentru alte domenii de utilizare posibilitatea de anexare a unor perii alternative trebuie verificată.
– Aparatul nu este potrivit pentru curățarea căilor de acces public.
– Nu este permisă utilizarea aparatului pe podele sensibile la presiune. Verificați sarcina maximă de solicitare a podelei. Solicitarea la care este expusă podeaua de către acest aparat este specificată în datele tehnice.
– Aparatul nu este prevăzut pentru utilizarea în mediile cu pericol de explozii.
– Nu este permisă aspirarea unor gaze inflamabile, a acizilor nediluați sau a solvenților.
  Aici se include benzina, diluanții sau uleiul de încălzit, care împreună cu aerul aspirat pot forma amestecuri explozibile. Nu folosiți acetonă, acizi nediluați şi dizolvanți, deoarece acestea atacă materialele folosite la aparat.

Protec ia mediului, eliminarea aparatului

	Materialele de ambalare sunt reciclabile. Nu aruncați ambalajul în containerele de gunoi menajer, ci depuneți-l la centrele de revalorificare.
	Aparatele vechi conțin materiale reciclabile de valoare, care sunt necesare proceselor de revalorificare. Bateriile, uleiul şi substanțele asemănătoare nu au voie să intre în contact cu mediul. Din acest motiv, vă rugăm să apelați la sistemele respective de colectare.

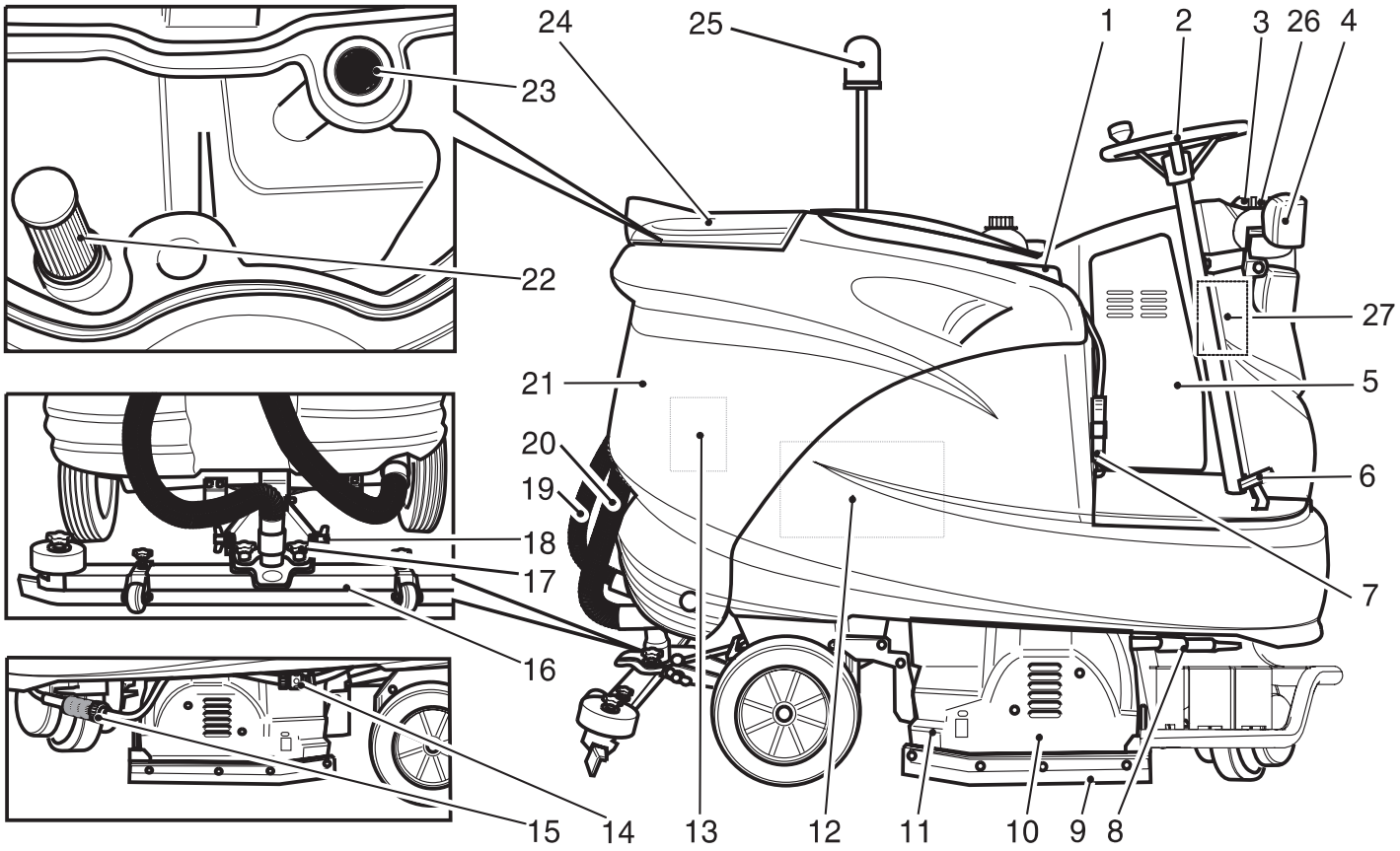

1 Scaun (cu comutator de siguranță)
2 Volan
3 Capac rezervor de apă curată
4 Lumină (opțional)
5 Sistem electronic/sistem de comandă
6 Pedala de deplasare
7 Conector acumulator/oprire în caz de urgență
8 Comutarea funcțiilor de reciclare/ folosire cu apă curată (opțional)
9 Lamă de ştergere
10 Cap de curățare
11 Rezervor pentru mizerie grosieră (numai varianta BR)
12 Acumulator
13 Turbină de aspirare
14 Racord de furtun pentru evacuarea apei curate
15 Filtru pentru apă curată
16 Tija de aspirație *
17 Mânere în stea pentru fixarea tijei de aspirație
18 Piulițe fluture pentru înclinarea tijei de aspirație
19 Furtun de aspirare
20 Furtun de evacuare pentru apa uzată
21 Rezervor pentru apă uzată
22 Filtru de reciclare (opțional)
23 Filtru de trecere
24 Capac pentru rezervorul de apă uzată
25 Lampă de avertizare (opțional)
26 Flacon cu soluție de curățat de 2,5 l (opțional)
27 Dispozitiv de dozare a soluției de curățat (opțional)

* nu sunt incluse în livrare

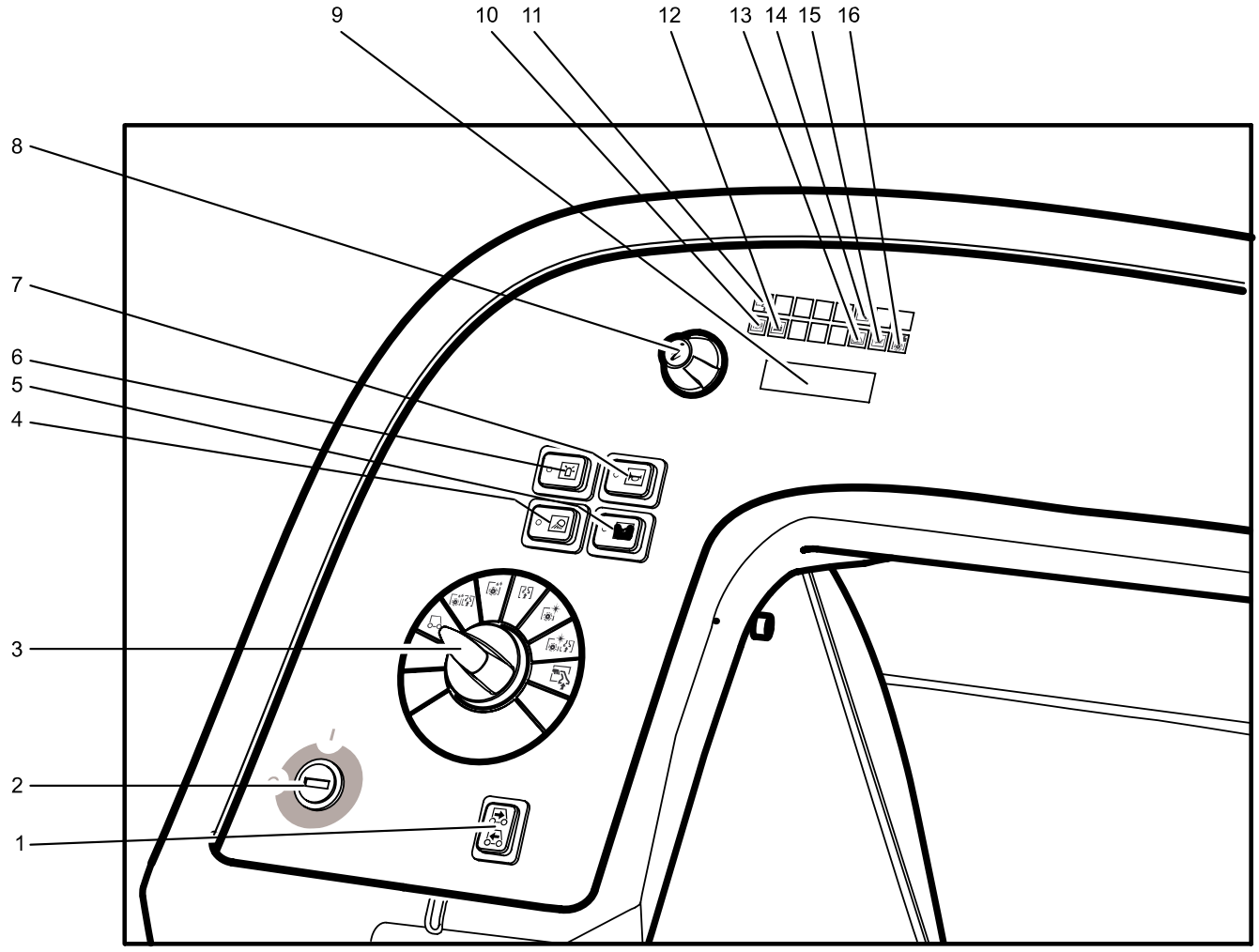

1 Comutator pentru direcția de mers
2 Comutator cu cheie
3 Comutator pentru programe
4 Comutator pentru lumina de lucru (opțional)
5 Comutator pentru dispozitivul de dozare a soluției de curățat (opțional)
6 Comutator pentru lampa de avertizare (opțional)
7 Claxon
8 Buton informații
9 Ecran
10 Lampă de control: frâna de imobilizare automată activă
11 Lampă de control: programul de curățare manuală activ
12 Lampă de control: monitorizarea acumulatorului
13 Lampă de control: defecțiuni
14 Lampă de control: service
15 Lampă de control: rezervorul de apă uzată plin
16 Lampă de control: suprasolicitarea periei

Înainte de punerea în func iune

Acumulatorii

Când umblați cu acumulatorii, respectați neapărat următoarele avertismente:

	respectați indicațiile de pe acumulator, din instrucțiunile de utilizare şi din manualul de utilizare ale vehiculului
	purtați protecție pentru ochi
	țineți copiii departe de acizi şi acumulatori
	Pericol de explozie
	Este interzisă folosirea focului deschis, provocarea de scântei şi fumatul.
	Pericol de accidentare
	Prim ajutor
	Simbol de avertizare
	Scoaterea din uz
	Nu aruncați acumulatorii în gunoiul menajer

⚠ *Pericol*

Pericol de explozie. Nu aşezați unelte sau altele similare pe acumulator, adică pe polii acesteia şi pe conexiunile dintre celule. Pericol de rănire. Nu lăsați să ajungă plumb pe răni. După ce lucrați cu acumulatori, spălați-vă mereu pe mâini.

Introducerea ú conectarea acumulatorului

La varianta BAT-Package, acumulatorul este montat deja.

➔ Împingeți rezervorul de apă în spate.

➔ Introduceți acumulatorul în suport.

⚠ *Avertisment*

Atenție la polaritatea corectă.

➔ Conectați cablul livrat la polii liberi ai acumulatorului (+) şi (-).

➔ Împingeți rezervorul de apă în față.

⚠ *Avertisment*

Înainte de utilizare încărcați acumulatorul.

Înc rcarea acumulatorului

Observație

Aparatul are un sistem de protecție împotriva descărcării excesive, cu alte cuvinte, în momentul în care se atinge capacitatea minimă admisă, mai este posibilă numai propulsarea aparatului şi eventual pornirea luminilor existente. Pe panoul de operare, indicatorul acumulatorului luminează roşu în acest caz.

➔ Duceți aparatul direct la stația de încărcare şi evitați pantele.

Observație

Când folosiți alți acumulatori (de ex. de la alți producători), sistemul de protecție împotriva descărcării excesive trebuie reglat de service-ul Kärcher în funcție de acumulatorul respectiv.

⚠ *Pericol*

Pericol de rănire prin electrocutare. Atenție la rețeaua de curent şi siguranțe, vezi „Încărcătorul".
Folosiți încărcătorul numai în încăperi uscate, aerisite corespunzător!

Observație

Durata de încărcare este în medie de aproximativ 10 ore.
Încărcătoarele recomandate (adecvate pentru acumulatorii folosiți) sunt reglate electronic şi încheie procesul de încărcare automat.

⚠ *Pericol*

Pericol de explozie. Încărcarea acumulatorilor umezi este permisă numai când capacul este deschis.

➔ Goliți rezervorul pentru apă uzată.

➔ Împingeți rezervorul de apă uzată în spate.

➔ Scoateți conectorul acumulatorului şi conectați-l la cablul de încărcare.

➔ Conectați încărcătorul la rețea şi porniți-l.

Dup procesul de înc rcare

➔ Opriți încărcătorul şi deconectați-l de la rețeaua de curent.

➔ Desprindeți cablul acumulatorului de cablul de încărcare şi conectați-l la aparat.

Acumulatori cu între inere sc zut (acumulatori umezi)

➔ Cu o oră înainte de încheierea procesului de încărcare adăugați apă distilată şi aveți grijă ca nivelul de acid să fie corect. Acumulatorul este marcat corespunzător. La sfârşitul procesului de încărcare toate celulele trebuie să gazeze.

⚠ *Pericol*

Pericol de accidentare!

– *Adăugarea de apă în stare descărcată poate duce la vărsarea de acid din acumulator.*
– *Când umblați cu acidul din acumulator, purtați ochelari de protecție şi respectați regulile aferente pentru a evita accidentările şi distrugerea hainelor.*
– *Dacă ajung stropi de acid pe piele sau pe îmbrăcăminte, spălați imediat cu multă apă.*

⚠ *Avertisment*

Pericol de deteriorare!

– *Pentru completarea lichidului din acumulator folosiți numai apă distilată sau desalinizată (VDE 0510).*
– *Nu folosiți aditivi (aşa-numiți amelioratori), deoarece garanția îşi poate pierde valabilitatea.*

Acumulatori recomanda i

Set de acumulatori	Nr. de comandă
BR/BD 90/140 R	6.654-052
BR/BD 75/140 R Eco	6.654-112

Înc rc toare recomandate

Încărcător	Nr. de comandă
BR/BD 90/140 R	6.654-139
BR/BD 75/140 R Eco	6.654-193

Acumulatorii şi încărcătoarele sunt disponibile în magazinele de specialitate.

Dimensiuni maxime ale acumulatorului

Lungime	Lățime	Înălțime
BR/BD 90/140 R		
620 mm	430 mm	467 mm
BR/BD 75/140 R Eco		
622 mm	353 mm	379 mm

Dacă la varianta BAT se folosesc acumulatori umezi, trebuie respectate următoarele indicații:

– Trebuie respectate dimensiunile maxime ale acumulatorilor.
– La încărcarea acumulatorilor umezi scaunul trebuie rabatat în sus.
– La încărcarea acumulatorilor umezi trebuie respectate indicațiile producătorului acumulatorului.

Desc rcarea

Observație

Pentru dezactivarea imediată a tuturor funcțiilor scoateți conectorul roşu al bateriei.

➔ Tăiați banda de ambalare din plastic şi îndepărtați folia.

➔ Îndepărtați banda de tensionare în punctele de fixare.

➔ Patru scânduri marcate ale paletului sunt fixate cu şuruburi. Deşurubați aceste scânduri.

➔ Aşezați scândurile pe marginea paletului. Aşezați scândurile în aşa fel încât ele să se afle înaintea roților aparatului. Fixați scândurile folosind şuruburile.

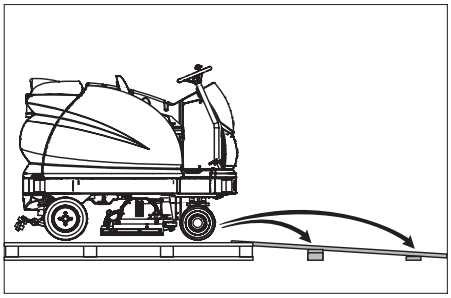

➔ Introduceți grinzile incluse în pachet pentru susținerea rampei.
➔ Îndepărtați blocurile din lemn care blochează roțile şi împingeți-le sub rampă.
➔ Introduceți conectorul acumulatorului.
➔ Aduceți comutatorul cu cheie în poziția „1”.
➔ Acționați comutatorul pentru direcția de mers şi mişcați aparatul încet în jos pe rampă.
➔ Aduceți comutatorul cu cheie în poziția „0”.

Montarea periilor

Varianta BD

Înainte de punerea în funcțiune trebuie montate periile disc (vezi „lucrări de întreținere“).

Varianta BR

Periile sunt montate.

Montarea tijei de aspira ie

➔ Poziționați tija de aspirație în suportul special în aşa fel încât tabla profilată să acopere suportul special.
➔ Strângeți mânerele în stea.

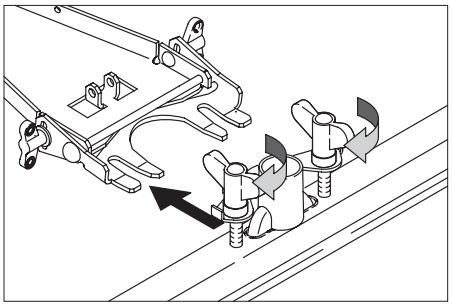

➔ Montați furtunul de aspirație.

Func ionarea

Observație

Pentru dezactivarea imediată a tuturor funcțiilor scoateți conectorul roşu al bateriei.

Pentru a vă familiariza cu aparatul, încercați să îl manevrați într-un spațiu liber.

Verificarea frânei de imobilizare

⚠ ***Pericol***

Pericol de accidentare. Înainte de fiecare utilizare trebuie să verificați funcționarea frânei de imobilizare pe o suprafață plană.

➔ Aşezați-vă.
➔ Aduceți comutatorul cu cheie în poziția „1”.
➔ Alegeți direcția de deplasare.
➔ Apăsați uşor pedala de deplasare.

În acest moment trebuie să auziți cum frâna este deblocată (lampa de control a frânei de imobilizare din panoul de comandă se stinge). Aparatul trebuie să se deplaseze puțin. Când pedala este eliberată, trebuie să se audă cum este blocată frâna. Dacă nu se întâmplă acest lucru, scoateți aparatul din funcțiune şi luați legătura cu service-ul.

Frânarea

⚠ ***Pericol***

Pericol de accidentare. Dacă aparatul nu mai frânează cum trebuie, procedați după cum urmează:

➔ Dacă aparatul nu se opreşte pe o rampă cu înclinare de peste 2% atunci când se eliberează pedala de deplasare, din motive de siguranță deconectarea conectorului acumulatorului ca funcție de oprire în caz de urgență este permisă numai dacă funcționarea mecanică adecvată a frânei de imobilizare a fost verificată înainte de fiecare punere în funcțiune a aparatului.
➔ În cazul în care panta este sub 2%, conectorul acumulatorului trebuie deconectat.
➔ Când aparatul se opreşte din mişcare (pe o suprafață plană), scoateți-l din funcțiune şi luați legătura cu service-ul!

– În plus trebuie respectate indicațiile de întreținere ale frânei.

Deplasarea

⚠ ***Pericol***

Pericol de răsturnare în cazul unor pante prea mari.

➔ *În direcția de deplasare urcați numai pe pante de până la 10%.*

Pericol de răsturnare în cazul în care se merge prea repede în curbe.
Pericol de derapare dacă podeaua este umedă.

➔ *Mergeți încet în curbe.*

Pericol de răsturnare în cazul în care suprafața nu este stabilă.

➔ *Mişcați aparatul numai pe suprafețe stabile.*

Pericol de răsturnare în cazul unei înclinări laterale prea mari.

➔ *În direcția perpendiculară pe direcția de mers urcați numai pe pante de până la maxim 10%.*

Observație

Aparatul este construit în aşa fel, încât capul periei să iasă în afară în dreapta. Acest lucru permite o vizibilitatea mare, precum şi lucrul în apropierea marginilor.

➔ Aşezați-vă şi aduceți comutatorul cu cheie în poziția „1”.
➔ Alegeți direcția de mers de la comutatorul pentru direcția de mers de pe panoul de comandă.
➔ Stabiliți viteza de deplasare prin acționarea pedalei de deplasare.
➔ Oprirea aparatului: eliberați pedala de deplasare.

Observație

Direcția de deplasare poate fi schimbată şi în timpul mersului. Astfel, prin deplasarea de mai multe ori înainte şi înapoi se pot curăța şi suprafețe foarte murdare.

Suprasolicitarea

În cazul unei suprasolicitări, motorul de deplasare este oprit după un anumit timp. Pe ecran apare un mesaj de eroare.
În cazul unei supraîncălziri a sistemului de comandă este oprit modulul aferent.

➔ Lăsați aparatul să se răcească cel puțin 15 minute.
➔ Aduceți comutatorul cu cheie în poziția „0”.
➔ aşteptați puțin.
➔ Aduceți comutatorul cu cheie în poziția „1”.

Umplerea substan elor tehnologice

Detergent

⚠ ***Avertisment***

Pericol de deteriorare. Utilizați numai agenții de curățare recomandați. Pentru alți agenți de curățare utilizatorul îşi asumă întregul risc din punct de vedere al siguranței în utilizare şi al pericolului de accidente.
Utilizați numai agenți de curățare fără solvenți, acid clorhidric şi acid fluorhidric.

Observație

Nu utilizați agenți de curățare cu spumare abundentă.

Agent de curățare recomandat:

Domenii de utilizare	Detergent
Curățarea de întreținere a podelelor lavabile	RM 780 RM 746
Curățarea de întreținere a suprafețelor lucioase (de ex. granit)	RM 755 ES
Curățarea de întreținere şi curățarea profundă a podelelor industriale	RM 69 ASF
Curățarea de întreținere şi curățarea profundă a podelelor din piatră fină	RM 753
Curățarea de întreținere a podelelor în domeniul sanitar	RM 751
Curățarea şi dezinfectarea podelelor în domeniul sanitar	RM 732
Exfolierea tuturor podelelor rezistente la alcali (de ex. PVC)	RM 752
Exfolierea podelelor cu linoleum	RM 754

Ap curat

➔ Deschideți capacul rezervorului pentru apă curată.
➔ Adăugați apă curată (maxim 60 °C) până când nivelul ajunge la 15 cm sub marginea superioară a rezervorului.
➔ Adăugați soluție de curățat.
➔ Închideți capacul rezervorului pentru apă curată.

Observație

Înainte de prima punere în funcțiune umpleți complet rezervorul cu apă curată pentru a aerisi sistemul de conducte de apă.

Cur area f r dispozitivul de dozare automat a solu iei de cur at

În cazul lucrărilor de curățare în spații unde igiena este importantă (ex. spitale, industria alimentară) şi pentru curățarea de bază a podelelor foarte murdare.

➔ Deschideți închizătoarea rezervorului pentru apă curată.
➔ Adăugați apă curată (maxim 60 °C) până la muchia inferioară a ştuțului de umplere.
➔ Adăugați soluția de curățat. Respectați indicațiile de dozare.

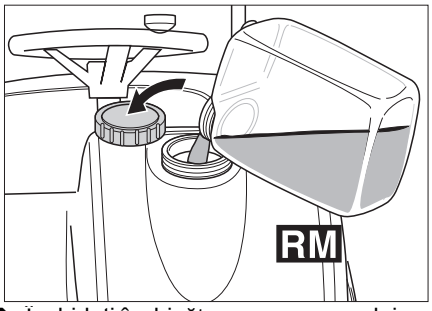

➔ Închideți închizătoarea rezervorului pentru apă curată.

Dispozitivul de dozare a solu iei de cur at (op ional)

Pe traseul către capul de curățare, soluția de curățat este adăugată la apă printr-un dispozitiv de dozare.

⚠ ***Avertisment***

Pericol de deteriorare a dispozitivului de dozare. Nu este permisă adăugarea soluției de curățat în rezervorul de apă curată.

Observație

Dispozitivul de dozare permite dozarea a maxim 3% soluție de curățat.

➔ Introduceți flaconul cu soluția de curățat în suportul din fața rezervorului cu apă curată.
➔ Desfaceți capacul flaconului.
➔ Introduceți furtunul de aspirare al dispozitivului de dozare în flacon. Aveți grijă ca sita furtunului de aspirare să stea pe fundul flaconului.
➔ Închideți flaconul cu capacul dispozitivului de dozare.

Nivelul de umplere al flaconului poate fi urmărit prin vizorul vertical.
Dacă nivelul soluției de curățat se apropie de fundul flaconului:

➔ umpleți flaconul cu soluție de curățat sau înlocuiți-l.

⚠ ***Avertisment***

Dacă doriți să schimbați tipul de soluție de curățat folosită, furtunul de aspirare trebuie clătit bine cu apă curată (timp de 60 de secunde cu cantitate de apă maximă şi 3% dozare), pentru a evita reacțiile chimice.

Observație

Dacă flaconul cu soluție de curățat se goleşte complet, dispozitivul de dozare trebuie lăsat să funcționeze timp de 60 de secunde cu cantitate de apă maximă şi 3% dozare, pentru ca furtunul de aspirare să se umple din nou complet cu soluție de curățat.

Observație

Când umpleți sau înlocuiți flaconul cu soluție de curățat, introduceți furtunul de aspirare al dispozitivului de dozare în rezervorul de apă curată, pentru ca soluția de curățat să nu picure pe jos.

Observație

Dacă rezervorul cu apă curată este gol, dozarea soluției de curățat este întreruptă. Capul de curățare continuă să funcționeze fără aport de lichid.

Observație

Imediat ce pompa pentru soluția de curățat funcționează, acest lucru este indicat de litera "C" care pâlpâie pe ecran.

Programe de cur are

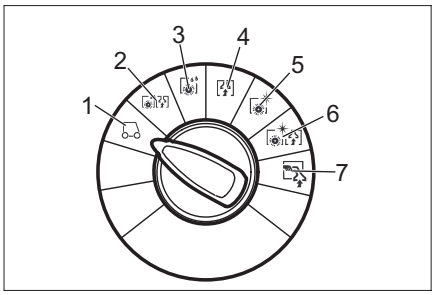

1 Deplasarea
Deplasare până în punctul de lucru.
2 Aspirare şi spălare
Curățare umedă a podelei şi aspirarea apei uzate.
3 Lustruirea umedă
Curățare umedă a podelelor şi lăsarea soluției de curățat să acționeze.
4 Aspirare
Aspirarea murdăriei.
5 Lustruirea
Lustruirea podelei fără utilizare de lichid.
6 Aspirare şi spălare fără aplicarea apei (aspirare cu lustruire)
Lustruirea podelei fără utilizare de lichid şi aspirarea prafului de la lustruire.
7 Curățarea manuală
Aplicarea lichidului de curățat cu duza pentru pereți (opțional) şi aspirare.

Buton informa ii

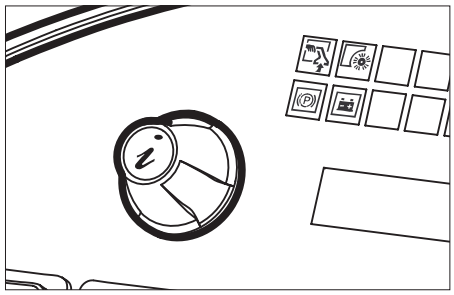

Butonul pentru informații se foloseşte pentru selectarea punctelor de meniu şi efectuarea setărilor.

– Rotirea spre dreapta/stânga are ca rezultat deplasarea înainte/înapoi în meniu.
– Apăsarea confirmă o setare selectată.

Set ri

În meniul de operare se fac setări pentru diferite programe de curățare. În funcție de programul de curățare se pot seta diferiți parametri. Setările se fac cu ajutorul butonului de informații.

Meniul de operare

➔ Deblocați butonul de oprire în caz de urgență prin rotire.
➔ Aşezați-vă şi aduceți comutatorul cu cheie în poziția „1”.
Pe ecran se afişează nivelul de încărcare al acumulatorului şi nivelul de apă curată.
➔ Selectați programul de curățare.
➔ Apelați meniul de operare prin rotirea butonului pentru informații.
➔ Alegeți parametrul dorit prin rotirea butonului pentru informații. Valoarea setată actual este afişată sub forma unei bare.
➔ Apăsați butonul de informații; indicatorul sub formă de bară pâlpâie.
➔ Setați parametrul prin rotirea butonului pentru informații între "min" şi "max".
➔ Confirmați setările modificate prin apăsarea butonului de informații sau aşteptați până când valoarea setată este preluată automat.

Observație

Dacă parametrul ales nu este modificat timp de 10 secunde, ecranul revine automat la afişarea stării acumulatorului şi a nivelului de apă curată.
Aceiaşi parametri pot fi setați individual în fiecare program de curățare.
Presiunea periilor poate fi setată numai când aparatul este în mişcare, în timpul programelor de aspirare şi spălare, lustruire umedă, lustruire şi aspirare cu lustruire.
Toate setările se păstrează şi când aparatul este scos de sub tensiune.

Resetarea parametrilor

➔ Alegeți în meniul de operare elementul "Default Werte übernehmen?" (Preluați valorile implicite) prin rotirea butonului de informații.
➔ Apăsați butonul pentru informații. În acest moment, toți parametrii programelor de curățare sunt resetați la valorile din fabrică.

Parametri ce pot fi seta i	min:pas:ma x	Observa i e
Cantitatea de apă	1:1:8	1=min., 8=max.
Dozarea soluției de curățat (opțional)	0,5%:0,5%: 3%	0,5=min., 3=max.
Presiunea periilor	0:1:8	0=min., 8=max.
FACT (turația periilor)	–	Power, Whisper, Fine Clean
Durata de funcționare a periilor după stop	0s:1s:3s	De la oprire până la ridicare
Viteza de lucru	1:1:8	1=1km/h, 8=6km/h

Tabelul de mai jos prezintă setările din fabrică ale parametrilor pentru programele de curățare. Dacă nu a fost introdusă nici o valoare, nu se poate seta parametrul aferent în programul de curățare specificat.

Setarea din fabric

min ■■■■■□□ max	Cantitatea de ap	Presiunea periilor	Viteza de lucru
Aspirare ů sp lare	5	4	4
Lustruirea umed	5	4	4
Aspirarea uscat	–	–	4
Lustruirea	–	4	4
Aspirarea cu lustruire	–	4	4

	Dozarea solu iei de cur at (op ional)	FACT (tura ia periilor)	Durata de func ionare a periilor
Aspirare ů sp lare	1%	P	2s
Lustruirea umed	1%	P	2s
Lustruirea	–	P	0s
Aspirarea cu lustruire	–	P	0s
P=Power Clean			

Pornirea dispozitivului de dozare a solu iei de cur at (op ional)

➔ Acționați comutatorul pentru dispozitivul de dozare a soluției de curățat.

Soluția de curățat este dozată automat.

Observație

Dozarea soluției de curățat poate fi setată din meniul de operare.

Observație

Imediat ce pompa pentru soluția de curățat funcționează, acest lucru este indicat de litera "C" care pâlpâie pe ecran.

Reglarea tijei de aspira ie

Pozi ia înclinat

Pentru îmbunătățirea rezultatului aspirării de pe suprafețele podelelor, poziția tijei de aspirație poate fi modificată cu până la 5°.

➔ Eliberați mânerele în stea.
➔ Rotiți tija de aspirație.

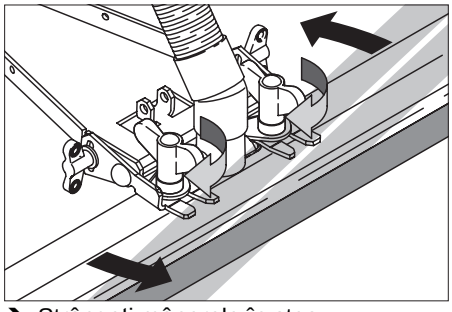

➔ Strângeți mânerele în stea.

Înclina ie

În cazul unui rezultat nesatisfăcător al aspirării, înclinația tijei drepte de aspirație poate fi modificată.

➔ Eliberați piulițele fluture.
➔ Înclinați tija de aspirație.

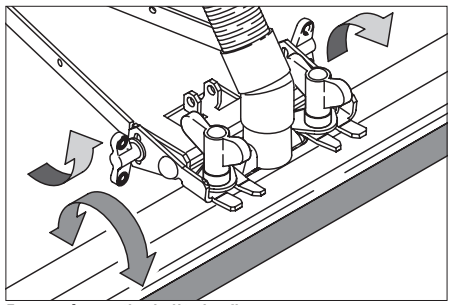

➔ Strângeți piulițele fluture.

Golirea rezervoarelor

Golirea apei uzate

Observație

Rezervorul de apă uzată este prea plin. Dacă rezervorul de apă uzată este plin, turbina de aspirare se opreşte şi lampa de control "Rezervor de apă uzată plin" pâlpâie. Toate programele de curățare cu aspirare sunt blocate timp de un minut. Goliți rezervorul pentru apă uzată.

⚠ ***Avertisment***

Acordați atenție reglementărilor locale privind apele uzate.

➔ Scoateți din suport furtunul de evacuare şi goliți într-un recipient de colectare corespunzător.

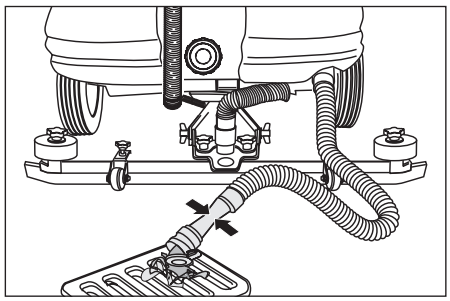

➔ Goliți apa uzată prin deschiderea dispozitivului de dozare al furtunului de evacuare.
➔ Spălați rezervorul pentru apă uzată cu apă curată.

Golirea apei curate

➔ Desprindeți racordul cu furtun pentru evacuarea apei curate şi țineți-l deasupra unui vas colector adecvat.

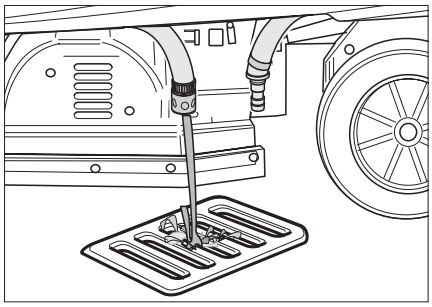

Transportul

⚠ ***Pericol***

Pericol de accidentare! La încărcare şi descărcare, aparatul poate fi folosit numai pe pante de maxim 10%. Deplasaţi aparatul încet.

➔ La transportul pe un vehicul asiguraţi aparatul împotriva alunecării cu curele de prindere/frânghii.

Varianta BD

➔ Îndepărtaţi periile disc din capul pentru perii.

Îngrijirea ú între inerea

⚠ ***Pericol***

Pericol de accidentare! Înainte de orice lucrare la aparat rotiţi comutatorul cu cheie în poziţia „0", după care scoateţi cheia. Scoateţi conectorul acumulatorului.

Observaţie

Turbina de aspirare mai funcţionează după oprire. Efectuaţi lucrările de întreţinere abia după ce turbina de aspirare se opreşte.

➔ Goliţi şi aruncaţi apa uzată şi restul de apă curată.

Planul de între inere

Dup fiecare utilizare

⚠ ***Avertisment***

Pericol de deteriorare. Nu stropiţi aparatul cu apă şi nu utilizaţi agenţi de curăţare agresivi.

➔ Goliţi apa uzată.
➔ Spălaţi rezervorul pentru apă uzată cu apă curată.
➔ Verificaţi filtrul de trecere, în caz că este necesar curăţaţi-l.
➔ Numai varianta BR: Scoateţi filtrul pentru mizerie grosieră şi goliţi-l.
➔ Curăţaţi aparatul la exterior cu o cârpă umedă îmbibată cu soluţie de curăţare uşoară.
➔ Curăţaţi lamele de aspirare şi lamele de ştergere, verificaţi uzura şi în caz că este necesar înlocuiţi-le.
➔ Verificaţi uzura periilor, în caz că este necesar înlocuiţi-le.
➔ Încărcaţi acumulatorul.

Lunar

➔ Verificaţi dacă polii acumulatorului sunt oxidaţi, dacă este nevoie periaţi-i şi ungeţi-i cu grăsime pentru poli. Cablurile de legătură trebuie să fie bine fixate.
➔ Curăţaţi şi verificaţi etanşeitatea garniturilor între rezervorul de apă uzată şi capac, în caz că este necesar înlocuiţi-le
➔ Verificaţi funcţionarea frânei de imobilizare automate.
➔ La acumulatorii care necesită întreţinere verificaţi densitatea acidului din celule.
➔ Curăţaţi canalul periilor (numai varianta BR).

Anual

➔ Realizaţi inspecţia recomandată prin intermediul service-ului autorizat.

Lucr ri de între inere

Contractul de între inere

Pentru asigurarea disponibilităţii în serviciu a aparatului pot fi încheiate cu birourile locale de vânzare a produselor Kärcher contracte de întreţinere.

Înlocuirea lamei de aspirare

➔ Îndepărtaţi tija de aspiraţie.
➔ Eliberaţi mânerele în stea.

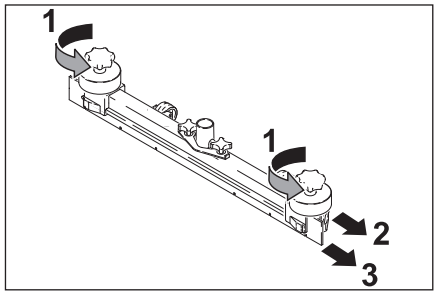

➔ Îndepărtaţi piesele din material plastic.
➔ Îndepărtaţi lamele de aspiraţie.
➔ Montaţi lame de aspiraţie noi.
➔ Montaţi piesele din material plastic.
➔ Strângeţi mânerele în stea.

Înlocuirea periilor cilindrice

➔ Eliberaţi piuliţele fluture.
➔ Îndepărtaţi capacul lagărului.

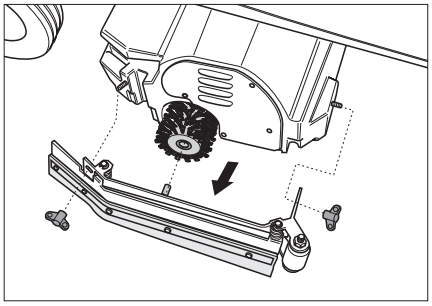

➔ Scoateţi peria cilindrică, introduceţi alta nouă (atenţie la suporturile hexagonale ale periilor cilindrice).

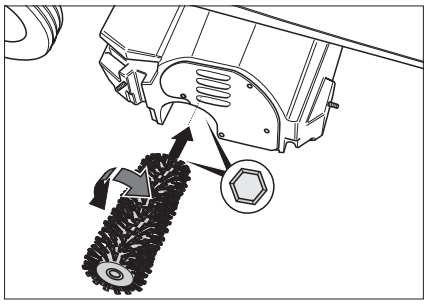

➔ Aşezaţi capacul lagărului la loc.
➔ Strângeţi piuliţele fluture.
➔ Repetaţi procedeul pe cealaltă parte.

Înlocuirea periilor disc

➔ Îndepărtaţi periile disc.
➔ Rotiţi periile disc cu cca. 45°.
➔ Extrageţi periile disc spre partea inferioară.
➔ Montaţi periile disc în ordinea inversă a operaţiilor.

Protec ia împotriva înghe ului

În caz de pericol de îngheţ:

➔ Goliţi rezervoarele pentru apă uzată şi curată.
➔ Depozitaţi aparatul în spaţii ferite de îngheţ.

Defec iuni

⚠ ***Pericol***

Pericol de accidentare! Înainte de orice lucrare la aparat rotiţi comutatorul cu cheie în poziţia „0", după care scoateţi cheia. Scoateţi conectorul acumulatorului.

➔ Goliţi şi aruncaţi apa uzată şi restul de apă curată.

În cazul defecţiunilor care nu pot fi îndepărtate cu ajutorul acestui tabel, anunţaţi serviciul pentru clienţi.

Înlocuirea siguran elor

Utilizatorul are voie să înlocuiască numai siguranţele plate de tipul celor pentru automobile, care au următoarele valori:

– 7,5A (F1) – curentul de comandă şi pentru urgenţe
– 30A (F4) – alimentarea modulului de ridicare/accesorii

Observaţie

Siguranţele defecte (F2, F3) vor fi înlocuite numai de service. Dacă aceste siguranţe sunt defecte, service-ul trebuie să verifice condiţiile de utilizare şi întreg sistemul de comandă.

Sistemul de comandă se găseşte sub panoul de comandă. Pentru a ajunge la siguranţe, trebuie îndepărtat mai întâi capacul din partea stângă a spaţiului pentru picioare.

➔ Desfaceţi şurubul de fixare din partea de sus a capacului.
➔ Îndepărtaţi capacul.
➔ Înlocuiţi siguranţa.
➔ Puneţi capacul la loc.

Observaţie

Funcţia siguranţelor este specificată pe partea interioară a capacului.

Afi úarea defec iunilor

Pe ecran se afişează erorile curente, la intervale de 4 secunde (exemplu:

defecțiune la funcția de
curățare H1/022

Dacă erorile sunt afişate pe ecran şi după trecerea celor 4 secunde, procedați după cum urmează:

- ➔ Aduceți comutatorul cu cheie în poziția „0”.
- ➔ aşteptați până când textul dispare de pe ecran.
- ➔ Aduceți comutatorul cu cheie în poziția „1”.
  Abia dacă eroarea apare din nou, luați măsurile de depanare necesare în ordinea specificată. Comutatorul cu cheie trebuie să fie în poziția "0" şi conectorul acumulatorului trebuie să fie scos.
- ➔ Dacă eroarea nu poate fi remediată, luați legătura cu service-ul şi specificați codul erorii (în exemplu H1/022).

Erori cu afi úaj pe ecran

Afi úaj pe ecran		Cauza	Remedierea
Comutatorul scaunului întrerupt	seat switch open	Comutatorul contactului scaunului nu este activat.	Aparatul funcționează numai dacă operatorul stă pe scaun.
Eliberați pedala de accelerație!	release throttle?	La pornirea comutatorului cu cheie, pedala de accelerație este apăsată.	Înainte de a porni comutatorul cu cheie, luați piciorul de pe accelerație. Dacă eroarea apare totuşi, apelați la service-ul autorizat.
Acumulatorul este gol -> încărcați-l!	battery empty -> charge!	Tensiunea minimă de descărcare a acumulatorului a fost atinsă. Modulele de curățare nu mai pot fi puse în funcțiune. Sistemul de propulsie şi iluminarea mai pot fi activate.	Duceți aparatul direct la stația de încărcare şi încărcați acumulatorul.
Acumulatorul este descărcat complet	battery totally discharged!	S-a scăzut sub capacitatea minimă admisă a acumulatorului. Toate modulele sunt oprite. Aparatul nu mai poate funcționa.	Deblocați manual frâna roții din față. (Atenție! Aparatul nu mai poate frâna!) Dacă deblocarea nu este posibilă, apelați la service-ul autorizat. Împingeți aparatul la stația de încărcare. Încărcați acumulatorul.
Rezervorul de apă uzată plin, curățare oprită	sewage tank full cleaning stops	Rezervorul pentru apă uzată este plin.	Goliți rezervorul pentru apă uzată.
Orele de funcționare sunt setate la 0!	operating hours set to 0!	Eroare internă a aparatului la memorarea orelor de funcționare. La pornire, toate orele de funcționare sunt resetate la 0.	Nu există, pentru informare.
Sistem de comandă cald! Lăsați-l să se răcească!	moduletemp. high let cool down!	Sistemul de comandă este prea cald.	Aduceți comutatorul cu cheie în poziția „0”. Aşteptați cel puțin 10 minute. Aduceți comutatorul cu cheie în poziția „1”.
Motorul de propulsie este cald! Lăsați-l să se răcească!	drive motor hot! let cool down!	Motorul de propulsie se încălzeşte din cauza deplasării în pantă sau din cauză că frâna este blocată.	Aduceți comutatorul cu cheie în poziția „0”. Aşteptați cel puțin 10 minute. Aduceți comutatorul cu cheie în poziția „1”. Dacă este posibil, folosiți aparatul numai pe plan drept. Dacă este nevoie, verificați frâna de imobilizare şi pedala de deplasare.
Contactor deschis!!	contactor open!!	Defecțiune în sistemul de comandă.	Aduceți comutatorul cu cheie în poziția „0”. Aşteptați cel puțin 10 secunde. Aduceți comutatorul cu cheie în poziția „1”.
Oprire, alimentarea magistralei lipseşte	Shutdown, missing bus supply		Luați legătura cu service-ul autorizat.

Erori f r afi úaj pe ecran

Defec iunea	Remedierea
Aparatul nu porneşte	Introduceți conectorul acumulatorului.
	Aduceți comutatorul cu cheie în poziția „1”.
	Verificați siguranța F1, în caz că este necesar înlocuiți-o. *
	Verificați acumulatorul, în caz că este necesar încărcați-l.
Cantitate de apă insuficientă	Verificați nivelul apei curate, în caz că este necesar umpleți rezervorul.
	Verificați dacă furtunurile sunt înfundate, dacă este nevoie curățați-le.
	Curățați filtrul pentru apă curată.
Putere de aspirație insuficientă	Curățați şi verificați etanşeitatea garniturilor între rezervorul de apă uzată şi capac, în caz că este necesar înlocuiți-le
	Curățați filtrul cu pliuri de la ştuțul de aspirare al turbinei de aspirare.
	Curățați lamele de aspirație de pe tija de aspirație, în caz că este necesar înlocuiți-le.
	Verificați dacă furtunul de aspirare este înfundat, dacă este nevoie curățați-l.
	Verificați dacă furtunul de aspirare este etanş, în caz că este necesar înlocuiți-l.
	Verificați dacă este închis capacul furtunului de evacuare a apei uzate.
	Verificați reglajul tijei de aspirație.
Rezultat nesatisfăcător după curățare	Reglați presiunea de apăsare.
	Verificați uzura periilor, în caz că este necesar înlocuiți-le.
Periile nu se rotesc	Reduceți presiunea de apăsare.
	Verificați existența corpurilor străine care blochează periile, în caz că este necesar îndepărtați corpurile străine.
Lampa de avertizare opțională şi/sau lumina de lucru nu funcționează	Verificați siguranța F4, în caz că este necesar înlocuiți-o. *
* Siguranțele se găsesc în soclurile plate de pe placa de conexiune şi sunt accesibile după deschiderea capacului.	

Accesorii

Denumire	Nr. pies BR 75/140	Nr. pies BR 90/140	Descriere	Buc i	Aparatul are nevoie de (buc i) BR 75 (BR 90)
Perie cilindrică, albă (moale)	6.906-496	6.906-010	Pentru lustruire şi pentru curățarea de întreținere a podelelor sensibile.	1	2
Perie cilindrică, roşie (medie, standard)	5.762-285	6.906-007	Pentru curățarea de întreținere chiar şi a podelelor cu un grad mai înalt de murdărire.	1	2
Perie cilindrică, portocaliu (înalt/ scăzut)	6.906-495	6.906-009	Pentru frecarea podelelor structurate (gresie etc.).	1	2
Perie cilindrică, verde (dură)	6.906-494	6.906-008	Pentru curățarea profundă a podelelor puternic murdare şi pentru exfoliere (ex. ceară, acrilați).	1	2
Perie cilindrică, neagră (foarte dură)	6.906-497	6.906-252		1	2
Arbore pentru tambur de curățat	4.762-316	4.762-189	Ca suport pentru tamburul de curățat	1	2
Tambur de curățat, alb (foarte moale)	6.369-389	6.369-389		20	2 (3)
Tambur de curățat, galben (moale)	6.369-454	6.369-454	Pentru lustruirea podelelor.	20	2 (3)
Tambur de curățat, roşu (mediu)	6.369-456	6.369-456	Pentru curățarea podelelor cu un grad de murdărire scăzut.	20	2 (3)
Tambur de curățat, verde (dur)	6.369-455	6.369-455	Pentru curățarea podelelor cu un grad de murdărire normal sau ridicat.	20	2 (3)
Lamă de cauciuc a capului de curățare	5.394-640	5.394-640	Standard	1	2
Lamă de cauciuc a capului de curățare	5.394-754	5.394-754	foarte rezistentă la uzură	1	2

Denumire	Nr. pies BD 75/140	Nr. pies BD 90/140	Descriere	Buc i	Aparatul are nevoie de (buc i) BD 75 (BR 90)
Perie disc, natur (moale)	6.369-492	6.906-056	Pentru lustruirea podelelor.	1	2
Perie disc, roşie (medie, standard)	6.906-346	6.906-054	Pentru curățarea podelelor sensibile sau uşor murdare.	1	2
Perie disc, neagră (dură)	6.906-491	6.906-055	Pentru curățarea podelelor cu un grad de murdărire ridicat.	1	2
Disc de acționare	6.906-493	6.906-332	Ca suport pentru piesa de curățat	1	2
Disc de curățat, roşu (mediu)	6.369-791	6.369-024	Pentru curățarea podelelor cu un grad de murdărire scăzut.	5	2
Disc de curățat, verde (dur)	6.369-790	6.369-023	Pentru curățarea podelelor cu un grad de murdărire ridicat.	5	2
Disc de curățat, negru (foarte dur)	6.369-789	6.369-022	Pentru curățarea podelelor cu un grad de murdărire ridicat.	5	2
Lamă de cauciuc, gri	6.273-214	6.273-214	Standard	20	2 (3)
Lamă de cauciuc, rezistentă la ulei	6.273-208	6.273-208	rezistente la ulei	20	2 (3)
Tijă de aspirare, dreaptă	4.777-049	4.777-049	Standard	1	1
Tijă de aspirare, curbată	4.777-056	4.777-056	Standard	1	1
Lamă de cauciuc a capului de curățare	5.394-640	5.394-640	Standard	1	2
Lamă de cauciuc a capului de curățare	5.394-754	5.394-754	foarte rezistentă la uzură	1	2

Accesorii ata úabile

Set de accesorii pentru aspirare cu pulverizare	2.640-186	Facilitează curățarea locurilor greu accesibile.
Set de accesorii pentru funcționarea de reciclare	2.640-201	Prelungeşte durata de funcționare fără completarea apei.
Accesoriu: capac de protecție (numai la BR/BD 90/140)	2.640-185	Protecție față de obiecte care cad.
Accesoriu: lampă de avertizare	2.640-108	
Accesoriu: lumină de lucru	2.640-109	
Accesoriu: spătar	2.640-681	

Date tehnice

		BR 90/140 R	BR 75/140 R Eco	BD 90/140 R	BD 75/140 R Eco
Putere					
Tensiunea nominală	V	24	24	24	24
Capacitatea acumulatorului	Ah (5h)	400	240	400	240
Putere absorbită medie	W	3100	2100	2800	2100
Puterea motorului de propulsie (putere nominală)	W	600	600	600	600
Puterea motorului de aspirație	W	800	800	800	800
Puterea motorului periilor	W	2x 750	2x 600	2x 600	2x 600
Aspirare					
Puterea de aspirație, cantitatea de aer	l/s	28	28	28	28
Puterea de aspirație, depresiune	kPa	14	14	14	14
Perii de cur at					
Lățimea de lucru	mm	900	750	900	750
Diametru perie	mm	110	110	460	400
Turația periei	1/min	1300	1200	180	160
Dimensiuni ú i masa					
Viteza de deplasare (max.)	km/h	6	6	6	6
Capacitatea de urcare (max.)	%	10	10	10	10
Capacitatea teoretică de suprafață	m^2/h	3000	3000	3600	3600
Volumul rezervoarelor de apă curată / apă uzată	l	140/140	140/140	140/140	140/140
Lungime	mm	1550	1550	1550	1550
Lățime	mm	940	870	940	870
Înălțime	mm	1340	1340	1340	1340
Masa (cu/fără acumulator)	kg	550/230	550/230	550/230	550/230
Emisia de zgomote					
Nivelul de presiune acustică (EN 60704-1)	dB(A)	70	70	70	70
Vibra ii aparat					
Valoare totală oscilații (ISO 5349)					
Brațe, volan	m/s^2	0,1	0,1	0,1	0,1
Picioare, pedală	m/s^2	0,1	0,1	0,1	0,1
Şezut	m/s^2	0,1	0,1	0,1	0,1

Declara ie de conformitate CE

Prin prezenta declarăm că aparatul desemnat mai jos corespunde cerințelor fundamentale privind siguranța în exploatare şi sănătatea incluse în directivele CE aplicabile, datorită conceptului şi a modului de construcție pe care se bazează, în varianta comercializată de noi. În cazul efectuării unei modificări a aparatului care nu a fost convenită cu noi, această declarație îşi pierde valabilitatea.
PRODUSUL: Aparat pentru curățarea podelei, cu post de conducere
TIPUL: 1.246-xxx, 1.480-xxx
Directive CE aplicabile:
98/37/EG73/23/EWG (+93/68/EWG)89/336/EWG (+91/263/EWG, 92/31/EWG, 93/68/EWG)2000/14/EG
Norme de aplicare armonizate:
DIN EN 60 335-1DIN EN 60 335-2-29
DIN EN 60 335-2-72
DIN EN 55 014-1: 2000 + A1: 2001 + A2: 2002DIN EN 55 014-2: 1997 + A1: 2001DIN EN 61 000-3-2: 2000DIN EN 61 000-3-3: 1995 + A1: 2001
Norme de aplicare naționale:
--
Prin măsuri interne s-a asigurat faptul că echipamentele de serie corespund în permanență cerințelor directivelor CE actuale şi ale normelor de aplicare. Semnatarii acționează în numele şi prin împuternicirea conducerii societății.

5.957-712 (01/05)

Alfred Kärcher Societate comercială în comandită simplă. Sediu Winnenden. Instanța de înregistrare: Waiblingen, HRA 169.
Societate cu răspundere personală. Kärcher Reinigungstechnik GmbH. Sediu Winnenden, 2404 Instanța de înregistrare Waiblingen, HRB
Director: Dr. Bernhard Graf, Hartmut Jenner, Georg Metz

Alfred Kärcher GmbH Co. KG
Cleaning Systems
Alfred-Kärcher-Straße 28-40
P.O. Box 160
D -71349 Winnenden, Germania
Tel.:+49 7195 14-0
Fax :+49 7195 14-2212

H. Jenner i.V. S. Reiser

Garan ie

În fiecare țară sunt valabile condițiile de garanție publicate de distribuitorul nostru din țara respectivă. Eventuale defecțiuni ale acestui aparat, care survin în perioada de garanție şi care sunt rezultatul unor defecte de fabricație sau de material, vor fi remediate gratuit. Pentru a putea beneficia de garanție, prezentați-vă cu chitanța de cumpărare la magazin sau la cea mai apropiată unitate de service autorizată.

Înc rc torul pentru aparatele standard

M suri de siguran

Citiți acest manual de utilizare înainte de prima utilizare a încărcătorului şi acționați în conformitate cu el. Respectați şi indicațiile producătorului acumulatorului.

⚠ ***Pericol***

– *Țineți copiii departe de acumulatori şi de încărcător.*
– *Nu este permisă modificarea conectorului încărcătorului.*
– *Folosiți încărcătorul numai pentru acumulatorii recomandați. Dacă se conectează acumulatori inadecvați la încărcător, aceştia vor forma prea mult gaz, vor fierbe şi vor exploda.*
– *Folosiți încărcătorul numai în poziția de montare specificată de producător.*

Utilizarea corect

Utilizați acest încărcător exclusiv în conformitate cu datele din aceste instrucțiuni de utilizare.

– Încărcătorul poate fi utilizat numai pentru încărcarea acumulatorilor cu plumb aflați în stare impecabilă.
– Încărcătorul poate fi utilizat numai pentru acumulatori cu plumb care nu necesită întreținere, având o tensiune de 24 de volți.
– Încărcătorul poate fi folosit cu următorul tip de siguranțe: siguranță fuzibilă de minim 10 A gL sau siguranță automată de minim 10 A (caracteristică B sau C).

L mpi de control

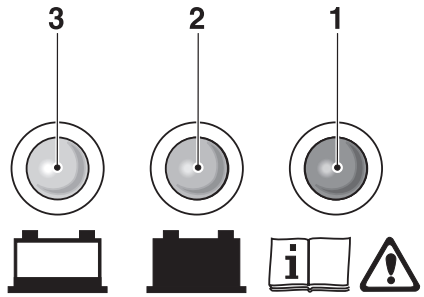

1 LED-ul roşu este aprins = defecțiune încărcător/acumulator, informați serviciul pentru clienți
2 LED-ul verde este aprins = acumulatorul este încărcat
3 LED-ul galben este aprins = acumulatorul se încarcă

Punerea în func iune

⚠ ***Pericol***

Pericol de explozie!

– *Nu folosiți acumulatorii în spații deschise, pe drumuri de acces, în spații cu pericol de explozie şi în spații cu pulberi care conduc electricitatea.*
– *La încărcarea acumulatorilor se pot produce substanțe explozive. Nu fumați în apropierea acumulatorilor şi a încărcătorului. Evitați focul şi scânteile.*
– *Nu acoperiți fantele de aerisire ale aparatului în timpul încărcării acumulatorului. Capota aparatului de curățat trebuie să fie deschisă în timpul procesului de încărcare.*

➔ Conectați ştecherul încărcătorului la o priză cu împământare, având o tensiune de 230 V. Procesul de încărcare începe automat.

Între inerea

Încărcătorul nu necesită întreținere. Cum unele piese sunt supuse uzurii, se recomandă ca încărcătorul să fie verificat periodic de un specialist.
Aparatul poate fi deschis şi reparat numai de un electrician. Adresați-vă unui service autorizat.

Date tehnice

Tensiunea de alimentare	220-230 V, 50 Hz
Tensiunea de ieşire	24 V
Intensitatea de ieşire	max. 50 A
Intensitate de ieşire Eco	max. 36 A
Caracteristica de încărcare	IUIa cu treaptă de menținere
Temperatura ambiantă	0-40 °C
Umiditatea aerului, fără condens	0-90%
Masa	5,5 kg
Clasa de protecție	IP 20
Clasa de protecție	I
Dimensiuni (înălțime x lățime x adâncime)	85x219x308 mm

Vážení zákazníci,

Pred prvým použitím spotrebiča si prečítajte tento návod na obsluhu a riaďte sa jeho pokynmi. Návod na obsluhu si starostlivo uschovajte na neskoršie použitie alebo pre ďalšieho majiteľa.

Obsah

Bezpečnostné pokyny 241
Funkcia 241
Používanie výrobku v súlade s jeho určením 241
Ochrana životného prostredia, likvidácia 241
Ovládacie a funkčné prvky 242
Pred uvedením do prevádzky 244
Prevádzka 245
Starostlivosť a údržba 248
Poruchy 248
Príslušenstvo 251
Technické údaje 252
Vyhlásenie o zhode s normami EÚ 252
Záruka 252
Nabíjačka variant Package 253

Bezpečnostné pokyny

Pred prvým použitím zariadenia si prečítajte tento návod na obsluhu a rešpektujte priloženú brožúru Bezpečnostné pokyny pre čistiace zariadenia pomocou kief a zariadenia extrakcie rozprašovania č. 5.956-251 a podľa toho aj jednajte.
Tento stroj je schválený pre prevádzku na plochách so stúpaním až 10%.
Stroj sa smie prevádzkova "iba vtedy, ak je nádrž na zne istenú vodu naklonená smerom dopredu a sú uzatvorené všetky veká.

Bezpečnostné prvky

Bezpečnostné zariadenia slúžia na ochranu používateľa. Nesmú sa vyraďovať z prevádzky a ich funkciu nemožno obísť.

Zástr ka batérie / núdzové vypnutie

Na okamžité uvedenie všetkých funkcií mimo prevádzku vytiahnite zástrčku batérie.

Bezpe nostný spína

Bezpečnostný spínač zapína motor pojazdu s oneskorením 1,5 sekundy, ak prevádzkovateľ počas prevádzky opustil sedadlo.

Symboly

V tomto Návode na obsluhu budú použité nasledujúce symboly:

⚠ Nebezpečenstvo

Označuje bezprostredne hroziace nebezpečenstvo. Pri nedodržaní upozornení hrozí smrť alebo ťažké zranenia.

⚠ Pozor

Označuje možnú nebezpečnú situáciu. Pri nedodržaní upozornení môžu vzniknúť ľahké zranenia alebo vecné škody.

Upozornenie

Označuje tipy pre použitie a dôležité informácie.

Funkcia

Stroj sa používa na čistenie alebo leštenie rovných podláh za mokra.

– Nastavením množstva vody, prítlaku a otáčania kief, množstvom čistiaceho prostriedku ako aj rýchlosťou jazdy je ho možné ľahko prispôsobiť príslušným čistiacim úlohám.
– Pracovná šírka 750 mm (BR/BD 75/140), popr. 900 mm (BR/BD 90/140) a kapacita nádrže na čistú a znečistenú vodu po 140 l umožňujú efektívne čistenie pri dlhej dobe nasadenia.
– Stroj je samohybný, pojazdový motor je napájaný vaňovou batériou.
– Pomocou nabíjačky je možné batérie nabíjať zo zásuvky 230 V.
– Batéria a nabíjačka sú u varianty Package už spoločne dodávané.

Upozornenie

Zhodne s príslušnými čistiacimi úlohami je možné stroj vybaviť rôznym príslušenstvom.
Spýtajte sa na náš katalóg alebo nás navštívte na internete na www.karcher.com.

Používanie výrobku v súlade s jeho ur ením

Používajte tento stroj výhradne podľa údajov v tomto návode na obsluhu.

– Stroj sa smie používať len na čistenie hladkých podláh, ktoré nie sú chúlostivé na vlhkosť a leštenie.
– Rozsah používaných teplôt leží medzi +5°C a +40°C.
– Stroj nie je vhodný na čistenie zmrznutých podláh (napr. v chladiarňach).
– Stroj sa smie vybaviť len originálnym príslušenstvom a originálnymi náhradnými dielmi.
– Stroj bol vyvinutý na čistenie podláh vnútorných priestorov popr. zastrešených plôch. Pri iných oblastiach použitia musí byť preskúšané použitie alternatívnych kief.
– Stroj nie je určený na čistenie verejných komunikácií.
– Stroj sa nesmie používať na čistenie podláh, chúlostivých na tlak. Prihliadnite na prípustné plošné zaťaženie podlahy. Zaťaženie podlahy strojom je uvedené v technických údajoch.
– Stroj nie je určený na nasadenie v prostredí ohrozenom výbuchom.
– Pomocou stroja sa nesmú nasávať žiadne horľavé plyny, nezriedené kyseliny alebo rozpúšťadlá.
  K tomu patria benzín, riedidlo na farbu alebo vykurovací olej, ktoré môžu v dôsledku zvírenia nasávaného vzduchu vytvoriť výbušnú zmes. Je zakázané použitie acetónu, neriedených kyselín a rozpúšťadiel, pretože napadajú materiály použité v zariadení.

Ochrana životného prostredia, likvidácia

	Obalové materiály sú recyklovateľné. Nikdy nevyhadzujte obaly do komunálneho odpadu. Odovzdajte ich do zberne druhotných surovín.
	Staré zariadenia obsahujú hodnotné recyklovateľné materiály, ktoré sa musia odovzdať na opätovné zhodnotenie. Akumulátory, olej a podobné materiály sa nesmú dostať do životného prostredia. Staré zariadenia preto láskavo odovzdajte do vhodnej zberne odpadových surovín.

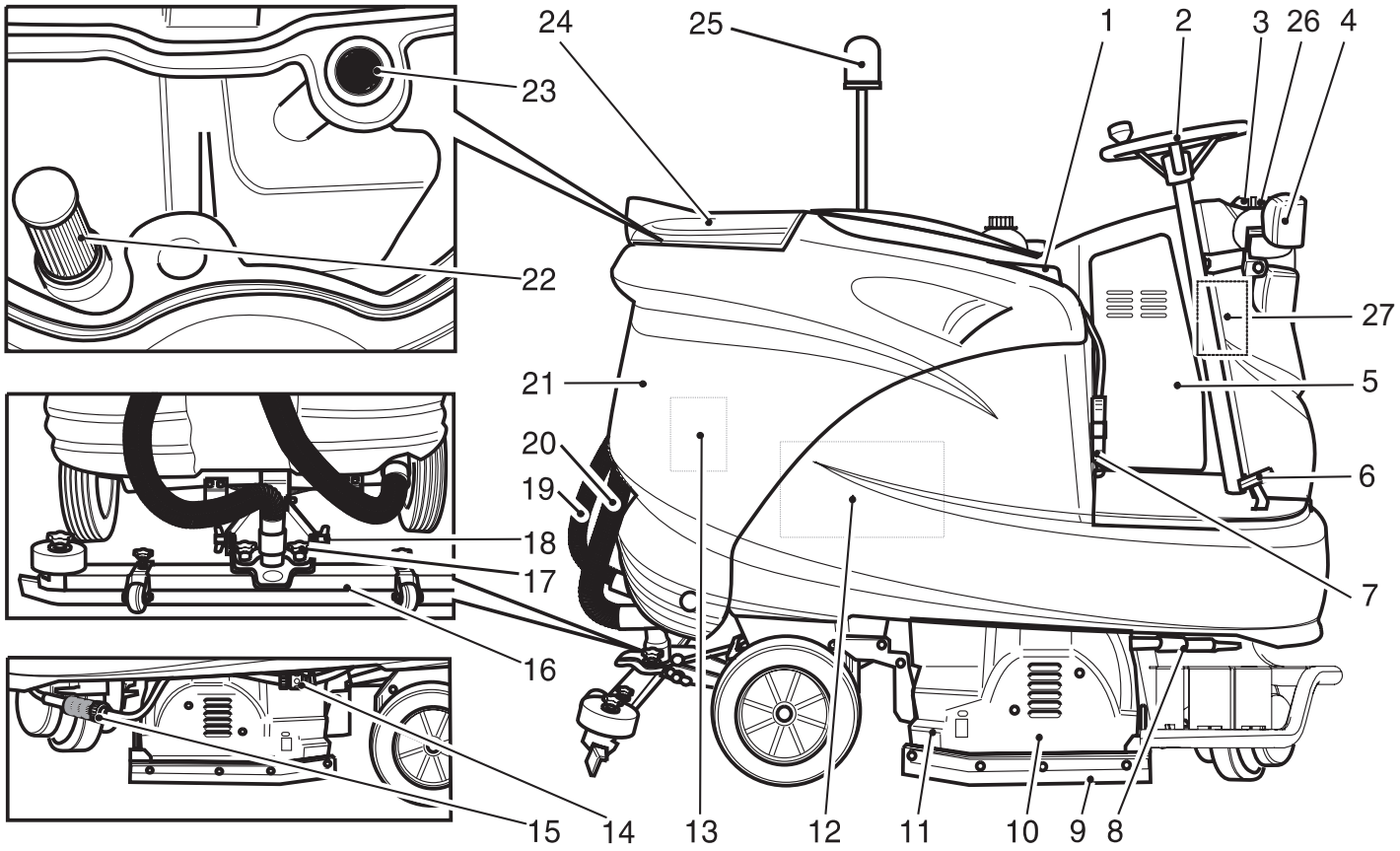

1 Sedadlo (s bezpečnostným spínačom)
2 Volant
3 Uzáver nádrže na čistú vodu
4 Svetlo (voliteľne)
5 Elektronika/riadenie
6 Pedál pojazdu
7 Zástrčka batérie / núdzové vypnutie
8 Prepnutie recyklačná prevádzka/ prevádzka s čistou vodou (možnosť voľby)
9 Stierka
10 Čistiaca hlava
11 Nádrž na hrubé nečistoty (iba BR)
12 Akumulátor
13 Sacia turbína
14 Hadicová spojka na vypúšťanie čistej vody
15 Filter čistej vody
16 Sací nadstavec *
17 Krížové rukoväte na upevnenie sacieho nadstavca
18 Krídlové matice na naklonenie sacieho nadstavca
19 Vysávacia hadica
20 Vypúšťacia hadica znečistenej vody
21 Nádrž znečistenej vody
22 Recyklačný filter (možnosť voľby)
23 Filtračné sito
24 Kryt nádrže znečistenej vody
25 Výstražný maják (možnosť voľby)
26 2,5 l fľaša na čistiaci prostriedok (možnosť voľby)
27 Dávkovacie zariadenie čistiaceho prostriedku (možnosť voľby)

* nie je v rozsahu dodávky

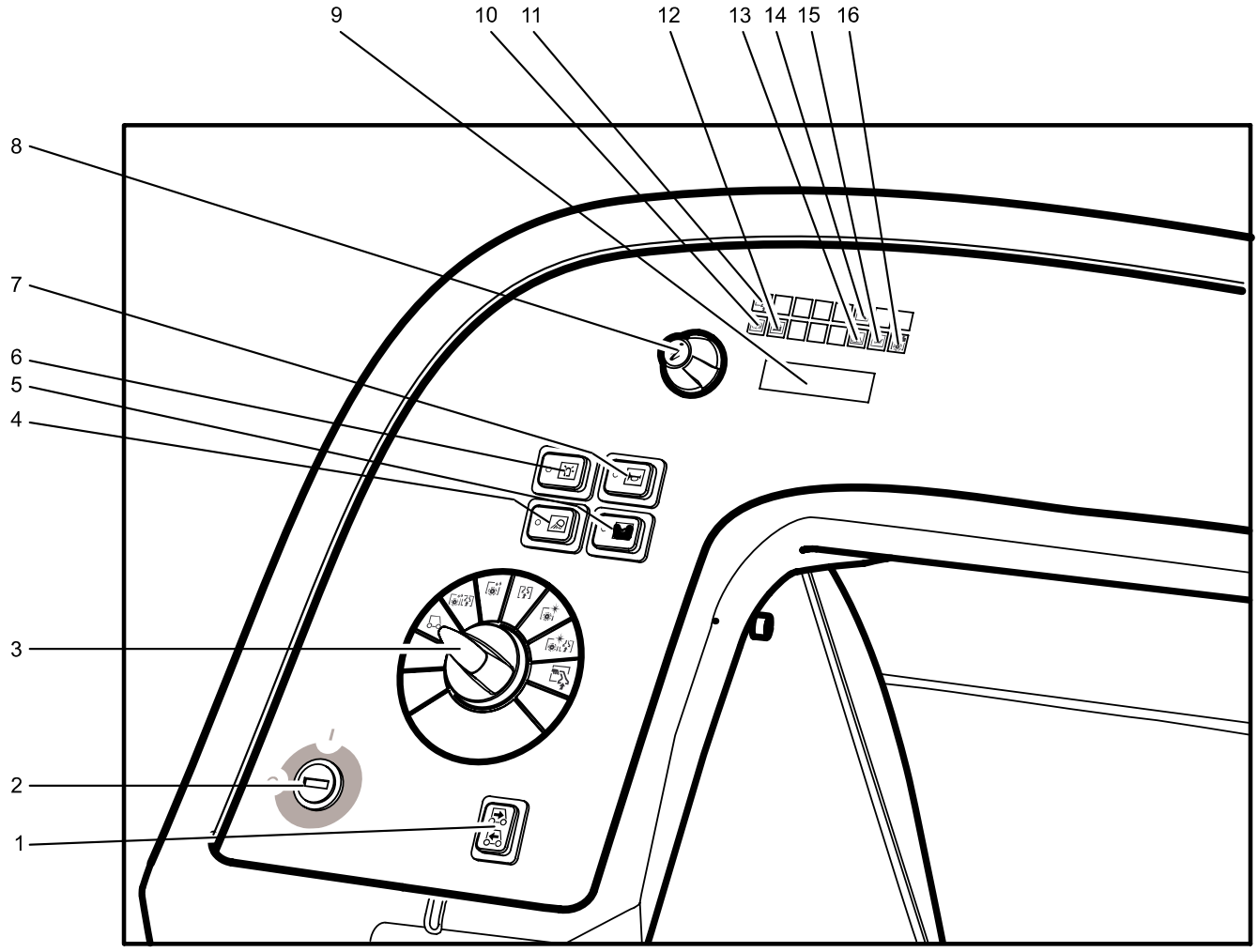

1 Prepínač smeru jazdy
2 Kľúčikový vypínač
3 Prepínač programov
4 Vypínač pracovného osvetlenia (možnosť voľby)
5 Vypínač dávkovacieho zariadenia čistiaceho prostriedku (možnosť voľby)
6 Vypínač výstražného majáka (možnosť voľby)
7 Klaksón
8 Informačné tlačidlo
9 Displej
10 Kontrolka automatickej aretovacej brzdy je aktívna
11 Kontrolka programu ručného čistenia je aktívna
12 Kontrolka kontroly batérií
13 Kontrolka poruchy
14 Kontrolka servis
15 Kontrolka nádrž na znečistenú vodu je plná
16 Kontrolka preťaženia kefy

Pred uvedením do prevádzky

Batérie

Pri zaobchádzaní s batériami bezpodmienečne dodržiavajte nasledujúce výstražné upozornenia:

	Dodržiavajte poznámky uvedené na batérii, v návode na použitie a v prevádzkovom návode pre vozidlo.
	Používajte ochranné okuliare
	Udržiavajte deti v dostatočnej vzdialenosti od kyselín a batérií
	Nebezpečenstvo explózie
	Oheň, iskry, otvorené svetlo a fajčenie sú zakázané
	Nebezpečenstvo poleptania
	Prvá pomoc
	Výstražné upozornenie
	Likvidácia
Pb	*Nehádžte batérie do domového odpadu*

⚠ ***Nebezpečenstvo***

Nebezpečenstvo výbuchu. Neodkladajte na batérie žiadne náradie alebo podobne, tzn. na koncové póly a prepojenia článkov. Nebezpečenstvo poranenia. Rany nikdy nevystavujte styku s olovom. Po práci na batériách si vždy umyte ruky.

Nasadenie a pripojenie batérií

U varianty BAT-Package sú batérie už namontované.

➔ Sklopte nádrž na vodu smerom dozadu.

➔ Nasaďte batériu do vane.

⚠ ***Pozor***

Dbajte na správne pólovanie.

➔ Mechanicky upevnite spoločne dodávaný pripojovací kábel na ešte voľné póly batérie (+) a (-).

➔ Sklopte nádrž na vodu smerom dopredu.

⚠ ***Pozor***

Pred uvedením stroja do prevádzky batérie nabite.

Nabite batériu

Upozornenie

Stroj je vybavený ochranou proti hlbokému vybitiu, tzn. ak bude dosiahnutá ešte prípustná najmenšia miera kapacity, môže stroj ešte bežať a prípadne môže byť zapnuté existujúce osvetlenie. Na ovládacom paneli sa v tomto prípade rozsvieti červená kontrolka batérií.

➔ Odíďte strojom priamo k nabíjacej stanici, vyhnite sa pritom stúpaniu.

Upozornenie

Pri použití iných batérií (napr. batérie iného výrobcu) musí byť pre použitú batériu servisnou službou firmy Kärcher nanovo nastavená ochrana proti hlbokému vybitiu.

⚠ ***Nebezpečenstvo***

Nebezpečenstvo úrazu elektrickým prúdom. Majte na zreteli elektrickú napájaciu sieť a istenie – pozri "Nabíjačka". Nabíjačku používajte len v suchých priestoroch s dostatočným vetraním!

Upozornenie

Doba nabíjania je v priemere asi 10 hodín. Odporučené nabíjačky (vhodné k práve použitým batériám) sú elektronicky regulované a nabíjací postup sa ukončí samočinne.

⚠ ***Nebezpečenstvo***

Nebezpečenstvo výbuchu. Nabíjanie mokrých batérií je povolené iba pri otvorenej kapote.

➔ Vyprázdnite nádrž na špinavú vodu.

➔ Sklopte nádrž na znečistenú vodu smerom dozadu.

➔ Vytiahnite zástrčku batérie a spojte ju s nabíjacím káblom.

➔ Nabíjačku pripojte do siete a zapnite.

Po nabíjaní

➔ Vypnite nabíjačku a odpojte ju od elektrickej siete.

➔ Odpojte kábel batérie od nabíjacieho kábla a spojte ho so strojom.

Batérie nenáročné na údržbu (mokré batérie)

➔ Hodinu pred ukončením nabíjania pridajte destilovanú vodu, dbajte na správnu hladinu kyseliny. Batérie sú príslušne označené. Ku koncu nabíjania musia všetky články variť.

⚠ ***Nebezpečenstvo***

Nebezpečenstvo poleptania!

– *Doplňovanie vodou vo vybitom stave batérie môže viesť k vystreknutiu kyseliny.*
– *Pri zaobchádzaní s akumulátorovou kyselinou používajte ochranné okuliare a dodržiavajte predpisy, aby ste zabránili poraneniu a zničeniu odevu.*
– *Pri prípadnom postriekaní pokožky alebo odevu kyselinou okamžite ju opláchnite veľkým množstvom vody.*

⚠ ***Pozor***

Nebezpečenstvo poškodenia!

– *Na doplnenie batérie používajte len destilovanú alebo deionizovanú vodu (VDE 0510).*
– *Nepoužívajte žiadne cudzie prísady (tzv. zlepšovacie prídavky), inak zaniká každá záruka.*

Odporúčané batérie

Sada batérií	Objednávacie číslo
BR/BD 90/140 R	6.654-052
BR/BD 75/140 R Eco	6.654-112

Odporúčané nabíjačky

Nabíjačka	Objednávacie číslo
BR/BD 90/140 R	6.654-139
BR/BD 75/140 R Eco	6.654-193

Batérie a nabíjačky je možné obdržať v odborných obchodoch.

Maximálne rozmery batérie

Dĺžka	Šírka	Výška
BR/BD 90/140 R		
620 mm	430 mm	467 mm
BR/BD 75/140 R Eco		
622 mm	353 mm	379 mm

Ak budú u varianty BAT použité mokré batérie, je potrebné dodržiavať nasledujúce:

– Musia byť dodržané maximálne rozmery batérií.
– Pri nabíjaní mokrých batérií musí byť sedadlo odklopené.
– Pri nabíjaní mokrých batérií musia byť dodržané predpisy výrobcu batérií.

Vyloženie

Upozornenie

Pre okamžité uvedenie všetkých funkcií mimo prevádzku vytiahnite červenú zástrčku batérie.

➔ Baliacu plastovú pásku rozstrihnite a odstráňte fóliu.

➔ V bodoch dorazu odstráňte upevnenie upínacej pásky.

➔ Štyri označené podlahové dosky palety sú upevnené pomocou skrutiek. Odskrutkujte tieto dosky.

➔ Položte dosky na hranu palety. Položte dosky na hranu palety tak, aby ležali pred kolesami stroja. Upevnite dosky pomocou skrutiek.

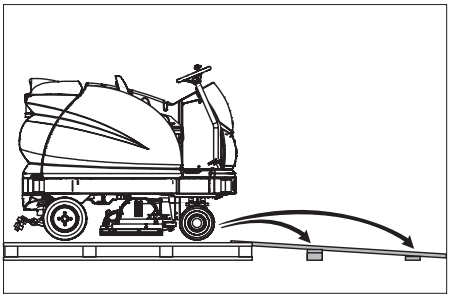

➔ Na podoprenie zasuňte pod rampu hranoly priložené v obale.
➔ Odstráňte drevené špalíky na aretáciu kolies a posuňte pod rampu.
➔ Zastrčte akumulátorovú zástrčku.
➔ Kľúčový spínač nastavte do polohy „1“.
➔ Stlačte tlačídlo smeru pojazdu a pomaly zíďte so strojom dole z rampy.
➔ Kľúčový spínač nastavte do polohy „0“.

Namontovanie kief

BD variant

Pred uvedením do prevádzky sa musia namontovať kotúčové kefy (pozri “Údržbárske práce”).

BR variant

Kefy sú namontované.

Namontovanie sacieho nadstavca

➔ Sací nadstavec nasaďte do zavesenia nadstavca tak, aby profilový plech ležal nad zavesením.
➔ Krížové rukoväte pevne utiahnite.

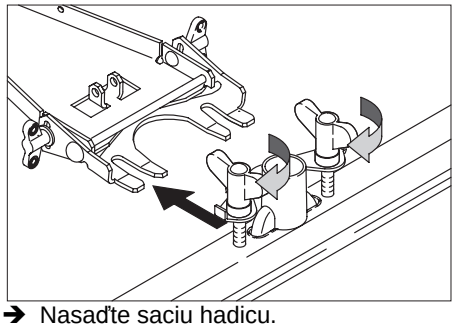

➔ Nasaďte saciu hadicu.

Prevádzka

Upozornenie

Pre okamžité uvedenie všetkých funkcií mimo prevádzku vytiahnite červenú zástrčku batérie.
Aby ste sa so strojom zoznámili, vykonávajte prvé jazdné pokusy na voľnom priestranstve.

Kontrola zais 'bvacej brzdy

⚠ ***Nebezpečenstvo***

Nebezpečie vzniku úrazu. Pred každým použitím musíte skontrolovať funkčnosť zaisťovacej brzdy na vodorovnej ploche.
➔ Sadnite si na sedadlo.
➔ Kľúčový spínač nastavte do polohy „1“.
➔ Voľba smeru pojazdu
➔ Zošliapnite zľahka pedál akcelerácie.
Brzda sa musí počuteľne odblokovať (kontrolka zaisťovacej brzdy na ovládacom pulte zhasne). Na vodorovnej ploche sa stroj musí zľahka uviesť do pohybu. Pri pustení pedálu brzda počuteľne zaskočí. Ak správanie stroja nezodpovedá hore uvedenému popisu, musíte stroj odstaviť z prevádzky a privolať zákaznícky servis.

Brzdenie

⚠ ***Nebezpečenstvo***

Nebezpečie vzniku úrazu. Ak stroj nevykazuje žiadny brzdový účinok, postupujte nasledovne:
➔ Ak sa stroj na šikmej ploche so spádom 2% po uvoľnení akceleračného pedálu nezastaví, smie sa z bezpečnostných dôvodov akumulátorová zástrčka vytiahnuť - v zmysle núdzového vypnutia - len vtedy, ak bola predtým pri každom uvádzaní stroja do prevádzky preskúšaná bezchybnosť mechanickej funkcie zaisťovacej brzdy.
➔ Na šikmej ploche so spádom 2% je v každom prípade nutné vytiahnuť akumulátorovú zástrčku.
➔ Po zastavení pohybu stroja (na vodorovnej ploche) stroj odstavte mimo prevádzku a privolajte zákaznícky servis!
– Okrem toho je potrebné dodržiavať pokyny na údržbu bŕzd.

Jazda

⚠ ***Nebezpečenstvo***

V prípade príliš veľkého stúpania hrozí nepezpečenstvo prevrátenia.
➔ *V smere jazdy prekonávať iba stúpania do 10%.*
Pri rýchlej jazde do zatáčky vzniká nebezpečie prevrátenia.
Nebezpečie vymrštenia na mokrej podlahe.
➔ *V zátačkách jazdite pomaly.*
Nebezpečenstvo prevrátenia na nestabilnom podklade.
➔ *Strojom pohybujte výlučne na pevnom podklade.*
Nebezpečenstvo prevrátenia u veľkého bočného sklonu
➔ *Naprieč smeru jazdy prekonávať iba stúpania do 10%.*

Upozornenie

Stroj je konštruovaný tak, aby hlava kief vpravo presahovala. To umožňuje prehľadnejší spôsob práce v blízkosti okraja.
➔ Kľúčikový vypínač nastavte do polohy „1“.
➔ Pomocou tlačidiel smeru pojazdu na ovládacom paneli nastavte smer pojazdu.
➔ Prostredníctvom ovládania pojazdového pedála stanovte pojazdovú rýchlosť.
➔ Stroj zastavte: Uvoľnite pedál pojazdu.

Upozornenie

Smer jazdy sa môže meniť aj počas jazdy. Tak môžete viacnásobným pohybom dopredu a dozadu vyčistiť aj silne znečistené miesta.

Pre 'aženie

Pri preťažení sa po určitom čase vypne motor pojazdu. Na displeji sa zobrazí hlásenie poruchy.
Pri prehriatí riadenia sa príslušný agregát vypne.
➔ Stroj nechajte vychladnúť minimálne 15 minút.
➔ Kľúčový spínač nastavte do polohy „0“.
➔ Chvíľu počkajte.
➔ Kľúčový spínač nastavte do polohy „1“.

Doplnenie prevádzkových látok

ýistiaci prostriedok

⚠ ***Pozor***

Nebezpečenstvo poškodenia. Používajte len odporúčaný čistiaci prostriedok. Za iné čistiace prostriedky nesie prevádzkovateľ zvýšené riziko, pokiaľ ide o prevádzkovú bezpečnos a nebezpečenstvo poranenia. Používajte len čistiace prostriedky, ktoré neobsahujú rozpúšťadlá, kyselinu chlórovodíkovú a kyselinu fluórovodíkovú.

Upozornenie

Nepoužívajte žiadne silne peniace čistiace prostriedky.
Odporúčané čistiace prostriedky:

Použitie	ýistiaci prostriedok
Čistenie všetkých podlách s odolnosťou voči vode	RM 780 RM 746
Čistenie leštených povrchov (napr. granit)	RM 755 ES
Čistenie a základné čistenie priemyselných podláh.	RM 69 ASF
Čistenie a základné čistenie jemnej kameninovej dlažby	RM 753
Čistenie obkladačiek sociálnych zariadení	RM 751
Čistenie a dezinfekcia sociálnych zariadení	RM 732
Odstránenie vrstvy všetkých podláh odolných voči alkáliám (napr. PVC)	RM 752
Odstránenie vrstvy podlahy z linolea	RM 754

ýistá voda

➔ Otvorte veko nádrže na čistú vodu.
➔ Čistú vodu (maximálne 60 °C) naplňte do 15 cm pod hornú hranu nádrže.
➔ Naplňte čistiacim prostriedkom
➔ Uzavrite veko nádrže na čistú vodu.

Upozornenie

Pred prvým uvedením do prevádzky úplne naplňte nádrž na čistú vodu, aby sa odvzdušnil systém vodovodných potrubí.

Práca bez automatického dávkovacieho zariadenia na čistiaci prostriedok

Pri čistiacich prácach v oblastiach vyžadujúcich hygienu (napr. v nemocniciach, potravinárskych závodoch) a na základné čistenie silne znečistených podláh.

➔ Otvorte uzáver nádrže na čistú vodu.

➔ Naplňte čistou vodou (maximálne 60 °C) až po spodnú hranu plniaceho hrdla.

➔ Pridajte čistiaci prostriedok. Dodržiavajte pokyny dávkovania.

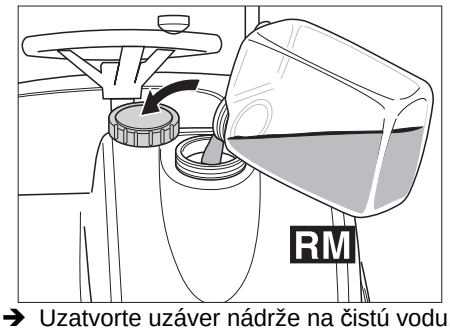

➔ Uzatvorte uzáver nádrže na čistú vodu.

Dávkovacie zariadenie čistiaceho prostriedku (možnosť voľby)

Do čistej vody sa na ceste k čistiacej hlave pridáva čistiaci prostriedok pomocou dávkovacieho zariadenia.

⚠ ***Pozor***

Nebezpečie poškodenia dávkovacieho zariadenia. Čistiaci prostriedok sa nesmie dávať do nádrže na čistú vodu.

Upozornenie

Pomocou dávkovacieho zariadenia môžete pridať maximálne 3% čistiaceho prostriedku.

➔ Fľašu s čistiacim prostriedkom postavte do držiaka pred nádržou na čistú vodu.

➔ Odskrutkujte kryt fľaše.

➔ Do fľaše zasuňte nasávaciu hadicu dávkovacieho zariadenia. Dbajte na to, aby sito sacej hadice dosadalo na dno fľaše.

➔ Fľašu uzavrite pomocou krytu dávkovacieho zariadenia.

Stav naplnenia fľaše sa môže sledovať pomocou zvislého priezoru.
Ak sa stav naplnenia čistiaceho prostriedku približuje ku dnu fľaše:

➔ naplňte fľašu čistiacim prostriedkom popr. ju vymeňte.

⚠ ***Pozor***

Ak sa má zmeniť typ čistiaceho prostriedku, musí sa predtým sacia hadica dôkladne prepláchnuť čistou vodou (60 sekúnd pri maximálnom množstve vody a 3% dávkovaní), aby sa zabránilo chemickej reakcii.

Upozornenie

Ak sa fľaša na čistiaci prostriedok úplne vyprázdni, musí sa dávkovacie zariadenie prevádzkovať 60 sekúnd pri maximálnom množstve vody a 3% dávkovaní, aby sa sacia hadica opäť úplne naplnila čistiacim prostriedkom.

Upozornenie

Pri plnení fľaše čistiacim prostriedkom popr. výmene fľaše s čistiacim prostriedkom zaveste nasávaciu hadicu dávkovacieho zariadenia do otvorenej nádrže na čistú vodu, aby na podlahu nekvapkal žiadny čistiaci prostriedok.

Upozornenie

V prípade prázdnej nádrže na čistú vodu sa preruší dávkovanie čistiaceho prostriedku. Čistiaca hlava pracuje ďalej aj bez prívodu kvapaliny.

Upozornenie

Pokiaľ beží čerpadlo na čistiaci prostriedok, zobrazuje sa to pomocou blikajúceho "C" na displeji.

Čistiaci program

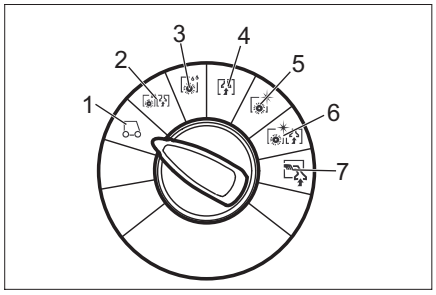

1 Jazda
Príchod na miesto použitia.

2 Nasávanie pri kefovaní
Podlaha sa čistí za mokra a nasáva sa znečistená voda.

3 Zametanie za mokra
Podlaha sa čistí za mokra a nechá sa pôsobiť čistiaci prostriedok.

4 Sanie
Odsávanie znečistenej vody.

5 Leštenie
Leštenie podlahy bez nanášania kvapaliny.

6 Vysávanie po kefovaní bez nanášania vody (vysávanie s leštením)
Podlaha sa leští bez nanášania kvapaliny a vysáva sa prach po leštení.

7 Ručné čistenie
Čistiaca kvapalina sa nanáša dýzou podlahy na steny (možnosť voľby) a opäť sa vysáva.

Informačné tlačidlo

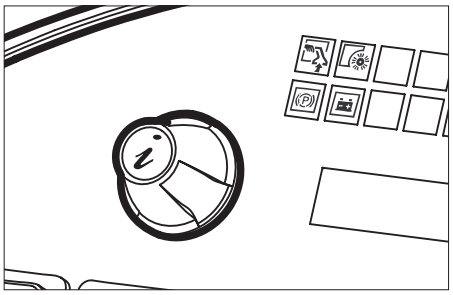

Pomocou informačného tlačidla sa vyberú body menu a uskutočnia sa nastavenia.

– Otočením vpravo alebo vľavo sa listuje cez menu dopredu alebo dozadu.
– Zatlačením sa potvrdzuje vybraté nastavenie.

Nastavenia

V menu obsluhy sa uskutočnia nastavenia rozličných čistiacich programov. Podľa programu čistenia sa dajú nastaviť rozličné parametre. Nastavenia sa uskutočňujú pomocou informačného tlačidla.

Menu obsluhy

➔ Tlačidlo núdzového vypnutia odblokujte otočením.

➔ Kľúčikový vypínač nastavte do polohy „1“.
Displej zobrazuje stav nabitia batérie a stav čistej vody.

➔ Vyberte čistiaci program.

➔ Vyvolajte menu obsluhy otočením informačného tlačidla.

➔ Požadované parametre vyberte otočením informačného tlačidla. Momentálne nastavená hodnota sa zobrazí ako stĺpec.

➔ Zatlačte informačné tlačidlo, zobrazenie stĺpca bliká.

➔ Znovu nastavte parametre otočením informačného tlačidla medzi "min" a "max".

➔ Zmenené nastavenie potvrďte zatlačením informačného tlačidla alebo počkajte, kým sa nastavená hodnota automaticky neprevezme.

Upozornenie

Ak sa vybratý parameter nezmení počas 10 sekúnd, prepnite displej na zobrazenie stavu batérie a späť na stav čistej vody. Rovnaký parameter čistenia sa dá nastaviť individuálne v každom programe čistenia. Prítlačný tlak kefy sa môže nastaviť len pri pohybe stroja v programoch vysávanie po kefovaní, zametanie za mokra, leštenie a vysávanie pri leštení.
Všetky nastavenia zostanú uložené aj vo vypnutom stave stroja.

Resetovanie parametrov

➔ V menu obsluhy otočením informačného tlačidla vyberte bod "Prevziať hodnoty nastavené z výroby?".
➔ Zatlačte informačné tlačidlo. Opäť sa pre každý čistiaci program vytvorí nastavenie všetkých parametrov z výrobného závodu.

Nastavite né parametre	min:krok:max	Poznámka
Množstvo vody	1:1:8	1=min., 8=max.
Dávkovanie čistiaceho prostriedku (možnosť voľby)	0,5%:0,5%:3%	0,5=min., 3=max.
Tlak kefy	0:1:8	0=min., 8=max.
FACT (otáčky kefy)	–	Power-, Whisper-, Fine Clean
Čas dobehu kefy pri zastavení	0s:1s:3s	Od kľudového stavu až po odklopenie
Pracovná rýchlosť	1:1:8	1=1km/h, 8=6km/h

V dole uvedenej tabuľke sú uvedené nastavenia parametrov pre čistiace programy z výrobného závodu. Ak nie sú zadané žiadne hodnoty, príslušný parameter sa v uvedenom čistiacom programe nedá nastaviť.

Nastavenie z výroby

min ■■■■■□□ max	Množstvo vody	Tlak kefy	Pracovná rýchlos "
Nasávanie pri kefovaní	5	4	4
Zametanie za mokra	5	4	4
Suché vysávanie	–	–	4
Leštenie	–	4	4
Vysávanie pri leštení	–	4	4

	Dávkovanie istiaceho prostriedku (možnos "vo by)	FACT (otá ky kefy)	ýas dobehu kefy
Nasávanie pri kefovaní	1%	P	2s
Zametanie za mokra	1%	P	2s
Leštenie	–	P	0s
Vysávanie pri leštení	–	P	0s
P=Power Clean			

Zapnutie dávkovacieho zariadenia istiaceho prostriedku (možnos " vo by)

➔ Zatlačete vypínač dávkovacieho zariadenia čistiaceho prostriedku (možnosť voľby).

Čistiaci prostriedok sa automaticky dávkuje.

Upozornenie

Dávkovanie čistiaceho prostriedku sa môže nastaviť v menu ovládania.

Upozornenie

Pokiaľ beží čerpadlo na čistiaci prostriedok, zobrazuje sa to pomocou blikajúceho "C" na displeji.

Nastavenie sacieho nadstavca

Šikmá poloha

Pre zlepšenie výsledku vysávania na keramických povrchoch je možné sací nadstavec pootočiť o 5° šikmej polohy.

➔ Povoľte krížovú rukoväť.
➔ Pootočte sací nadstavec.

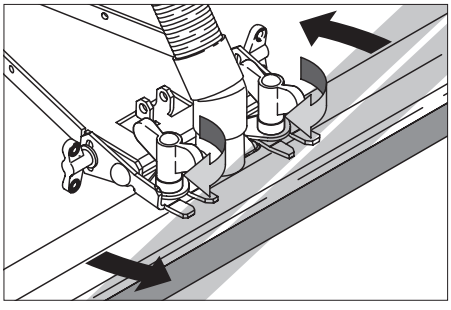

➔ Krížové rukoväte pevne utiahnite.

Sklon

Pri nedostatočnom výsledku vysávania je možné zmeniť sklon priameho sacieho nadstavca.

➔ Povoľte krídlové matice.
➔ Nakloňte sací nadstavec.

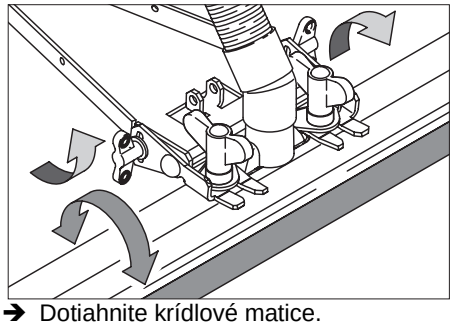

➔ Dotiahnite krídlové matice.

Vypustenie nádrží

Vypustenie špinavej vody

Upozornenie

Pretečenie nádrže na špinavú vodu Pri plnej nádrži na špinavú vodu sa sacia turbína vypne a bliká kontrolka „Plná nádrž na špinavú vodu“. Všetky čistiace programy s vysávaním sú potom jednu minútu zablokované. Vyprázdnite nádrž na znečistenú vodu.

⚠ ***Pozor***

Dodržiavajte miestne predpisy na úpravu odpadových vôd.

➔ Vyberte vypúšťaciu hadicu z držiaka a spustite ju nad vhodné zberné zariadenie.

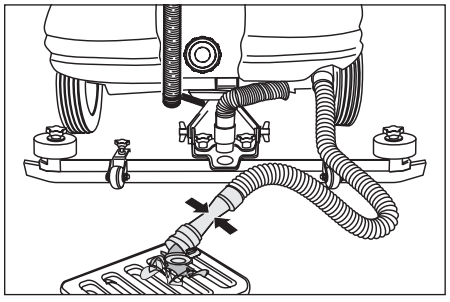

➔ Vypustite znečistenú vodu po otvorení dávkovacieho zariadenia na vypúšťacej hadici.
➔ Nádobu na znečistenú vodu vypláchnite čistou vodou.

Vypustenie istej vody

➔ Rozpojte hadicovú spojku na vypustenie čistej vody a držte ju nad vhodným zberným zariadením.

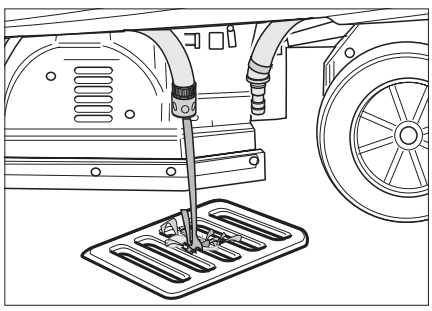

Preprava

⚠ ***Nebezpečenstvo***

Nebezpečenstvo poranenia! Pri nakladaní a skladaní sa stroj smie prevádzkovať len na stúpaniach do 10%. Choďte pomaly.

➔ Pri preprave vozidlom zaistite stroj proti skĺznutiu pomocou napínacieho pása/lán.

BD variant

➔ Z hlay kefy odstráňte kotúčovú kefu.

Starostlivos "a údržba

⚠ ***Nebezpečenstvo***

Nebezpečenstvo poranenia! Pred začatím akýchkoľvek prác na stroji nastavte spínací kľúčik do polohy "O" a kľúčik vytiahnite. Vytiahnite zástrčku batérie.

Upozornenie

Sacia turbína po vypnutí dobieha. Údržbárske práce vykonajte až po dobehu sacej turbíny.

➔ Vypustite a zlikvidujte znečistenú a zvyšnú čistú vodu.

Plán údržby

Po každom použití

⚠ ***Pozor***

Nebezpečenstvo poškodenia. Stroj neostrekujte vodou a nepoužívajte žiadne agresívne čistiace prostriedky.

➔ Vypustite znečistenú vodu.
➔ Nádobu na znečistenú vodu vypláchnite čistou vodou.
➔ Skontrolujte sitko na chlpy, v prípade potreby ho vyčistite.
➔ Iba variant BR: Vyberte a vypustite nádrž na hrubé nečistoty.
➔ Stroj zvonka očistite pomocou vlhkej handry namočenej do mierneho umývacieho roztoku.
➔ Vyčistite sacie stierky a stierky na stieranie, skontrolujte ich z hľadiska opotrebovania a v prípade potreby ich vymeňte.
➔ Skontrolujte opotrebovanie kief, v prípade potreby ich vymeňte.
➔ Nabite akumulátor.

Mesa ne

➔ Skontrolujte póly batérie z hľadiska oxidácie, v prípade potreby ich okefujte a namažte pólovým tukom. Dbajte na pevné usadenie prepojovacích káblov.
➔ Vyčistite a skontrolujte tesnenie medzi nádržou na znečistenú vodu a vekom, či tesní a popr. ho vymeňte.
➔ Preskúšajte funkciu automatickej parkovacej brzdy.
➔ U batérií nevyžadujúcich údržbu skontrolujte hustotu kyseliny článkov.
➔ Vyčistite tunel kief (len variant BR).

Ro ne

➔ Nechajte vykonať servisnú službu predpísanú inšpekciu.

Údržbárske práce

Zmluva o údržbe

Pre spoľahlivú prevádzku stroja môžete uzavrieť s príslušnou predajňou organizácie firmy Kärchen zmluvy o údržbe.

Výmena sacích stierok

➔ Zložte sací nadstavec.
➔ Povoľte krížovú rukoväť.

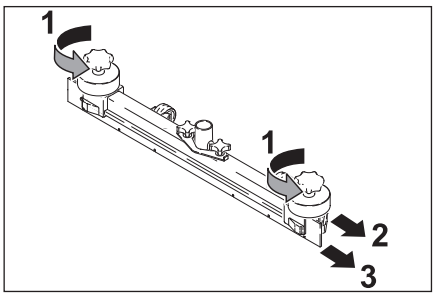

➔ Stiahnite umelohmotné diely.
➔ Stiahnite sacie stierky.
➔ Zasuňte nové sacie stierky.
➔ Nasuňte umelohmotné diely.
➔ Krížové rukoväte pevne utiahnite.

Výmena valcových kief

➔ Povoľte krídlové matice.
➔ Zložte ložiskové veko.

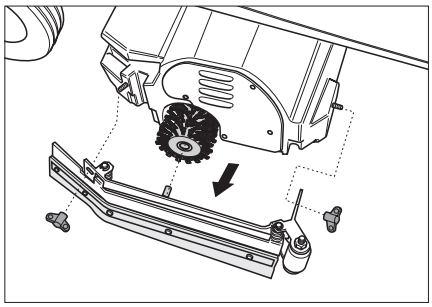

➔ Vyberte valcovú kefu, nasaďte novú (dbajte na šesťhranné uloženie kefových valcov).

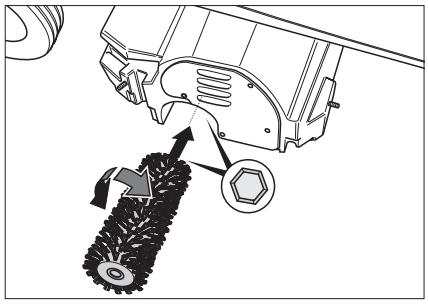

➔ Nasaďte ložiskové veko.
➔ Dotiahnite krídlové matice.
➔ Zopakujte postup na protiľahlej strane.

Výmena kotú pových kief

➔ Kotúčové kefy zdvihnite.
➔ Pootočte kotúčové kefy o asi 45°.
➔ Kotúčové kefy vyberte smerom nadol.
➔ Nové kotúčové kefy nasaďte v opačnom poradí.

Ochrana proti zamrznutiu

Pri nebezpečenstve mrazu:

➔ Vypustite nádrž s čistou a znečistenou vodou.
➔ Stroj odstavte v miestnosti chránenej pred mrazom.

Poruchy

⚠ ***Nebezpečenstvo***

Nebezpečenstvo poranenia! Pred začatím akýchkoľvek prác na stroji nastavte spínací kľúčik do polohy "O" a kľúčik vytiahnite. Vytiahnite zástrčku batérie.

➔ Vypustite a zlikvidujte znečistenú a zvyšnú čistú vodu.

Pri poruchách, ktoré nie je možné odstrániť pomocou tejto tabuľky, zavolajte servisnú službu.

Výmena poistiek

Obsluha môže vymieňať len ploché nástrčné poistky s nasledovnými hodnotami:

– 7,5A (F1) - Riadiace a núdzové elektrické napájanie.
– 30A (F4) - Zdvih/napájanie modulu príslušenstva.

Upozornenie

Chybné poistky (F2, F3) môže vymieňať len zákaznícky servis. Ak sú tieto poistky chybné, zákaznícky servis musí skontrolovať podmienky použitia a celé riadenie.

Riadiaca doska je umiestnená pod ovládacím panelom. Aby ste sa dostali k poistkám, musíte predtým odstrániť kryt na ľavej strane priestoru na nohy.

➔ Vyskrutkujte upínaciu skrutku na hornom konci krytu.
➔ Kryt odoberte.
➔ Vymeňte poistku.
➔ Nasaďte kryt.

Upozornenie

Usporiadanie poistiek je vyobrazené na vnútornej strane krytu.

Zobrazenie poruchy

Displej striedavo v 4 sekundovom intervale zobrazuje existujúce poruchy (príklad:

porucha funkcie
kefy H1/022

Ak sa chyba po 4 sekundách ešte stále zobrazuje na displeji, postupujte nasledovne:

- ➔ Kľúčový spínač nastavte do polohy „0“.
- ➔ Počkajte, kým sa prestane zobrazovať text na displeji.
- ➔ Kľúčový spínač nastavte do polohy „1“. Príslušné opatrenia na odstránenie poruchy vykonajte v predpísanom poradí až po opätovnom výskyte danej chyby. Pritom sa musí kľúčikový vypínač prepnúť do polohy "0" a vytiahnuť zástrčka batérie.
- ➔ Ak sa chyba nedá odstrániť, zavolajte zákaznícky servis, pričom uvediete kód chyby (napríklad H1/022).

Poruchy s indikáciou na displeji

Zobrazenie na displeji		Príčina	Odstránenie
Prerušený vypínač sedadla	seat switch open	Kontaktný spínač na sedadle nie je aktivovaný.	Stroj môže pracovať iba vtedy, keď na sedadle sedí obsluhujúci pracovník.
Uvoľnite plynový pedál!	uvoľniť pedál?	Pri zapnutí kľúčikového vypínača musí byť plynový pedál zošliapnutý.	Pred zapnutím kľúčikového vypínača netlačte nohou na plynový pedál. Ak sa napriek tomu vyskytne chyba, privolajte zákaznícky servis.
Prázdna batéria -> nabite!	battery empty -> charge!	Bolo dosiahnuté napätie koncového vybitia akumulátora. Čistiace agregáty sa už nedajú uviesť do chodu. Pohon pojazdu a osvetlenie sa dajú aktivovať.	Zájdite so strojom k nabíjacej stanici a akumulátor nabite.
Batéria je hlboko vybitá!!	battery totally discharged!	Z akumulátora bola odobratá väčšia než prípustná kapacita. Všetky agregáty sa vypnú. Stroj už nie je prevádzkyschopný.	Ručne odblokujte brzdu predného kolesa. (Pozor! Stroj už nemôže brzdiť!). Ak odblokovanie nie je možné, zavolajte zákaznícky servis. Stroj zatlačte k nabíjacej stanici. Nabite akumulátor.
Nádrž na špinavú vodu je plná. Čistenie sa preruší.	sewage tank full cleaning stops	Nádrž na špinavú vodu je plná.	Vyprázdnite nádrž na špinavú vodu.
Prevádzkové hodiny nastavte na 0!	operating hours set to 0!	Vnútorná chyba stroja pri uložení prevádzkových hodín. Pri novom spustení sa všetky prevádzkové hodiny resetujú na 0.	Žiadne, pre informáciu.
Riadenie horúce! Nechajte ochladiť!	moduletemp. high let cool down!	Riadenie je príliš horúce!	Kľúčikový vypínač nastavte do polohy „0“. Počkajte minimálne 10 minút. Kľúčikový vypínač nastavte do polohy „1“.
Motor pojazdu je horúci! Nechajte ochladiť!	drive motor hot! let cool down!	Motor pojazdu sa prehrieva v dôsledku stúpania alebo zablokovaných brzd.	Kľúčikový vypínač nastavte do polohy „0“. Počkajte minimálne 10 minút. Kľúčikový vypínač nastavte do polohy „1“. Ak je to možné, jazdite so strojom len na rovine. V prípade potreby skontrolujte parkovaciu brzdu a plynový pedál.
Otvorená ochrana!!	contactor open!!	Porucha riadenia.	Kľúčikový vypínač nastavte do polohy „0“. Počkajte minimálne 10 sekúnd. Kľúčikový vypínač nastavte do polohy „1“.
Vypnutie, chýba napájanie zbernice	Shutdown, missing bus supply		Informujte zákaznícky servis.

Poruchy bez zobrazenia na displeji

Porucha	Odstránenie
Stroj sa nedá naštartovať	Zastrčte akumulátorovú zástrčku.
	Kľúčový spínač nastavte do polohy „1“.
	Skontrolujte poistku F1, v prípade potreby ju vymeňte. *
	Skontrolujte batérie, v prípade potreby nabite.
Nedostatočné množstvo vody	Skontrolujte stav čistej vody, v prípade potreby doplňte nádrž.
	Hadice skontrolujte, či nie sú upchaté. V prípade potreby vyčistite.
	Vyčistite filter na čistú vodu.
Nedostatočný sací výkon	Vyčistite a skontrolujte tesnenie medzi nádržou na znečistenú vodu a vekom, či tesní a popr. ho vymeňte.
	Vyčistite sitko na chlpy na nasávacom hrdle sacej turbíny.
	Vyčistite sacie prúžky na sacej lište a v prípade potreby ich vymeňte.
	Skontrolujte saciu hadicu, či nie je upchatá. V prípade potreby vyčistite.
	Skontrolujte saciu hadicu, či je utesnená. V prípade potreby ju vymeňte.
	Skontrolujte, či je zavreté veko na vypúšťacej hadici z nádrže na špinavú vodu.
	Skontrolujte nastavenie sacej lišty.
Nedostatočný výsledok čistenia	Nastavte prítlačný tlak.
	Skontrolujte opotrebovanie kief, v prípade potreby ich vymeňte.
Kefy sa neotáčajú	Znížte prítlačný tlak.
	Skontrolujte, či cudzie telesá neblokujú kefy, popr. cudzie telesá odstráňte.
Nesvieti doplnkový svetelný výstražný maják a/alebo pracovné svetlo.	Skontrolujte poistku F4. V prípade potreby ju vymeňte. *
* Poistky sa nachádzajú na doske s plošnými spojmi riadenia a sú prístupné po otvorení krytu.	

Príslušenstvo

Označenie	Diely þ BR 75/140	Diely þ BR 90/140	Popis	Ks	Stroj potrebuje kus BR 75 (BR 90)
Valcová kefa, biela (mäkká)	6.906-496	6.906-010	Na leštenie a udržiavace čistenie chúlostivých podláh.	1	2
Valcová kefa, červená (stredná, štandard)	5.762-285	6.906-007	Na udržiavacie čistenie aj veľmi znečistených podláh.	1	2
Valcová kefa, oranžová (vysoká/ hlboká)	6.906-495	6.906-009	Na kefovanie štruktúrovaných podláh (bezpečnostných dlaždíc atď.)	1	2
Valcová kefa, zelená (tvrdá)	6.906-494	6.906-008	Na základné čistenie veľmi znečistených podláh a odstraňovanie vrstiev (napr. voskov, akrylátov).	1	2
Valcová kefa, čierna (veľmi tvrdá)	6.906-497	6.906-252		1	2
Hriadeľ valcových vložiek	4.762-316	4.762-189	Na uloženie valcových vložiek.	1	2
Valcová vložka, biela (veľmi mäkká)	6.369-389	6.369-389		20	2 (3)
Valcová vložka, žltá (mäkká)	6.369-454	6.369-454	Na leštenie podláh.	20	2 (3)
Valcová vložka. červená (stredná)	6.369-456	6.369-456	Na čistenie ľahko znečistených podláh.	20	2 (3)
Valcová kefa, zelená (tvrdá)	6.369-455	6.369-455	Na čistenie normálne až veľmi znečistených podláh.	20	2 (3)
Gumená stierka podlahovej pracovnej hlavy	5.394-640	5.394-640	Štandard	1	2
Gumená stierka podlahovej pracovnej hlavy	5.394-754	5.394-754	extra odolná voči opotrebeniu	1	2

Označenie	Diely þ BD 75/140	Diely þ BD 90/140	Popis	Ks	Stroj potrebuje kus BD 75 (BR 90)
Kotúčová kefa, prírodná (mäkká)	6.369-492	6.906-056	Na leštenie podláh.	1	2
Kotúčová kefa, červená (stredná, štandard)	6.906-346	6.906-054	Na čistenie málo znečistených alebo chúlostivých podláh.	1	2
Kotúčová kefa, čierna (tvrdá)	6.906-491	6.906-055	Na čistenie veľmi znečistených podláh.	1	2
Hnací tanier	6.906-493	6.906-332	Na uloženie vložiek.	1	2
Kotúčová vložka, červená (stredná)	6.369-791	6.369-024	Na čistenie ľahko znečistených podláh.	5	2
Kotúčová vložka, zelená (tvrdá)	6.369-790	6.369-023	Na čistenie veľmi znečistených podláh.	5	2
Kotúčová vložka, čierna (veľmi tvrdá)	6.369-789	6.369-022	Na čistenie veľmi znečistených podláh.	5	2
Gumená stierka, sivá	6.273-214	6.273-214	Štandard	20	2 (3)
Gumená stierka, odolná voči oleju	6.273-208	6.273-208	odolná voči oleju	20	2 (3)
Sací nadstavec, priamy	4.777-049	4.777-049	Štandard	1	1
Sací nadstavec, zahnutý	4.777-056	4.777-056	Štandard	1	1
Gumená stierka podlahovej pracovnej hlavy	5.394-640	5.394-640	Štandard	1	2
Gumená stierka podlahovej pracovnej hlavy	5.394-754	5.394-754	extra odolná voči opotrebeniu	1	2

Doplnky

Doplnok Sanie rozprašovania	2.640-186	Uľahčuje čistenie neprístupných miest.
Doplnok Recyklačná prevádzka	2.640-201	Predlžuje čas chodu bez napĺňania.
Doplnok Ochranná strecha (len BR/BD 90/140)	2.640-185	Chráni pred padajúcimi predmetmi.
Doplnok Výstražný maják	2.640-108	
Doplnok Pracovné osvetlenie	2.640-109	
Doplnok Opierka chrbta	2.640-681	

Technické údaje

		BR 90/140 R	BR 75/140 R Eco	BD 90/140 R	BD 75/140 R Eco
Výkon					
Menovité napätie	V	24	24	24	24
Kapacita batérie	Ah (5h)	400	240	400	240
Stredný príkon	W	3100	2100	2800	2100
Výkon motora pojazdu (menovitý výkon)	W	600	600	600	600
Výkon sacieho motora	W	800	800	800	800
Výkon motorov kief	W	2x 750	2x 600	2x 600	2x 600
Sanie					
Sací výkon, množstvo vzduchu	l/s	28	28	28	28
Sací výkon, podtlak	kPa	14	14	14	14
ýistiace kefy					
Pracovná šírka	mm	900	750	900	750
Priemer kefy	mm	110	110	460	400
Počet otáčok kefy	ot/min.	1300	1200	180	160
Rozmery a hmotnosť					
Pojazdová rýchlosť (max.)	km/h	6	6	6	6
Stúpavosť (max.)	%	10	10	10	10
Teoretický plošný výkon	m^2/h	3000	3000	3600	3600
Objem nádrže čistej/znečistenej vody	l	140/140	140/140	140/140	140/140
Dĺžka	mm	1550	1550	1550	1550
Šírka	mm	940	870	940	870
Výška	mm	1340	1340	1340	1340
Hmotnosť (s batériou/bez batérie)	kg	550/230	550/230	550/230	550/230
Emisie hluku					
Hladina akustického tlaku (EN 60704-1)	dB(A)	70	70	70	70
Vibrácie prístroja					
Celková hodnota kmitania (ISO 5349)					
Rameno, volant	m/s^2	0,1	0,1	0,1	0,1
Nohy, pedál	m/s^2	0,1	0,1	0,1	0,1
Dosadacia plocha	m/s^2	0,1	0,1	0,1	0,1

Vyhlásenie o zhode s normami EÚ

Týmto prehlasujeme, že ďalej označený stroj zodpovedá na základe svojej koncepcie a konštrukčného vyhotovenia, ako aj od nás do prevádzky uvedených vyhotovení, príslušným základným bezpečnostným a zdravotným požiadavkám smerníc ES. Pri zmene stroja, ktorá nebola nami odsúhlasená, stráca toto prehlásenie svoju platnosť.
VÝROBOK: Čistiaci stroj na podlahy Stroj so sedadlom
TYP: 1.246-xxx, 1.480-xxx
Príslušné Smernice EÚ:
98/37/EG73/23/EHS (+93/68/EHS)89/336/EHS (+91/263/EHS, 92/31/EHS, 93/68/EHS)
Uplatňované harmonizované normy:
DIN EN 60 335-1DIN EN 60 335-2-29
DIN EN 60 335-2-72
DIN EN 55 014-1: 2000 + A1: 2001 + A2: 2002DIN EN 55 014-2: 1997 + A1: 2001DIN EN 61 000-3-2: 2000DIN EN 61 000-3-3: 1995 + A1: 2001
Uplatňované národné normy:
--
Zásluhou interných opatrení je zabezpečené, že sériové vysávače vždy zodpovedajú požiadavkám aktuálnych smerníc ES a použitým normám. Podpísaní jednajú v poverení a s plnou mocou vedenia spoločnosti.

5.957-712 (01/05)

Alfred Kärcher, komanditná spoločnosť.
Sídlo Winnenden. Registračný súd: Waiblingen, HRA 169.
Osobne ručiaca spoločníčka. Kärcher Reinigungstechnik GmbH. So sídlom vo Winnendene, 2404 registračný súd Waiblingen, HRB
Konateľ spoločnosti: Dr. Bernhard Graf, Hartmut Jenner, Georg Metz

Alfred Kärcher GmbH Co. KG
Cleaning Systems
Alfred-Kärcher-Straße 28-40
P.O. Box 160
D -71349 Winnenden
Tel.:++49 7195 14-0
Fax :++49 7195 14-2212

H. Jenner i.V. S. Reiser

Záruka

V každej krajine platia záručné podmienky našej distribučnej organizácie. Prípadné poruchy spotrebiča odstránime počas záručnej lehoty bezplatne, ak sú ich príčinou chyby materiálu alebo výrobné chyby. Pri uplatňovaní záruky sa spolu s dokladom o kúpe zariadenia láskavo obráťte na predajcu alebo na najbližší autorizovaný zákaznícky servis.

Nabíja ka variant Package

Bezpe nostné pokyny

Pred použitím nabíjačky si prečítajte tento návod na obsluhu a jednajte podľa neho. Dodržiavajte taktiež pokyny výrobcu batérií.

⚠ ***Nebezpečenstvo***

– *Udržiavajte deti v dostatočnej vzdialenosti od batérií a nabíjačky.*
– *Zástrčka nabíjačky sa nesmie zmeniť.*
– *Nabíjačka sa smie používať iba so schválenými batériami. Ak budú na nabíjačku pripojené nesprávne batérie, môžu batérie nadmerne variť, vyvrieť a explodovať.*
– *Nabíjačka sa smie prevádzkovať iba vo vstavanej polohe uvedenej zo strany závodu.*

Používanie výrobku v súlade s jeho ur ením

Používajte tuto nabíjačku výhradne podľa údajov v tomto návode na obsluhu.

– Nabíjačka sa smie používať iba na nabíjanie bezchybných pohonných olovených batérií.
– Nabíjačka sa smie používať iba pre hnacie olovené batérie, nenáročné na údržbu, s menovitým napätím 24 Volt.
– Nabíjačka sa smie prevádzkovať iba s nasledujúcim istením zo strany napájacej siete: Tavná poistka najmenej 10A gL alebo poistkový automat najmenej 10A (charakteristika B alebo C).

Kontrolky

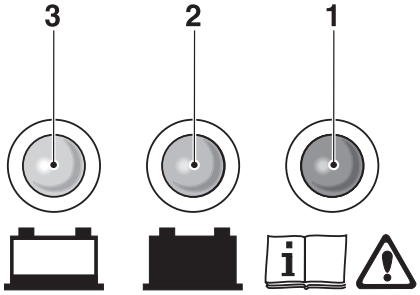

1 svieti červená dióda LED = porucha nabíjačky/batérie, informujte servisnú službu
2 svieti zelená dióda LED = plná batéria
3 svieti žltá dióda LED = batéria sa nabíja

Uvedenie do prevádzky

⚠ ***Nebezpečenstvo***

Nebezpečenstvo výbuchu!

– *Neprevádzkujte batérie vonku, na dopravných komunikáciach, v priestoroch ohrozených výbuchom a v priestoroch s elektricky vodivým prachom.*
– *Pri nabíjaní batérií môžu vznikať výbušné látky. V blízkosti batérií a nabíjačky nefajčite. Nemanipulujte s otvoreným plameňom a zabráňte vzniku iskier.*
– *Pri nabíjaní batérií nesmú byť zakryté vetracie štrbiny stroja. Počas nabíjania majte otvorený kryt čistiaceho stroja.*

➔ Pripojte nabíjačku pomocou sieťovej zástrčky do uzemnenej zásuvky 230V napájacej siete. Nabíjanie začína automaticky.

Údržba

Nabíjačka nevyžaduje údržbu. Pretože niektoré diely podliehajú opotrebovaniu, odporúčame nechať nabíjačku pravidelne preskúšať odbornou silou.
Prístroj smie otvoriť a opravovať iba odborná sila s elektrotechnickou kvalifikáciou. Obráťte sa prosím na Vašu servisnú službu.

Technické údaje

Sieťové napätie	220-230 V, 50 Hz
Výstupné napätie	24 V
Výstupný prúd	max. 50 A
Výstupný prúd Eco	max. 36 A
Nabíjacia charakteristika	IUIa s udržovacím stupňom
Teplota okolia	0-40 °C
Vlhkosť vzduchu, bez rosenia	0-90%
Hmotnosť	5,5 kg
Druh krytia	IP 20
Krytie	I
Rozmery (V x Š x H)	85x219x308 mm

Štovani kup þe,

Prije prve uporabe pročitajte ovu uputu za uporabu i postupajte prema njoj. Ovu uputu za uporabu sačuvajte za kasniju uporabu ili za sljedeće vlasnike.

Pregled sadržaja

Sigurnosni napuci	254
Funkcija	254
Namjensko korištenje	254
Zaštita okoliša, zbrinjavanje	254
Komandni i funkcijski elementi	255
Prije prve uporabe	257
U radu	258
Njega i održavanje	260
Smetnje	261
Pribor	263
Tehnički podaci	264
EZ izjava o usklađenosti	264
Jamstvo	264
Izvedba s punjačem	265

Sigurnosni napuci

Prije prvog korištenja uređaja pročitajte i uzmite u obzir ove radne upute kao i priloženu brošuru sa sigurnosnim napucima za uređaje za čišćenje četkanjem i ekstraktore br. 5.956-251 te postupajte u skladu s njima.
Rad s uređajem je dopušten na površinama s nagibom do najviše 10%.
Ure ÿaj smije raditi samo ako je spremnik prljave vode zakrenut prema naprijed, a svi poklopci zatvoreni.

Sigurnosni ure ÿaji

Sigurnosni uređaji služe za zaštitu korisnika te se stoga ne smiju se mijenjati ili njihova funkcija zaobilaziti.

Akumulatorski utika þ/ isklju þenje u nuždi

Za trenutačno isključivanje svih funkcija izvucite akumulatorski utikač.

Sigurnosna sklopka

Sigurnosna sklopka isključuje vozni motor sa zakašnjenjem od 1,5 sekunde, kada korisnik za vrijeme rada ustane sa sjedala.

Simboli

U ovim se radnim uputama koriste sljedeći simboli:

⚠ ***Opasnost***

Ukazuje na neposredno prijeteću opasnost. Pri neuvažavanju ovog upozorenja može doći do izuzetno teških ozljeda ili čak smrti.

⚠ ***Upozorenje***

Ukazuje na neku eventualno opasnu situaciju. Pri neuvažavanju ovog upozorenja može doći do lakih ozljeda ili materijalne štete.

Napomena

Označava preporuke za upotrebu i važne informacije.

Funkcija

Ovaj se uređaj koristi za mokro čišćenje ili poliranje ravnih podova.

– Podešavanjem količine vode, tlaka nalijeganja i broja okretaja četki, količine sredstva za pranje kao i brzine kretanja uređaj se lako može prilagoditi tako da udovoljava različitim zahtjevima čišćenja.
– Radna širina od 750 mm (BR/BD 75/140) odnosno 900 mm (BR/BD 90/140) te prihvatna zapremnina spremnika svježe i prljave vode od po 140 l omogućavaju efektivno čišćenje uz dugotrajnu primjenu.
– Uređaj je samohodan, vozni motor se napaja iz akumulatora.
– Akumulatori se mogu puniti uz pomoć punjača preko utičnice za napon od 230 V.
– Akumulator i punjač su kod izvedbi s punjačen priloženi uz uređaj.

Napomena

Ovisno o zahtjevima čišćenja uređaj se može opremiti različitim priborom. Zatražite naš katalog ili posjetite našu Internet stranicu pod www.kaercher.com.

Namjensko korištenje

Ovaj uređaj koristite isključivo u skladu s navodima ovih radnih uputa.

– Uređaj se smije koristiti isključivo za čišćenje glatkih podova koji nisu osjetljivi na vlagu niti poliranje.
– Raspon radne temperature je između +5°C i +40°C.
– Uređaj nije prikladan za čišćenje smrznutih podova (npr. u rashladnim komorama).
– Uređaj se smije opremati isključivo originalnim priborom i pričuvnim dijelovima.
– Uređaj je koncipiran za čišćenje podova u unutrašnjim odnosno natkrivenim prostorijama. Kod ostalih područja primjene mora se provjeriti primjena zamjenskih četki.
– Uređaj nije predviđen za čišćenje javnih prometnih površina.
– Uređaj se ne smije primjenjivati na podovima osjetljivim na pritisak. Uzmite u obzir dopuštenu površinsku opteretivost poda. Površinsko opterećenje uređajem navedeno je u tehničkim podacima.
– Uređaj nije prikladan za primjenu u područjima gdje postoji opasnost od eksplozija.
– Uređajem se ne smiju skupljati zapaljivi plinovi, nerazrijeđene kiseline niti otapala.
  U to spadaju benzin, razrjeđivači za boje ili lož ulje, jer se njihovim kovitlanjem i miješanjem s usisnim zrakom mogu formirati eksplozivne smjese. Osim toga aceton, nerazrijeđene kiseline i otapala, budući da nagrizaju materijale koji se koriste u uređaju.

Zaštita okoliša, zbrinjavanje

	Materijali ambalaže se mogu reciklirati. Molimo Vas da ambalažu ne odlažete u kućne otpatke, već ih predajte kao sekundarne sirovine.
	Stari uređaji sadrže vrijedne materijale koji se mogu reciklirati te bi ih stoga trebalo predati kao sekundarne sirovine. Baterije, ulje i slični materijali ne smiju dospjeti u životni okoliš. Stoga Vas molimo da stare uređaje zbrinete preko pogodnih sustava sakupljanja.

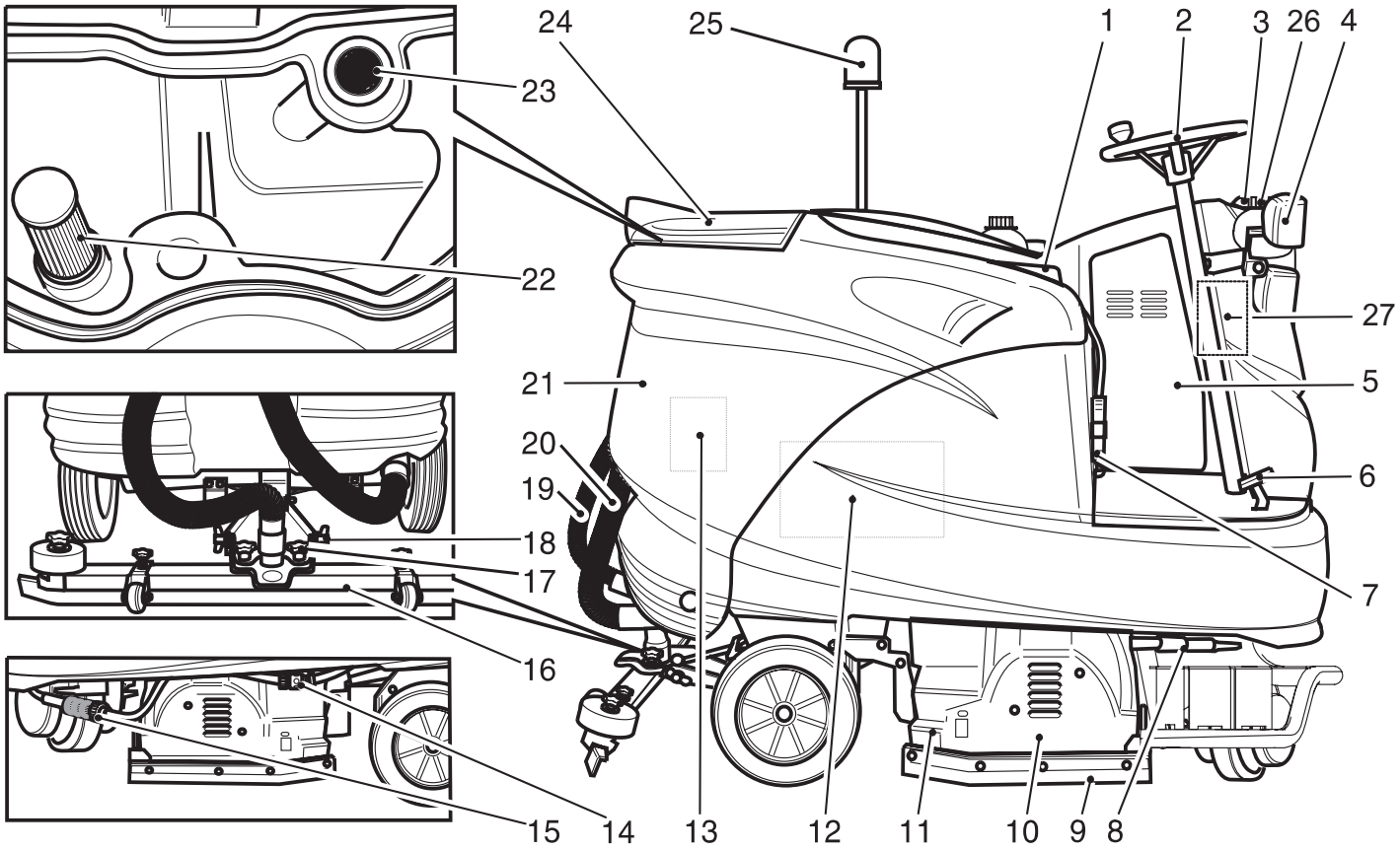

1 Sjedalo (sa sigurnosnom sklopkom)
2 Upravljač
3 Zatvarač spremnika svježe vode
4 Svjetlo (opcija)
5 Elektronika / upravljačka jedinica
6 Vozna pedala
7 Akumulatorski utikač / isključenje u nuždi
8 Prebacivanje sa recirkulacije na rad sa svježom vodom (opcija)
9 Gumice za prikupljanje prljavštine
10 Blok čistača
11 Spremnik za grubu prljavštinu (samo BR)
12 Akumulator
13 Usisna turbina
14 Crijevni priključak za ispuštanje svježe vode
15 Filtar svježe vode
16 Usisna konzola *
17 Križni držači za pričvršćenje usisne konzole
18 Leptir matice za naginjanje usisne konzole
19 Usisno crijevo
20 Ispusno crijevo prljave vode
21 Spremnik prljave vode
22 Filtar recirkulacije (opcija)
23 Mrežica za skupljanje vlakana
24 Poklopac spremnika prljave vode
25 Rotirajuće svjetlo (opcija)
26 Boca sa sredstvom za pranje od 2,5 l (opcija)
27 Dozator sredstva za pranje (opcija)

* nije u opsegu isporuke

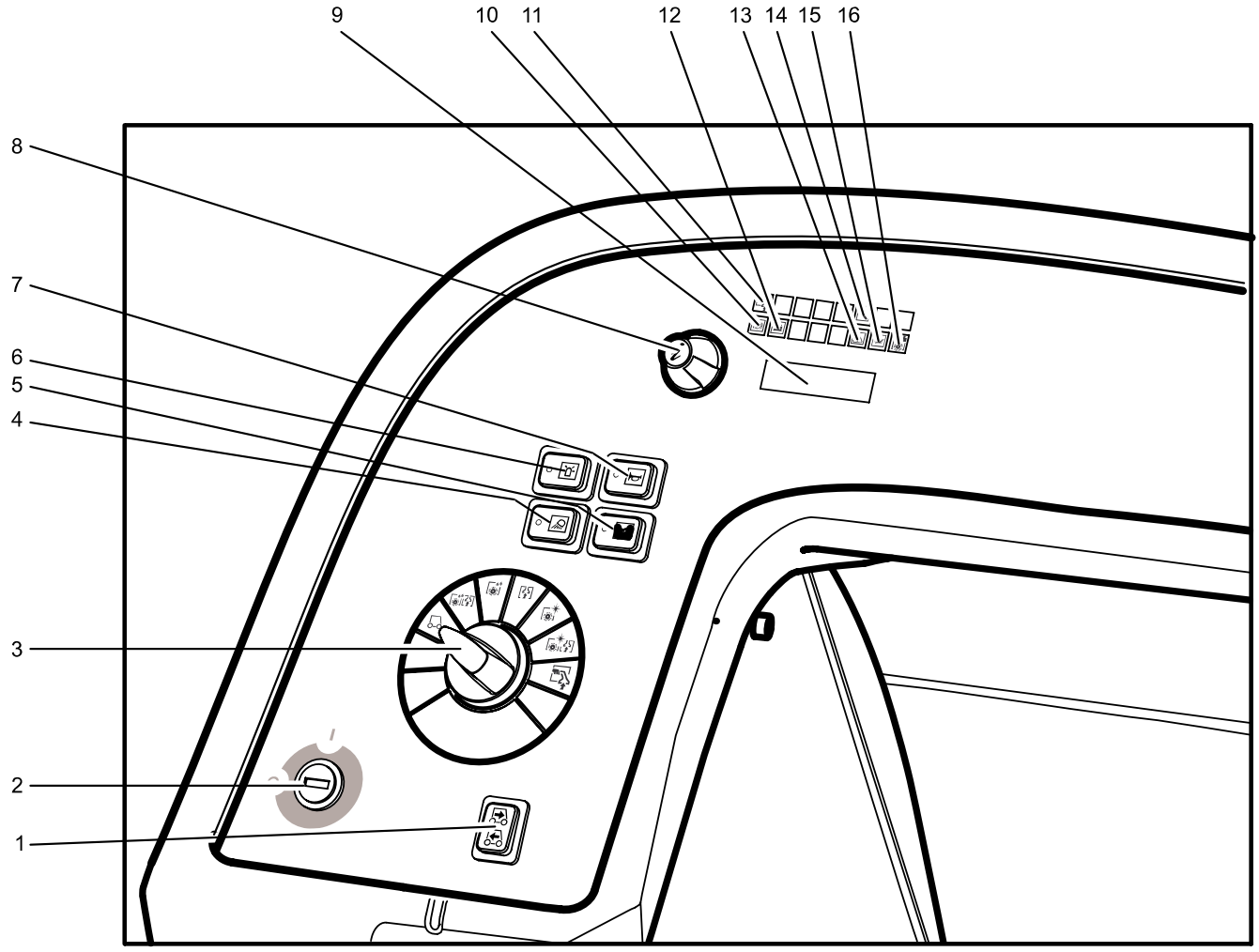

1 Prekidač za odabir smjera vožnje
2 Prekidač s ključem
3 Programski prekidač
4 Prekidač radnog svjetla (opcija)
5 Prekidač dozatora sredstva za pranje (opcija)
6 Prekidač rotirajućeg svjetla (opcija)
7 Sirena
8 Gumb za poziv informacija
9 Zaslon
10 Indikator aktivne automatske pozicijske kočnice
11 Indikator aktivnog programa za ručno čišćenje
12 Indikator nadzora akumulatora
13 Indikator smetnje
14 Indikator servisa
15 Indikator punog spremnika prljave vode
16 Indikator preopterećenja četke

Prije prve uporabe

Akumulatori

Pri radu s akumulatorima obavezno obratite pozornost na sljedeća upozorenja:

	Uzmite u obzir naputke na akumulatoru, u uputama za uporabu i u radnim uputama vozila
	Nosite zaštitne naočale
	Kiseline i akumulatore držite van domašaja djece
	Opasnost od eksplozije
	Zabranjeni su vatra, iskrenje, otvoren plamen i pušenje
	Opasnost od ozljeda kiselinom
	Prva pomoć
	Upozorenje
	Zbrinjavanje u otpad
	Akumulator se ne smije baciti u kantu za smeće

⚠ *Opasnost*

Opasnost od eksplozije. Ne stavljajte alat niti bilo što slično na akumulator t.j. na polove i spojeve ćelija.
Opasnost od ozljeda. Rane nikad ne dovodite u kontakt s olovom. Nakon radova s akumulatorom uvijek operite ruke.

Ugradnja i priklju þ ivanje akumulatora

Kod izvedbe s punjačen (BAT) akumulator je već ugrađen.

➔ Spremnik za vodu zakrenite unatrag.
➔ Akumulator postavite u korito.

⚠ *Upozorenje*

Pazite na pravilno spajanje polova.

➔ Isporučen priključni kabel priključite na slobodne polove akumulatora (+) i (-).
➔ Spremnik za vodu zakrenite prema naprijed.

⚠ *Upozorenje*

Napunite akumulator prije puštanja uređaja u rad.

Punjenje akumulatora

Napomena

Uređaj je opremljen zaštitom od potpunog pražnjenja akumulatora. To znači da se pri dostizanju minimalnog kapaciteta uređaj još uvijek može voziti i uključiti osvjetljenje ukoliko postoji. U tom slučaju na komandnom pultu indikator nadzora akumulatora svijetli crveno.

➔ Uređaj odvezite odmah do stacionarnog punjača i pritom izbjegavajte uspone.

Napomena

Pri korištenju drugih akumulatora (npr. drugih proizvođača) servisna služba Kärcher na dotičnom akumulatoru mora iznova podesiti zaštitu od potpunog pražnjenja.

⚠ *Opasnost*

Opasnost od strujnog udara. Obratite pozornost na električne vodove i sigurnosne mjere, vidi "Punjač".
Punjač koristite samo u suhim i dovoljno prozračenim prostorijama!

Napomena

Akumulator se u prosjeku puni oko 10 sati. Preporučeni punjači (koji odgovaraju korištenom akumulatoru) opremljeni su elektronskom regulacijom i samostalno završavaju postupak punjenja.

⚠ *Opasnost*

Opasnost od eksplozije. Punjenje elektrolitskih akumulatora dopušteno je samo dok je poklopac otvoren.

➔ Ispraznite spremnik prljave vode.
➔ Spremnik prljave vode zakrenite unatrag.
➔ Izvucite akumulatorski utikač i spojite s kablom punjača.
➔ Punjač spojite na električnu mrežu i uključite.

Nakon punjenja

➔ Isključite punjač i odvojite s električne mreže.
➔ Kabel akumulatora odvojite od kabla punjača i spojite s uređajem.

Elektrolitski akumulatori s malom potrebom za održavanjem

➔ Jedan sat prije kraja punjenja dodajte destiliranu vodu; pritom obratite pažnju na propisanu razinu kiseline.
Akumulator je označen na odgovarajući način. Na kraju postupka punjenja sve ćelije moraju ispuštati plin.

⚠ *Opasnost*

Opasnost od ozljeda kiselinom!

– *Dolijevanje vode u prazan akumulator može dovesti do izbijanja kiseline.*
– *Pri radu s akumulatorskom kiselinom nosite zaštitne naočale i odjeću kako biste spriječili ozljede i oštećenje odjeće.*
– *Kožu ili odjeću odmah isperite, ako ih eventualno poprskate kiselinom.*

⚠ *Upozorenje*

Opasnost od oštećenja!

– *Za dopunjavanje akumulatora koristite samo destiliranu ili desaliniziranu vodu (VDE 0510).*
– *Ne upotrebljavajte nikakve strane aditive (tzv. sredstva za poboljšanje), jer u protivnom prestaje svaka garancija.*

Preporu þeni akumulatori

Akumulatorski set	kataloški br.
BR/BD 90/140 R	6.654-052
BR/BD 75/140 R Eco	6.654-112

Preporu þeni punja þi

Punjač	kataloški br.
BR/BD 90/140 R	6.654-139
BR/BD 75/140 R Eco	6.654-193

Akumulatori i punjači mogu se nabaviti u specijaliziranim prodavaonicama.

Maksimalne dimenzije akumulatora

Duljina	Širina	Visina
BR/BD 90/140 R		
620 mm	430 mm	467 mm
BR/BD 75/140 R Eco		
622 mm	353 mm	379 mm

Ako se kod izvedbe s punjačem (BAT) koriste elektrolitski akumulatori potrebno je obratiti pozornost na sljedeće:

– Obavezno se treba pridržavati maksimalnih dimenzija akumulatora.
– Pri punjenju elektrolitskih akumulatora sjedalo se mora podići uvis.
– Pri punjenju elektrolitskih akumulatora moraju se poštivati propisi proizvođača.

Istovar

Napomena

Za trenutačno isključivanje svih funkcija izvucite crveni akumulatorski utikač.

➔ Prerežite i odstranite plastičnu vrpcu ambalaže.
➔ Zateznu učvrsnu vrpcu skinite s učvrsnih mjesta.
➔ Odvrnite označene četiri donje daske palete učvršćene vijcima.
➔ Daske postavite na rub palete tako da se nalaze ispred kotača uređaja. Učvrstite daske vijcima.

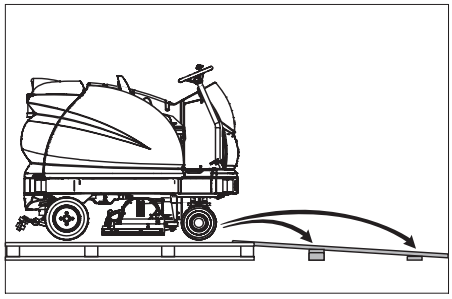

➔ Podloške priložene u pakiranju gurnite pod rampu da je podupiru.
➔ Skinite drvene kocke za učvršćivanje kotača te ih gurnute pod rampu.
➔ Utaknite akumulatorski utikač.

➔ Prekidač s ključem prebacite u položaj "1".
➔ Aktivirajte prekidač za odabir smjera vožnje pa uređaj lagano svezite niz rampu.
➔ Prekidač s ključem prebacite u položaj "0".

Montiranje četki

BD izvedba

Prije stavljanja u pogon moraju se montirati pločaste četke (vidi pod "Radovi na održavanju").

BR izvedba

Četke su montirane.

Montiranje usisne konzole

➔ Usisnu konzolu postavite u njen ovjes tako da se limeni profil nalazi iznad ovjesa.
➔ Pritegnite križne držače.

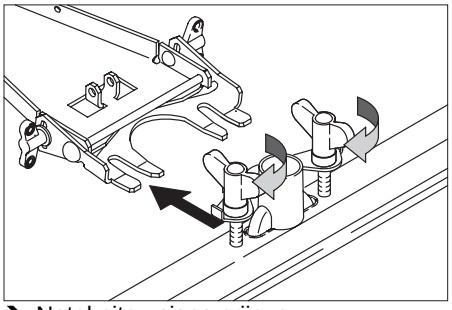

➔ Nataknite usisno crijevo.

U radu

Napomena

Za trenutačno isključivanje svih funkcija izvucite crveni akumulatorski utikač.
Radi upoznavanja s uređajem izvedite nekoliko pokusnih vožnji na za to prikladnom mjestu.

Provjera pozicijske kočnice

⚠ ***Opasnost***

Opasnost od nesreća. Prije svake uporabe mora se na ravnom terenu provjeriti ispravnost pozicijske kočnice.
➔ Sjednite na sjedalo.
➔ Prekidač s ključem prebacite u položaj "1".
➔ Odaberite smjer vožnje.
➔ Lagano pritisnite voznu pedalu.
Kočnica mora čujno otpustiti (indikator pozicijske kočnice na komandnom pultu se gasi). Uređaj se na ravnom terenu mora polako pokrenuti. Ako se pedala pusti, kočnica se čujno aktivira. Ukoliko do toga ne dođe, mora se prekinuti rad s uređajem i pozvati servisna služba.

Kočnice

⚠ ***Opasnost***

Opasnost od nesreća. Ukoliko uređaj ne koči postupite kako slijedi:
➔ Ako se uređaj na kosini od preko 2 % nagiba ne zaustavi pri puštanju vozne pedale, onda se akumulatorski utikač iz sigurnosnih razloga smije izvući radi isključivanja u nuždi samo onda, ako je propisana mehanička funkcija pozicijske kočnice pri svakom stavljanju uređaja u pogon prethodno provjerena.
➔ Na kosinama ispod 2% nagiba potrebno je u svakom slučaju izvući akumulatorski utikač.
➔ Nakon zaustavljanja (na ravnoj površini) uređaj treba isključiti i nazvati servisnu službu!
– Dodatno treba obratiti pozornost na naputke za održavanje kočnica.

Vožnja

⚠ ***Opasnost***

Opasnost od prevrtanja na prevelikim usponima.
➔ *Dopušteno je savladavati samo uspone do 10% u smjeru vožnje.*
Postoji opasnost od prevrtanja pri prebrzoj vožnji u zavojima.
Opasnost od zanošenja na mokroj podlozi.
➔ *U zavojima treba voziti polako.*
Opasnost od prevrtanja na nestabilnoj podlozi.
➔ *Uređaj koristite isključivo na stabilnima podlogama.*
Opasnost od prevrtanja pri prevelikom bočnom nagibu.
➔ *Dopušteno je savladavanje poprečnih kosina u odnosu na smjer kretanja od maksimalno 10%.*

Napomena

Uređaj je tako konstruiran da blok četki izviruje s desne strane. To omogućava pregledan rad i čišćenje uz rubove.
➔ Sjednite na upravljačko mjesto te prekidač s ključem postavite u položaj "1".
➔ Smjer vožnje odaberite pomoću odgovarajućeg prekidača na komandnom pultu.
➔ Brzina vožnje se određuje pritiskom na voznu pedalu.
➔ Uređaj se zaustavlja puštanjem vozne pedale.

Napomena

Smjer kretanja možete mijenjati i tijekom vožnje. Na taj je način moguće višekratnom vožnjom naprijed-natrag očistiti i jako zaprljana mjesta.

Preopterećenje

Kod preopterećenja se motor nakon određenog vremena isključuje. Na zaslonu se pojavljuje poruka smetnje.
U slučaju pregrijavanja upravljačke jedinice dotični agregat se isključuje.
➔ Ostavite uređaj da se ohladi u trajanju od najmanje 15 minuta.
➔ Prekidač s ključem prebacite u položaj "0".
➔ Pričekajte trenutak.
➔ Prekidač s ključem prebacite u položaj "1".

Punjenje radnih medija

Sredstvo za pranje

⚠ ***Upozorenje***

Opasnost od oštećenja. Koristite samo preporučena sredstva za pranje. Za druga sredstva za pranje korisnik na sebe preuzima povećani rizik od nesreća i remećenja sigurnosti pri radu.
Koristite samo sredstva za pranje koja ne sadrže otapala, solnu i fluorovodičnu kiselinu.

Napomena

Ne primjenjujte sredstva za pranje koja jako pjene.
Preporučena sredstva za pranje:

Primjena	Sredstvo za pranje
Redovito čišćenje svih podova otpornih na vodu	RM 780 RM 746
Redovito čišćenje sjajnih površina (npr. granita)	RM 755 ES
Redovito i temeljno čišćenje industrijskih podova	RM 69 ASF
Redovito i temeljno čišćenje podova od fine keramike	RM 753
Redovito i temeljno čišćenje podova u sanitarnim prostorijama	RM 751
Čišćenje i dezinfekcija u sanitarnim prostorijama	RM 732
Skidanje slojeva sa svih podova otpornih na alkalije (npr. PVC)	RM 752
Skidanje slojeva linoleumskih podova	RM 754

Svježa voda

➔ Otvorite poklopac spremnika svježe vode.
➔ Dolijte svježu vodu (maksimlno 60°C) do 15 cm ispod ruba spremnika.
➔ Dodajte sredstvo za pranje.
➔ Zatvorite poklopac spremnika svježe vode.

Napomena

Prije prvog puštanja u rad u potpunosti napunite spremnik svježe vode kako bi se odzračili vodovi za vodu.

Rad bez automatskog dozatora sredstva za pranje

Pri radovima u higijenskim područjima (npr. bolnice, pogoni za živežne namirnice) i za temeljno čišćenje jako zaprljanih podova.
➔ Otvorite zatvarač spremnika svježe vode.
➔ Dolijte svježu vodu (maksimlno 60°C) do donjeg ruba nastavka za punjenje.

➔ Dodajte sredstvo za pranje. Obratite pozornost na upute za doziranje.

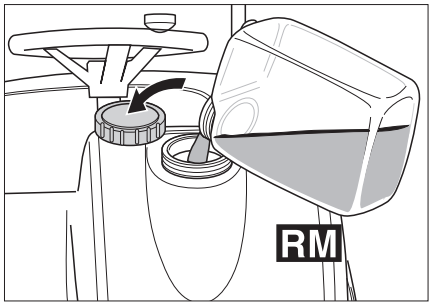

➔ Zatvorite zatvarač spremnika svježe vode.

Dozator sredstva za pranje (opcija)

Svježoj se vodi na putu do bloka čistača pomoću dozatora dodaje sredstvo za pranje.

⚠ ***Upozorenje***

Opasnost od oštećenja dozatora. Sredstvo za pranje se ne smije dodavati u spremnik svježe vode.

Napomena

Dozatorom se može dodati maksimalno 3% sredstva za pranje.

➔ Bocu sa sredstvom za pranje postavite u držač na prednjoj strani spremnika svježe vode.

➔ Odvijte poklopac boce.

➔ Usisno crijevo dozatora ugurajte u bocu. Pazite pritom da se mrežica usisnog crijeva nalazi na dnu boce.

➔ Bocu zatvorite poklopcem dozatora.

Razina napunjenosti boce može se vidjeti kroz vertikalno kontrolno okno.
Ako se razina napunjenosti približava dnu boce:

➔ dopunite bocu sredstvom za pranje, odnosno zamijenite je.

⚠ ***Upozorenje***

Ako treba promijeniti tip sredstva za pranje, prethodno se usisno crijevo mora potpuno isprati svježom vodom (u trajanju od 60 sekundi maksimalnom količinom vode i doziranjem od 3%), kako bi se sprječile kemijske reakcije.

Napomena

Isprazni li se boca sredstva za pranje do kraja, neophodno je aktivirati dozator sredstva za pranje u trajanju od 60 sekundi s maksimalnom količinom vode i doziranjem od 3%, kako bi se usisno crijevo ponovo u potpunosti napunilo.

Napomena

Pri dopunjavanju odnosno zamjeni boce sa sredstvom za pranje stavite usisno crijevo dozatora u otvoren spremnik svježe vode, kako sredstvo za pranje ne bi kapalo na pod.

Napomena

Ako je spremnik svježe vode prazan, prekida se dodavanje sredstva za pranje. Blok čistača nastavlja raditi bez dovoda tekućine.

Napomena

Čim se pumpa za sredstvo za pranje pokrene, to se na zaslonu prikazuje treperećim "C".

Programi za čišćenje

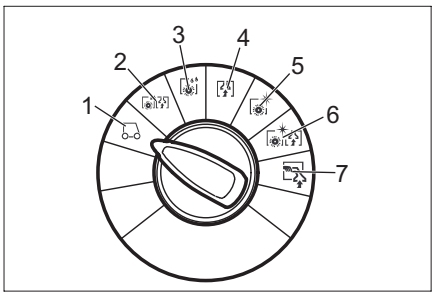

1 Vožnja
Vožnja do mjesta čišćenja.
2 Ribanje i usisavanje
Mokro čišćenje poda i usisavanje prljave vode.
3 Mokro struganje
Mokro čišćenje poda i čekanje da sredstvo za pranje djeluje.
4 Usisivanje
Usisavanje nastale prljavštine.
5 Poliranje
Poliranje poda bez nanošenja tekućine.
6 Ribanje i usisavanje bez nanošenja vode (poliranje i usisavanje)
Poliranje poda bez nanošenja tekućine i usisavanje prašine nastale poliranjem.
7 Ručno čišćenje
Nanošenje tekućine za pranje podno-zidno-stopnom mlaznicom (opcija) i ponovno usisavanje.

Gumb za poziv informacija

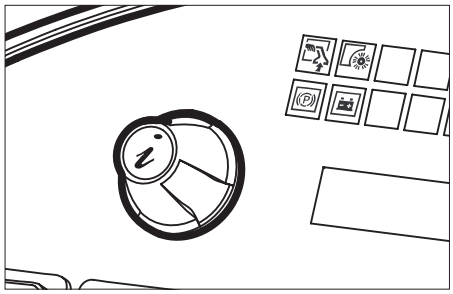

Gumbom za poziv informacija odabiru se polja izbornika i vrše podešavanja.

– Okretanjem udesno/ulijevo kreće se naprijed/natrag kroz izbornik.
– Odabir se potvrđuje pritiskom na gumb.

Postavke

U korisničkom izborniku vrše se podešavanja za različite programe čišćenja. Ovisno o programu čišćenja moguće je podesiti različit broj parametara. Podešavanja se vrše gumbom za poziv informacija.

Korisnički izbornik

➔ Okretanjem deblokirajte prekidač za isključenje u nuždi.

➔ Sjednite na upravljačko mjesto te prekidač s ključem postavite u položaj "1".
Zaslon pokazuje napunjenost akumulatora i razinu svježe vode.

➔ Odaberite program za čišćenje.

➔ Pozovite korisnički izbornik okretanjem gumba za poziv informacija.

➔ Odaberite željeni parametar okretanjem gumba. Trenutno podešena vrijednost predočena je grafički.

➔ Pritisnite gumb za poziv informacija; grafički prikaz treperi.

➔ Parametar podesite okretanjem gumba između „min“ i „max“.

➔ Promijenjenu podešenost potvrdite pritiskom na gumb i pričekajte dok se promijenjena vrijednost ne preuzme automatski.

Napomena

Ukoliko se odabrani parametar ne promjeni u roku od 10 sekundi, zaslon se ponovo vraća na prikaz napunjenosti akumulatora i razine svježe vode.
Isti parametri se u svakom programu čišćenja mogu individualno podesiti.
Tlak nalijaganja četki moguće je na uređaju u pokretu podesiti u programima ribanje i usisavanje, mokro struganje, poliranje i poliranje s usisavanjem.
Sve podešenosti ostaju pohranjene i onda ako uređaj ostane bez struje.

Vraćanje parametara na početnu vrijednost

➔ U korisničkom izborniku odaberite polje "Preuzimanje početnih vrijednosti“ okretanjem gumba za poziv informacija.

➔ Pritisnite gumb za poziv informacija. Ponovo se uspostavlja tvornička podešenost svih parametara za svaki program čišćenja.

Podesivi parametri	min:korak:maks	Primjedba
količina vode	1:1:8	1=min., 8=maks.
doziranje sredstva za pranje (opcija)	0,5%:0,5%:3%	0,5=min., 3=maks.
pritiskanje četki	0:1:8	0=min., 8=maks.
FACT (broj okretaja četki)	–	Power, Whisper, Fine Clean
naknadni hod četki nakon zaustavljanja	0s:1s:3s	od zaustavljanja do podizanja
brzina napredovanja radova	1:1:8	1=1km/h, 8=6km/h

U donjoj tablici su navedene tvorničke postavke parametara za programe čišćenja. Ukoliko nisu unijete nikakve vrijednosti, to znači da se dotični parametar ne može podešavati u navedenom programu.

Tvorni ka postavka

min ■■■■■□□ max	koli ina vode	pritiskanje etki	brzina napredovanja radova
Ribanje i usisavanje	5	4	4
Mokro struganje	5	4	4
Suho usisavanje	–	–	4
Poliranje	–	4	4
Poliranje i usisavanje	–	4	4

	doziranje sredstva za pranje (opcija)	FACT (broj okretaja etki)	naknadni hod etki
Ribanje i usisavanje	1%	P	2s
Mokro struganje	1%	P	2s
Poliranje	–	P	0s
Poliranje i usisavanje	–	P	0s
P=Power Clean			

Uklju ivanje dozatora sredstva za pranje (opcija)

➔ Pritisnite prekidač dozatora sredstva za pranje.

Sredstvo za pranje se dodaje automatski.

Napomena

Doziranje sredstva za pranje se može podesiti u korisničkom izborniku.

Napomena

Čim se pumpa za sredstvo za pranje pokrene, to se na zaslonu prikazuje treperećim "C".

Podešavanje usisne konzole

Nakrivljenost

Za poboljšanje rezultata usisavanja na popločanim podnim površinama usisna se konzola može zakrenuti do najviše 5°.

➔ Otpustite križne držače.

➔ Okrenite usisnu konzolu.

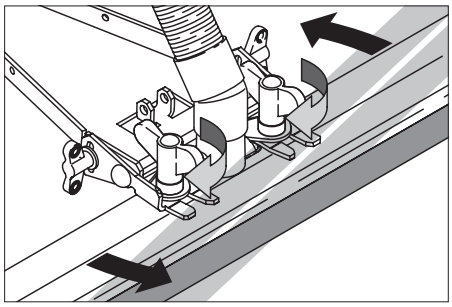

➔ Pritegnite križne držače.

Nagib

Ako je rezultat usisavanja nezadovoljavajući, moguće je promijeniti nagib ravne usisne konzole.

➔ Otpustite leptir matice.

➔ Nagnite usisnu konzolu.

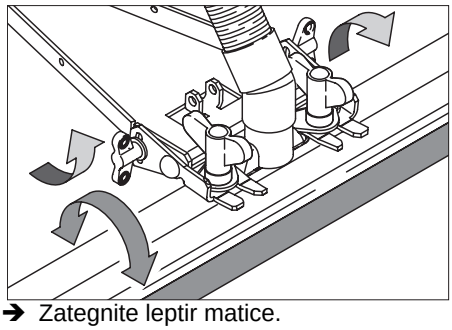

➔ Zategnite leptir matice.

Pražnjenje spremnika

Ispuštanje prljave vode

Napomena

Preljev spremnika prljave vode. Ako je spremnik prljave vode pun usisna turbina se isključuje, a indikator "punog spremnika prljave vode" treperi. Svi programi čišćenja s usisavanjem su blokirani u trajanju od jedne minute. Ispraznite spremnik prljave vode.

⚠ Upozorenje

Pridržavajte se lokalnih propisa za zbrinjavanje otpadne vode.

➔ Izvadite ispusno crijevo iz držača te ga spustite nad prikladni sabirnik.

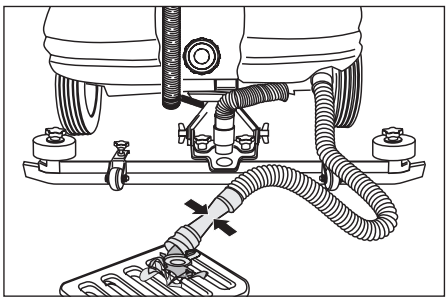

➔ Otvorite dozirnik te prljavu vodu ispusite kroz ispusno crijevo.

➔ Spremnik prljave vode isperite čistom vodom.

Ispuštanje svježe vode

➔ Odvojite crijevni priključak za ispuštanje svježe vode te ga postavite nad prikladni sabirnik.

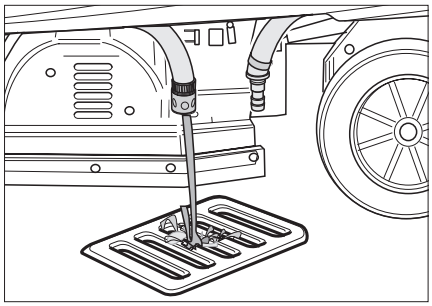

Transport

⚠ Opasnost

Opasnost od ozljeda! Uređaj se radi utovara i istovara smije voziti na nagibima do maksimalno 10%. Vozite polako.

➔ Za transport uređaja na nekom nosećem vozilu pričvrstite ga zateznim remenjem/užadima kako ne bi pomijerao.

BD izvedba

➔ Izvadite pločaste četke iz bloka četki.

Njega i održavanje

⚠ Opasnost

Opasnost od ozljeda! Prije svih radova na uređaju prebacite prekidač s ključem na "0" i izvucite ključ. Izvucite akumulatorski utikač.

Napomena

Nakon isključivanja usisna turbina radi još neko vrijeme. Radove na održavanju obavljajte tek kad se usisna turbina potpuno zaustavi.

➔ Ispustite i zbrinite prljavu i preostalu svježu vodu.

Plan održavanja

Nakon svake primjene

⚠ Upozorenje

Opasnost od oštećenja. Uređaj ne prskajte vodom i ne primjenjujte nagrizajuća sredstva za pranje.

➔ Ispustite prljavu vodu.

➔ Spremnik prljave vode isperite čistom vodom.

➔ Provjerite mrežicu za skupljanje vlakana te je po potrebi očistite.

➔ Samo BR izvedba: Izvadite i ispraznite spremnik grube prljavštine.

➔ Uređaj prebrišite izvana vlažnom krpom natopljenom u otopinu blagog sredstva za pranje.

➔ Očistite gumice za prikupljanje i usisavanje prljavštine, provjerite im pohabanost te ih po potrebi zamijenite.

➔ Provjerite istrošenost četki, po potrebi ih zamijenite.

➔ Napunite akumulator.

Mjesečno

➔ Provjerite oksidaciju polova akumulatora, po potrebi ih iščetkajte i premažite odgovarajućom mašću. Pazite na pričvršćenost spojnih kabela.
➔ Očistite brtvila između spremnika prljave vode i poklopca, provjerite zabrtvljenost i po potrebi zamijenite.
➔ Provjerite ispravnost pozicijske kočnice.
➔ Kod akumulatora koji se moraju održavati provjerite koncentraciju kiseline u ćelijama.
➔ Očistite tunel sa četkama (samo BR izvedba).

Godišnje

➔ Uređaj predajte servisnoj službi radi provođenja propisanog tehničkog pregleda.

Radovi na održavanju

Ugovor o servisiranju

Radi osiguranja pouzdanog rada stroja možete s nadležnim prodajnim uredom Kärcher sklopiti ugovor o servisiranju.

Zamjena gumica za usisavanje prljavštine

➔ Skinite usisnu konzolu.
➔ Otpustite križne držače.

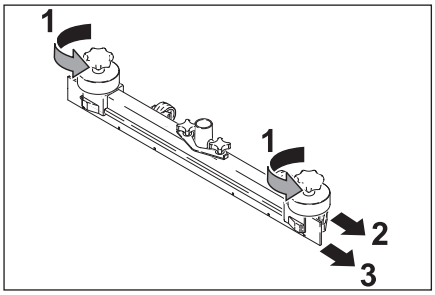

➔ Skinite plastične dijelove.
➔ Skinite gumice za usisavanje.
➔ Ugurajte nove gumice.
➔ Nataknite plastične dijelove.
➔ Pritegnite križne držače.

Zamjena valjkaste četke

➔ Otpustite leptir matice.
➔ Skinite poklopac ležaja.

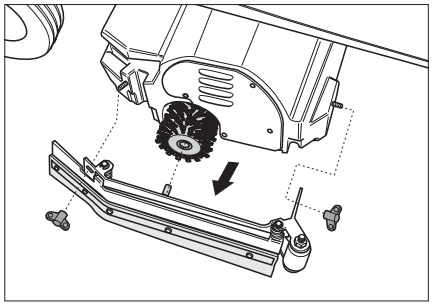

➔ Izvadite staru i postavite novu valjkastu četku (obratite pozornost na šesterokutne prihvatnike valjkaste četke).

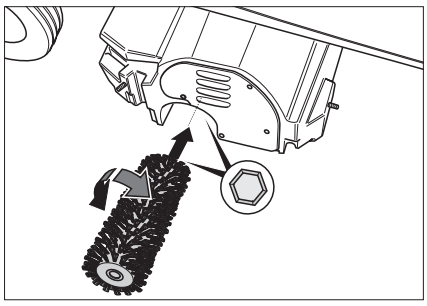

➔ Vratite poklopac ležaja.
➔ Zategnite leptir matice.
➔ Postupak ponovite na suprotnoj strani.

Zamjena pločastih četki

➔ Podignite pločaste četke.
➔ Zakrenite ih za oko 45°.
➔ Pločaste četke skinite prema dolje.
➔ Nove pločaste četke se postavljaju obrnutim redoslijedom.

Zaštita od smrzavanja

U slučaju opasnosti od smrzavanja:
➔ Ispraznite spremnik svježe i prljave vode.
➔ Uređaj odložite na mjesto zaštićeno od mraza.

Smetnje

⚠ ***Opasnost***

Opasnost od ozljeda! Prije svih radova na uređaju prebacite prekidač s ključem na "0" i izvucite ključ. Izvucite akumulatorski utikač.

➔ Ispustite i zbrinite prljavu i preostalu svježu vodu.

U slučaju smetnji koje se ne mogu otkloniti uz pomoć ove tablice, pozovite servisnu službu.

Zamjena osigurača

Korisnik smije zamijeniti samo plosnate utične osigurače sljedećih karakteristika:
– 7,5A (F1) – opskrba strujom za upravljačku jedinicu i slučaj opasnosti.
– 30A (F4) – opskrba podiznog sklopa i pribora.

Napomena

Neispravne osigurače (F2, F3) smije zamjenjivati samo servisna služba. Ukoliko su ovi osigurači u kvaru, servisna služba mora ispitati uvjete za primjenu stroja kao i cjelokupnu upravljačku jedinicu.

Upravljačka jedinica se nalazi ispod komandnog pulta. Pristup osiguračima se omogućava otvaranjem poklopca na lijevoj strani poda.

➔ Odvijte pričvrsni vijak na gornjem kraju poklopca.
➔ Uklonite poklopac.
➔ Zamijenite osigurač.
➔ Vratite poklopac.

Napomena

Raspored osigurača je prikazan na unutrašnjoj strani poklopca.

Prikaz smetnje

Na zaslonu se u taktu od 4 sekunde naizmjenično prikazuju postojeće smetnje (primjer:

Smetnja funkcije
struganja H1/022

Ako se greške nakon 4 sekunde još uvijek prikazuju na zaslonu, treba postupiti kako slijedi:
➔ Prekidač s ključem prebacite u položaj "0".
➔ Pričekajte da se ugasi tekst na zaslonu.
➔ Prekidač s ključem prebacite u položaj "1".

Tek ako se greška ponovo pojavi, poduzmite mjere za njezino otklanjanje po navedenom redoslijedu. Pritom prekidač s ključem mora biti u položaju "0", a akumulatorski utikač izvađen.

➔ Ako se greška ne da otkloniti, obratite se servisnoj službi i navedite očitanu/-a šifru/-e greške (u primjeru H1/022).

Smetnje koje se prikazuju na zaslonu

Prikaz na zaslonu		Uzrok	Otklanjanje
Prekidač sjedala je otvoren	seat switch open	Kontaktni prekidač sjedala vozača nije aktiviran.	Uređaj radi samo ako vozač sjedi na sjedalu.
Pustite voznu pedalu!	release throttle?	Pri uključivanju prekidača s ključem pritisnuta je vozna pedala.	Prije uključivanja prekidača s ključem morate skloniti nogu sa vozne pedale. Pojavljuje li se greška usprkos tome, nazovite servisnu službu.
Akumulator se ispraznio -> napunite!	battery empty -> charge!	Dostignut je minimalni napon akumulatora. Agregati za čišćenje se više ne mogu uključiti. Aktivirati se mogu još samo vozni pogon i svjetla.	Uređaj odvezite do stacionarnog punjača i napunite akumulator.
Akumulator je potpuno ispražnjen	battery totally discharged!	Akumulator je ispražnjen više nego što to njegov kapacitet dopušta. Isključuju se svi agregati. Stroj se više ne može uključiti.	Ručno deblokirajte kočnicu prednjih kotača. (Pozor! Uređaj više ne može kočiti!) Ukoliko se kočnica ne može otpustiti, pozovite servisnu službu. Uređaj odgurajte do stacionarnog punjača i napunite akumulator.
Spremnik prljave vode je pun, čišćenje se zaustavlja	sewage tank full cleaning stops	Spremnik prljave vode je pun.	Ispraznite spremnik prljave vode.
Sati rada su vraćeni na nulu!	operating hours set to 0!	Interna greška pri pohranjivanju broja radnih sati. Prilikom ponovnog pokretanja svi radni sati se vraćaju na nulu.	Ništa, samo informacija.
Upravljačka jedinica je vruća! Pustite da se ohladi!	moduletemp. high let cool down!	Upravljačka jedinica je vrela.	Prekidač s ključem prebacite u položaj "0". Pričekajte najmanje 10 minuta. Prekidač s ključem prebacite u položaj "1".
Vozni motor je vruć! Pustite da se ohladi!	drive motor hot! let cool down!	Vozni motor je pregrijan uslijed vožnje na usponu ili zbog blokirane kočnice.	Prekidač s ključem prebacite u položaj "0". Pričekajte najmanje 10 minuta. Prekidač s ključem prebacite u položaj "1". Uređaj po mogućnosti vozite samo po ravnom terenu. Po potrebi provjerite pozicijsku kočnicu i voznu pedalu.
Kontaktor je otvoren!!	contactor open!!	Greška u upravljačkoj jedinici.	Prekidač s ključem prebacite u položaj "0". Pričekajte najmanje 10 sekundi. Prekidač s ključem prebacite u položaj "1".
Isključivanje, nema napajanja bus-sustava	Shutdown, missing bus supply		Obavijestite servisnu službu.

Smetnje bez prikaza na zaslonu

Smetnja	Otklanjanje
Uređaj se ne može pokrenuti	Utaknite akumulatorski utikač.
	Prekidač s ključem prebacite u položaj "1".
	Provjerite i po potrebi zamijenite osigurač F1. *
	Provjerite i po potrebi napunite akumulator.
Nedovoljna količina vode	Provjerite razinu svježe vode i po potrebi dopunite spremnik.
	Provjerite da crijeva nisu začepljena te ih po potrebi očistite.
	Očistite filtar svježe vode.
Nedovoljan učinak usisavanja	Očistite brtvila između spremnika prljave vode i poklopca, provjerite zabrtvljenost i po potrebi zamijenite.
	Očistite plosnati naborani filtar na usisnim nastavcima usisne turbine.
	Očistite gumice za usisavanje prljavštine na usisnoj konzoli, po potrebi ih zamijenite.
	Provjerite da usisno crijevo nije začepljeno te ga po potrebi očistite.
	Provjerite zabrtvljenost usisnog crijeva te ga po potrebi zamijenite.
	Provjerite je li poklopac crijeva za ispuštanje prljave vode zatvoren.
	Provjerite podešenost usisne konzole.
Nezadovoljavajući rezultat čišćenja	Podesite tlak nalijeganja.
	Provjerite istrošenost četki, po potrebi ih zamijenite.
Četke se ne vrte	Smanjite tlak nalijeganja.
	Provjerite da neko strano tijelo ne blokira četke te ga otklonite.
Opcionalno rotirajuće i/ili radno svjetlo ne svijetli	Provjerite i po potrebi zamijenite osigurač F4. *
* Osigurači se nalaze u plosnatim utičnim kutijama na razvodnoj ploči, a dostupni su nakon otvaranja poklopca.	

Pribor

Oznaka	Br. dijela BR 75/140	Br. dijela BR 90/140	Opis	kom.	Uređaju je potrebno kom. BR 75 (BR 90)
bijela (mekana) valjkasta četka	6.906-496	6.906-010	Za poliranje i redovito čišćenje osjetljivih podova.	1	2
crvena (srednje mekana, standardna) valjkasta četka	5.762-285	6.906-007	Za redovito čišćenje također i jače zaprljanih podova.	1	2
narančasta (visoka/duboka) valjkasta četka	6.906-495	6.906-009	Za struganje hrapavih podova (sigurnosne pločice itd.).	1	2
zelena (tvrda) valjkasta četka	6.906-494	6.906-008	Za temeljno čišćenje jako zaprljanih podova i za skidanje slojeva podnih obloga (npr. vosak, akrilati).	1	2
crna (jako tvrda) valjkasta četka	6.906-497	6.906-252		1	2
osovina za spužvasti valjak	4.762-316	4.762-189	Za postavljanje spužvastog valjka.	1	2
bijeli (vrlo mekani) spužvasti valjak	6.369-389	6.369-389		20	2 (3)
žuti (mekani) spužvasti valjak	6.369-454	6.369-454	Za poliranje podova.	20	2 (3)
crveni (srednje mekani) spužvasti valjak	6.369-456	6.369-456	Za čišćenje lako zaprljanih podova.	20	2 (3)
zeleni (tvrdi) spužvasti valjak	6.369-455	6.369-455	Za čišćenje normalno do jako zaprljanih podova.	20	2 (3)
gumeni nastavak radnog bloka	5.394-640	5.394-640	Standard	1	2
gumeni nastavak radnog bloka	5.394-754	5.394-754	Iznimno otporno na habanje	1	2

Oznaka	Br. dijela BD 75/140	Br. dijela BD 90/140	Opis	kom.	Uređaju je potrebno kom. BD 75 (BD 90)
prirodna (meka) pločasta četka	6.369-492	6.906-056	Za poliranje podova.	1	2
crvena (srednje mekana, standardna) pločasta četka	6.906-346	6.906-054	Za čišćenje lako zaprljanih ili osjetljivih podova.	1	2
crna (tvrda) pločasta četka	6.906-491	6.906-055	Za čišćenje jako zaprljanih podova.	1	2
noseći kotur	6.906-493	6.906-332	Za postavljanje spužvastog diska.	1	2
crveni (srednje mekani) spužvasti disk	6.369-791	6.369-024	Za čišćenje lako zaprljanih podova.	5	2
zeleni (tvrdi) spužvasti disk	6.369-790	6.369-023	Za čišćenje jako zaprljanih podova.	5	2
crni (jako tvrdi) spužvasti disk	6.369-789	6.369-022	Za čišćenje jako zaprljanih podova.	5	2
sivi gumeni nastavak	6.273-214	6.273-214	Standard	20	2 (3)
gumeni nastavak otporan na ulje	6.273-208	6.273-208	otporan na ulje	20	2 (3)
ravna usisna konzola	4.777-049	4.777-049	Standard	1	1
zakrivljena usisna konzola	4.777-056	4.777-056	Standard	1	1
gumeni nastavak radnog bloka	5.394-640	5.394-640	Standard	1	2
gumeni nastavak radnog bloka	5.394-754	5.394-754	Iznimno otporno na habanje	1	2

Dodatni sklopovi

dodatak za usisavanje s prskanjem	2.640-186	Olakšava čišćenje teško dostupnih mjesta.
dodatak za recirkulacijski rad	2.640-201	Produžava trajanje rada bez dopunjavanja.
dodatna zaštitna nadstrešnica (samo BR/BD 90/140)	2.640-185	Štiti od padajućih predmeta.
dodatno rotirajuće svjetlo	2.640-108	
dodatno radno svjetlo	2.640-109	
dodatni naslon za leđa	2.640-681	

Tehni þki podaci

		BR 90/140 R	BR 75/140 R Eco	BD 90/140 R	BD 75/140 R Eco
Snaga					
Nazivni napon	V	24	24	24	24
Kapacitet akumulatora	Ah (5h)	400	240	400	240
Prosječna potrošnja energije	W	3100	2100	2800	2100
Snaga voznog motora (nazivna snaga)	W	600	600	600	600
Snaga usisnog motora	W	800	800	800	800
Snaga motora za četke	W	2x 750	2x 600	2x 600	2x 600
Usisivanje					
Snaga usisavanja, protok zraka	l/s	28	28	28	28
Snaga usisavanja, podtlak	kPa	14	14	14	14
ýetke za þišüenje					
Radna širina	mm	900	750	900	750
Promjer četki	mm	110	110	460	400
Broj okretaja četki	1/min	1300	1200	180	160
Dimenzije i težine					
Brzina vožnje (maks.)	km/h	6	6	6	6
Savladavanje uspona (maks.)	%	10	10	10	10
Teoretski površinski učinak	m²/h	3000	3000	3600	3600
Zapremnina spremnika svježe/prljave vode	l	140/140	140/140	140/140	140/140
Duljina	mm	1550	1550	1550	1550
Širina	mm	940	870	940	870
Visina	mm	1340	1340	1340	1340
Težina (sa/bez akumulatora)	kg	550/230	550/230	550/230	550/230
Emisija buke					
Razina zvučnog tlaka (EN 60704-1)	dB(A)	70	70	70	70
Vibracije stroja					
Ukupna vrijednost oscilacija (ISO 5349)					
Ruke, upravljač	m/s²	0,1	0,1	0,1	0,1
Noge, vozna pedala	m/s²	0,1	0,1	0,1	0,1
Sjedalo	m/s²	0,1	0,1	0,1	0,1

EZ izjava o uskla ýenosti

Izjavljujemo da navedeni stroj u svojoj zamisli i konstrukciji te kod nas korištenoj izvedbi odgovara osnovnim sigurnosnim i zdravstvenim zahtjevima u skladu s dolje navedenim direktivama Europske Zajednice. Ova izjava gubi valjanost u slučaju izmjene stroja koja nisu ugovorene s nama.
PROIZVOD: Samohodni uređaj za čišćenje podova
TIP: 1.246-xxx, 1.480-xxx
Odgovarajuće direktive EZ:
98/37/EZ73/23/EEZ (+93/68/EEZ)89/336/EEZ (+91/263/EEZ, 92/31/EEZ, 93/68/EEZ)
Primijenjeni usklađeni standardi:
DIN EN 60 335-1DIN EN 60 335-2-29
DIN EN 60 335-2-72
DIN EN 55 014-1: 2000 + A1: 2001 + A2: 2002DIN EN 55 014-2: 1997 + A1: 2001DIN EN 61 000-3-2: 2000DIN EN 61 000-3-3: 1995 + A1: 2001
Primijenjeni nacionalni standardi:
--
Internim je mjerama osigurano da serijski uređaji uvijek odgovaraju zahtjevima aktualnih direktiva EZ i primjenjenih standarda. Potpisnici rade po nalogu i s ovlaštenjem poslovodstva.

5.957-712 (01/05)

Alfred Kärcher Kommanditgesellschaft. Sjedište Winnenden. Registracijski sud: Waiblingen, HRA 169.
Osobno odgovoran član društva. Kärcher Reinigungstechnik GmbH. Sjedište Winnenden, 2404 Registracijski sud Waiblingen, HRB
Direktor: dr. Bernhard Graf, Hartmut Jenner, Georg Metz

Alfred Kärcher GmbH Co. KG
Cleaning Systems
Alfred-Kärcher-Straße 28-40
P.O. Box 160
D-71349 Winnenden
Tel.:+49 7195 14-0
Faks :+49 7195 14-2212

H. Jenner i.V. S. Reiser

Jamstvo

U svakoj zemlji važe jamstveni uvjeti koje je izdala naša nadležna organizacija za distribuciju. Eventualne smetnje na stroju za vrijeme trajanja jamstva uklanjamo besplatno ukoliko je uzrok greška u materijalu ili proizvodnji. U slučaju koji podliježe garanciji obratite se, uz prilaganje potvrde o kupnji, Vašem prodavaču ili najbližoj ovlaštenoj servisnoj službi.

Izvedba s punja þem

Sigurnosni napuci

Prije korištenja punjača obavezno pročitajte ove radne upute i upravljate se prema njima. Obratite pozornost i na naputke proizvođača akumulatora.

⚠ ***Opasnost***

– *Akumulatore i punjač držite van domašaja djece.*
– *Utikač punjača se ne smije mijenjati.*
– *Punjač se smije koristiti samo s preporučenim akumulatorima. Priključe li se pogrešni akumulatori na punjač, može doći do prekomjernog otplinjavanja akumulatora, pa i do eksplozije.*
– *Punjač se smije koristiti samo u tvornički navedenom položaju.*

Namjensko korištenje

Ovaj punjač koristite isključivo u skladu s navodima ovih radnih uputa.

– Punjač se smije koristiti samo za punjenje besprijekorno ispravnih olovnih pogonskih akumulatora.
– Punjač se smije koristiti samo za olovne pogonske akumulatore predviđene za napon električne mreže od 24 V.
– Punjač smije raditi samo ukoliko je sa strane električne mreže osiguran na odgovarajući način: taljivim osiguračem od najmanje 10 A gL ili automatskim osiguračem od najmanje 10 A (B ili C karakteristika).

Indikatori

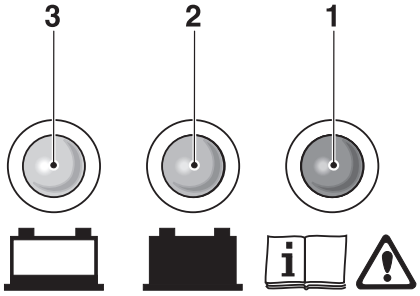

1 svijetli crveni LED = smetnja punjača/ akumulatora, obavijestite servisnu službu
2 svijetli zeleni LED = akumulator je pun
3 svijetli žuti LED = akumulator se puni

Stavljanje u pogon

⚠ ***Opasnost***

Opasnost od eksplozije!

– *Akumulatore nemojte koristiti na otvorenom prostoru, na prometnim cestama, u prostorijama gdje postoji opasnost od eksplozije niti gde ima električno vodljive prašine.*
– *Pri punjenju akumulatora mogu nastati eksplozivne tvari. U blizini akumulatora i punjača je zabranjeno pušenje. Spriječite vatru i iskrenje.*
– *Pri punjenju akumulatora prorezi za prozračivanje uređaja ne smiju biti prekriveni. Tijekom postupka punjenja poklopac uređaja za čišćenje treba držati otvorenim.*

➔ Strujni utikač punjača priključite na uzemljenu utičnicu električne mreže od 230 V. Punjenje se pokreće automatski.

Održavanje

Punjač nije potrebno održavati. Budući da neki dijelovi podliježu habanju preporučujemo da ga redovito dajete odgovarajućoj stručnoj osobi na pregled. Uređaj smiju otvarati i popravljati samo električari. Molimo Vas da se obratite Vašoj servisnoj službi.

Tehni þki podaci

Napon el. mreže	220-230 V, 50 Hz
Izlazni napon	24 V
Izlazna struja	maks. 50 A
Izlazna struja Eco	maks. 36 A
Karakteristična krivulja punjenja	IUIa s funkcijom održavanja razine napunjenosti
Okolna temperatura	0-40 °C
Vlažnost zraka, bez stvaranja kondenzata	0-90%
Težina	5,5 kg
Stupanj zaštite	IP 20
Stupanj zaštite	I
Dimenzije (V x Š x D)	85x219x308 mm

Poštovani kup þe,

Pre prve upotrebe Vašeg uređaja pročitajte ovo uputstvo za upotrebu i ravnajte se prema njemu. Ovo uputstvo za rad sačuvajte za kasniju upotrebu ili za sledećeg vlasnika.

Pregled sadržaja

Sigurnosne napomene	266
Funkcija	266
Namensko korišćenje	266
Zaštita čovekove okoline, otklanjanje u otpad	266
Komandni i funkcioni elementi	267
Pre upotrebe	269
Rad	270
Nega i održavanje	273
Smetnje	273
Pribor	275
Tehnički podaci	276
Izjava o usklađenosti sa propisima EZ	276
Garancija	276
Varijanta sa punjačem	277

Sigurnosne napomene

Pre prvog korišćenja uređaja pročitajte i uzmite u obzir ovo radno uputstvo kao i priloženu brošuru sa sigurnosnim napomenama za uređaje za čišćenje četkanjem i ekstraktore br. 5.956-251 i postupajte u skladu sa njima.
Rad sa uređajem je dozvoljen na površinama sa nagibom do najviše 10%. Ure ÿaj sme raditi samo ako je rezervoar prljave vode nagnut prema napred, a svi poklopci zatvoreni.

Sigurnosni elementi

Bezbednosni uređaji služe za zaštitu korisnika i zato ne smeju da se menjaju ili da se njihova funkcija zaobilazi.

Akumulatorski utika þ/ isklju þenje u nuždi

Za momentalno isključivanje svih funkcija izvucite akumulatorski utikač.

Sigurnosni prekida þ

Sigurnosni prekidač isključuje vozni motor sa zakašnjenjem od 1,5 sekunde, kad korisnik za vreme rada ustane sa sedišta.

Simboli

U ovom radnom uputstvu se koriste sledeći simboli:

⚠ ***Opasnost***

Ukazuje na neposredno preteću opasnost. Pri neuvažavanju ovog upozorenja može doći do izuzetno teških povreda ili čak smrti.

⚠ ***Upozorenje***

Ukazuje na neku eventualno opasnu situaciju. Pri neuvažavanju ovog upozorenja može doći do lakih povreda ili materijalne štete.

Napomena

Označava preporuke za upotrebu i važne informacije.

Funkcija

Ovaj uređaj se koristi za mokro čišćenje ili poliranje ravnih podova.

– Podešavanjem količine vode, pritiska naleganja i broja obrtaja četki, količine deterdženta kao i brzine kretanja uređaj lako može da se prilagodi tako da udovoljava različitim zahtevima čišćenja.
– Radna širina od 750 mm (BR/BD 75/140) odnosno 900 mm (BR/BD 90/140) kao i prihvatna zapremina rezervoara sveže i prljave vode od po 140 l omogućavaju efektivno čišćenje uz dugotrajnu primenu.
– Uređaj je samohodan, vozni motor se napaja iz akumulatora.
– Akumulatori se mogu puniti uz pomoć punjača preko utičnice za napon od 230 V.
– Akumulator i punjač su kod varijanti sa punjačen priloženi uz uređaj.

Napomena

Zavisno od zahteva čišćenja uređaj može da se opremi različitim priborom.
Zatražite naš katalog ili posetite našu Internet stranicu pod www.kaercher.com.

Namensko koriš üenje

Ovaj uređaj koristite isključivo u skladu sa navodima ovog radnog uputstva.

– Uređaj sme da se koristi isključivo za čišćenje glatkih podova koji nisu osetljivi na vlagu niti poliranje.
– Raspon radne temperature je između +5°C i +40°C.
– Uređaj nije prikladan za čišćenje smrznutih podova (npr. u rashladnim komorama).
– Uređaj se sme opremati isključivo originalnim priborom i rezervnim delovima.
– Uređaj je koncipiran za čišćenje podova u unutrašnjim odnosno natkrivenim prostorijama. Kod ostalih oblasti primene mora se proveriti primena alternativnih četki.
– Uređaj nije predviđen za čišćenje javnih saobraćajnih površina.
– Uređaj se ne sme primenjivati na podovima osetljivim na pritisak. Uzmite u obzir dozvoljenu površinsku opteretivost poda. Površinsko opterećenje uređajem navedeno je u tehničkim podacima.
– Uređaj nije prikladan za primenu u područjima gde postoji opasnost od eksplozija.
– Uređajem se ne smeju skupljati zapaljivi gasovi, nerazređene kiseline niti rastvarači.

U to spadaju benzin, razređivači za boje ili lož ulje, jer se njihovim kovitlanjem i mešanjem sa usisnim vazduhom mogu formirati eksplozivne smese. Osim toga aceton, nerazređene kiseline i razređivači, budući da nagrizaju materijale koji se koriste u uređaju.

Zaštita þovekove okoline, otklanjanje u otpad

	Materijali pakovanja se mogu reciklisati. Molimo Vas da ova pakovanja ne bacate u kućni otpad, već ih predajte kao sekundarne sirovine.
	Stari uređaji sadrže vredne materijale koji se mogu reciklisati te stoga treba da se predaju kao sekundarne sirovine. Baterije, ulje i slični materijali ne smeju dospeti u životnu okolinu. Stoga Vas molimo da stare uređaje zbirnete preko pogodnih sistema skupljanja.

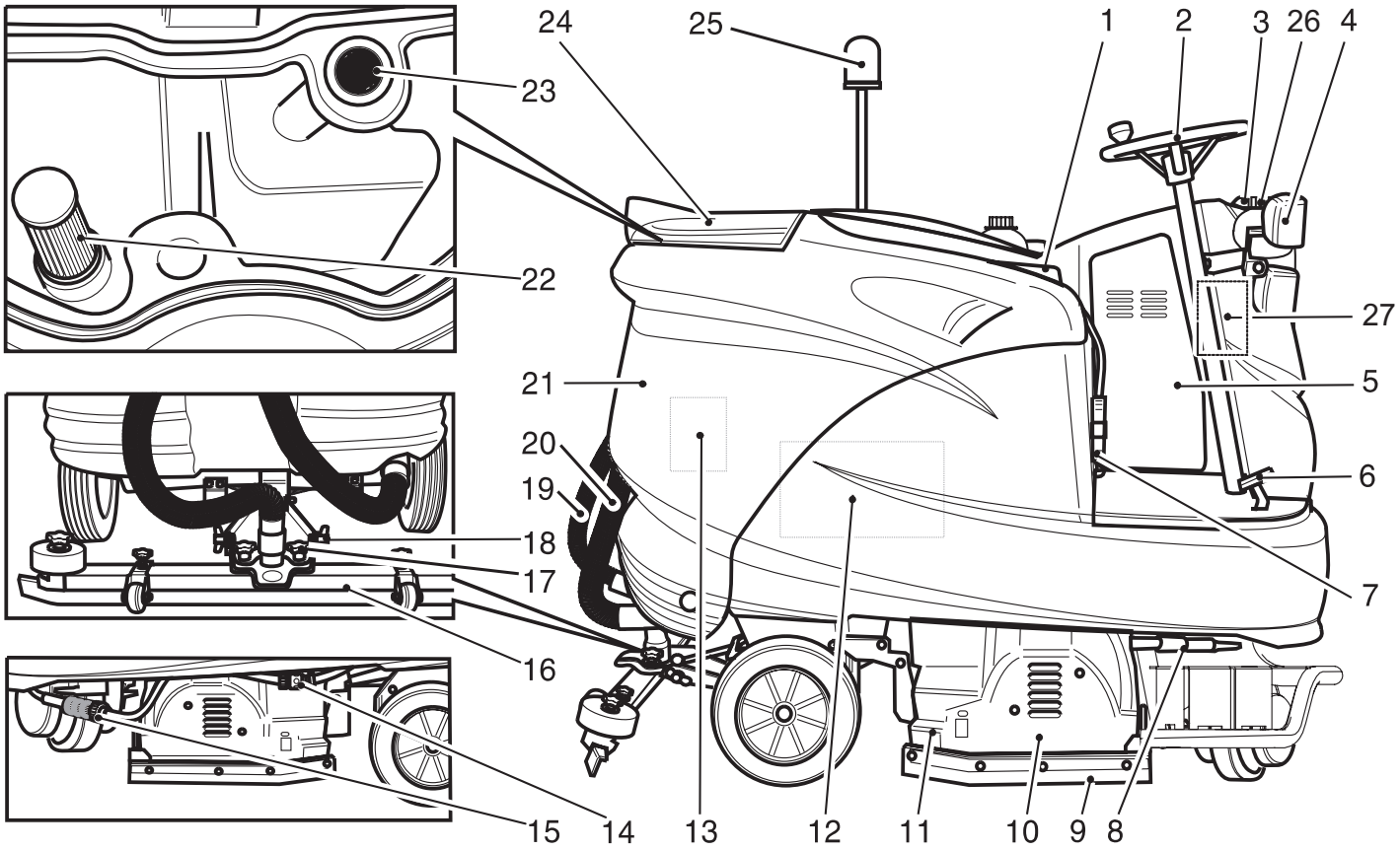

1 Sedište (sa sigurnosnim prekidačem)
2 Upravljač
3 Zatvarač rezervoara sveže vode
4 Svetlo (opcija)
5 Elektronika / upravljačka jedinica
6 Vozna pedala
7 Akumulatorski utikač / isključenje u nuždi
8 Prebacivanje sa recirkulacije na rad sa svežom vodom (opcija)
9 Gumice za prikupljanje prljavštine
10 Blok čistača
11 Rezervoar za grubu prljavštinu (samo BR)
12 Akumulator
13 Usisna turbina
14 Crevni priključak za ispuštanje sveže vode
15 Filter sveže vode
16 Usisna konzola *
17 Križni držači za pričvršćenje usisne konzole
18 Leptir matice za naginjanje usisne konzole
19 Usisno crevo
20 Ispusno crevo prljave vode
21 Rezervoar prljave vode
22 Filter recirkulacije (opcija)
23 Mrežica za skupljanje vlakana
24 Poklopac rezervoara prljave vode
25 Rotirajuće svetlo (opcija)
26 Flaša sa deterdžentom od 2,5 l (opcija)
27 Dozator deterdženta (opcija)

* nije u obimu isporuke

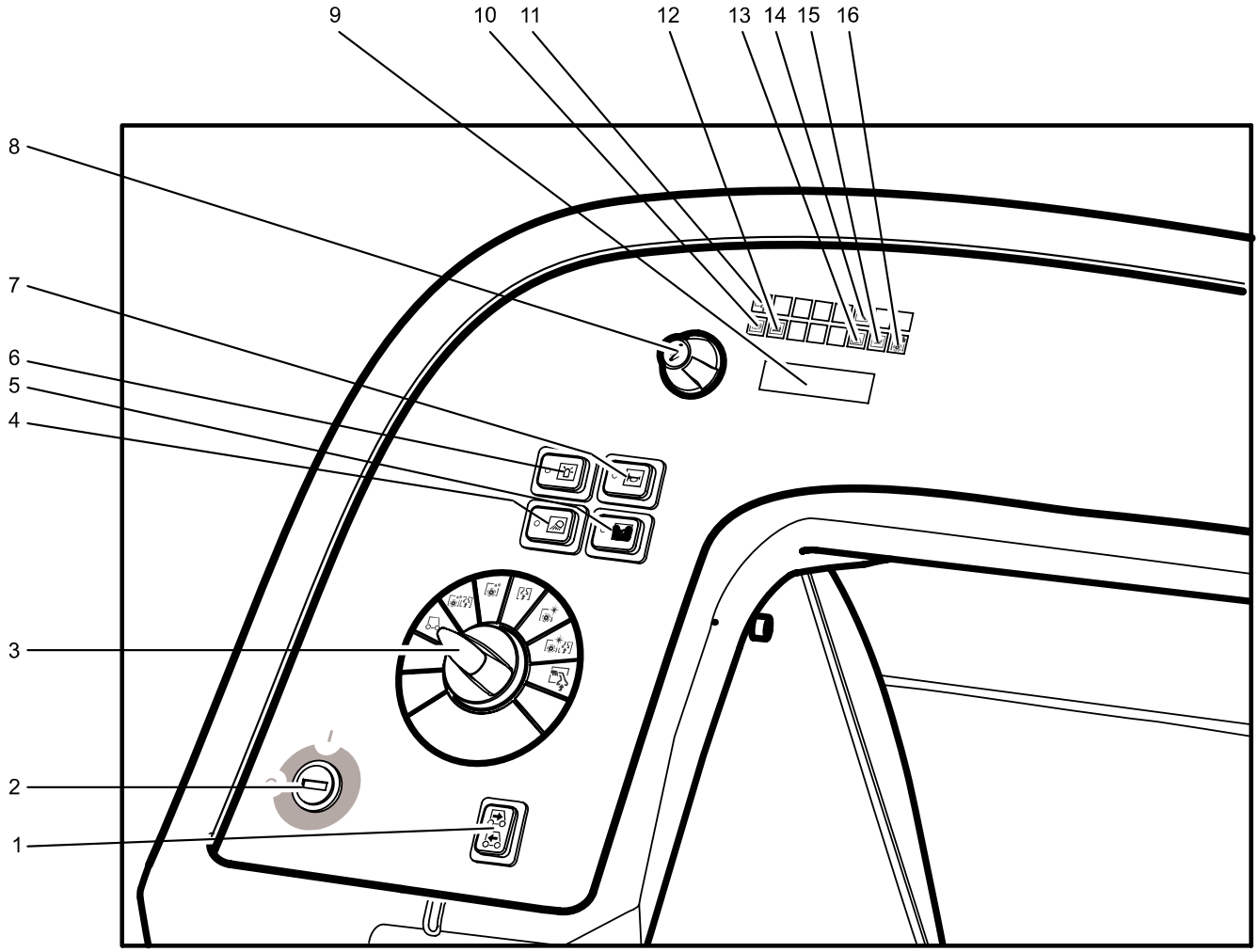

1 Prekidač za izbor smera vožnje
2 Prekidač sa ključem
3 Programski prekidač
4 Prekidač radnog svetla (opcija)
5 Prekidač dozatora deterdženta (opcija)
6 Prekidač rotirajućeg svetla (opcija)
7 Sirena
8 Dugme za poziv informacija
9 Ekran
10 Indikator aktivne automatske pozicione kočnice
11 Indikator aktivnog programa za ručno čišćenje
12 Indikator nadgledanja akumulatora
13 Indikator smetnje
14 Indikator servisa
15 Indikator punog rezervoara prljave vode
16 Indikator preopterećenja četke

Pre upotrebe

Akumulatori

Pri radu sa akumulatorima obavezno obratite pažnju na sledeća upozorenja:

	Uzmite u obzir instrukcije na akumulatoru, u uputstvu za upotrebu i u radnom uputstvu vozila
	Nosite zaštitne naočare
	Kiseline i akumulatore držite van domašaja dece
	Opasnost od eksplozije
	Zabranjeni su vatra, varničenje, otvoren plamen i pušenje
	Opasnost od povreda kiselinom
	Prva pomoć
	Upozorenje
	Otklanjanje u otpad
Pb	*Akumulator se ne sme baciti u kantu za smeće*

⚠ ***Opasnost***

Opasnost od eksplozije. Ne stavljajte alat niti bilo šta slično na akumulator t.j. na polove i spojeve ćelija.
Opasnost od povreda. Rane nikad ne dovodite u kontakt sa olovom. Nakon radova sa akumulatorom uvek operite ruke.

Ugradnja i priklju þ ivanje akumulatora

Kod varijante sa punjačen (BAT) akumulator je već ugrađen.

➔ Rezervoar za vodu nagnite unazad.

➔ Akumulator postavite u korito.

⚠ ***Upozorenje***

Pazite na pravilno spajanje polova.

➔ Isporučen priključni kabl priključite na slobodne polove akumulatora (+) i (-).

➔ Rezervoar za vodu vratite prema napred.

⚠ ***Upozorenje***

Napunite akumulator pre puštanja uređaja u rad.

Punjenje akumulatora

Napomena

Uređaj je opremljen zaštitom od potpunog pražnjenja akumulatora. To znači da se pri dostizanju minimalnog kapaciteta uređaj još uvek može voziti i uključiti osvetljenje ukoliko postoji. U tom slučaju na komandnom pultu indikator nadgledanja akumulatora svetli crveno.

➔ Uređaj odvezite odmah do stacionarnog punjača i pritom izbegavajte uspone.

Napomena

Pri korišćenju drugih akumulatora (npr. drugih proizvođača) servisna služba Kärcher na dotičnom akumulatoru mora iznova podesiti zaštitu od potpunog pražnjenja.

⚠ ***Opasnost***

Opasnost od strujnog udara. Obratite pažnju na električne vodove i sigurnosne mere, vidi "Punjač".
Punjač koristite samo u suvim i dovoljno provetrenim prostorijama!

Napomena

Akumulator se u proseku puni oko 10 sati. Preporučeni punjači (koji odgovaraju korišćenom akumulatoru) opremljeni su elektronskom regulacijom i samostalno završavaju postupak punjenja.

⚠ ***Opasnost***

Opasnost od eksplozije. Punjenje elektrolitskih akumulatora dozvoljeno je samo dok je poklopac otvoren.

➔ Ispraznite rezervoar prljave vode.

➔ Rezervoar prljave vode nagneite unazad.

➔ Izvucite akumulatorski utikač i spojite sa kablom punjača.

➔ Punjač spojite na električnu mrežu i uključite.

Nakon punjenja

➔ Isključite punjač i odvojite sa električne mreže.

➔ Kabl akumulatora odvojite od kabla punjača i spojite sa uređajem.

Elektrolitski akumulatori sa malom potrebom za održavanjem

➔ Jedan sat pre kraja punjenja dodajte destilisanu vodu; pritom obratite pažnju na propisani nivo kiseline. Akumulator je označen na odgovarajući način. Na kraju postupka punjenja sve ćelije moraju ispuštati gas.

⚠ ***Opasnost***

Opasnost od povreda kiselinom!

– *Dolivanje vode u prazan akumulator može dovesti do izbijanja kiseline.*
– *Pri radu sa akumulatorskom kiselinom nosite zaštitne naočare i odeću kako biste sprečili povrede i oštećenje odeće.*
– *Kožu ili odeću odmah isperite, ako ih eventualno poprskate kiselinom.*

⚠ ***Upozorenje***

Opasnost od oštećenja!

– *Za dopunjavanje akumulatora koristite samo destilisanu ili desalinizovanu vodu (VDE 0510).*
– *Ne upotrebljavajte nikakve strane aditive (tzv. sredstva za poboljšanje), jer u protivnom prestaje svaka garancija.*

Preporu þeni akumulatori

Akumulatorski set	kataloški br.
BR/BD 90/140 R	6.654-052
BR/BD 75/140 R Eco	6.654-112

Preporu þeni punja þ

Punjač	kataloški br.
BR/BD 90/140 R	6.654-139
BR/BD 75/140 R Eco	6.654-193

Akumulatori i punjači mogu da se nabave u specijalizovanim prodavnicama.

Maksimalne dimenzije akumulatora

Dužina	Širina	Visina
BR/BD 90/140 R		
620 mm	430 mm	467 mm
BR/BD 75/140 R Eco		
622 mm	353 mm	379 mm

Ako se kod varijante sa punjačem (BAT) koriste elektrolitski akumulatori potrebno je obratiti pažnju na sledeće:

– Obavezno se treba pridržavati maksimalnih dimenzija akumulatora.
– Pri punjenju elektrolitskih akumulatora sedište se mora podići uvis.
– Pri punjenju elektrolitskih akumulatora morate se pridržavati propisa proizvođača.

Istovar

Napomena

Za momentalno isključivanje svih funkcija izvucite crveni akumulatorski utikač.

➔ Prerežite i odstranite plastičnu traku ambalaže.

➔ Zateznu učvrsnu traku skinite sa učvrsnih mesta.

➔ Odvrnite označene četiri donje daske palete učvršćene zavrtnjima.

➔ Daske postavite na ivicu palete tako da se nalaze ispred točkova uređaja. Učvrstite daske zavrtnjima.

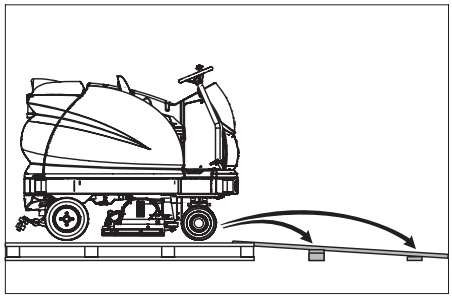

➔ Podloške priložene u pakovanju gurnite pod rampu da je podupiru.
➔ Skinite drvene kocke za učvršćivanje točkova pa ih gurnute pod rampu.
➔ Utaknite akumulatorski utikač.
➔ Prekidač sa ključem prebacite u položaj "1".
➔ Aktivirajte prekidač za izbor smera vožnje pa uređaj polako svezite niz rampu.
➔ Prekidač sa ključem prebacite u položaj "0".

Montiranje četki

BD varijanta

Pre puštanja u rad moraju se montirati pločaste četke (vidi pod "Radovi na održavanju").

BR varijanta

Četke su montirane.

Montiranje usisne konzole

➔ Usisnu konzolu postavite u njen nosač tako da se limeni profil nalazi iznad nosača.
➔ Pritegnite krstaste držače.

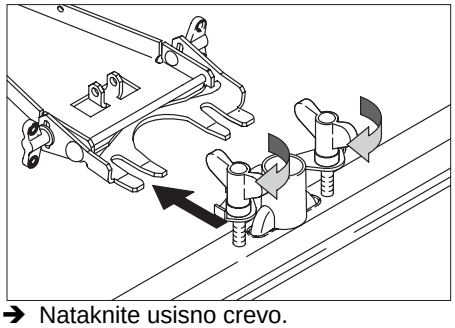

➔ Nataknite usisno crevo.

Rad

Napomena

Za momentalno isključivanje svih funkcija izvucite crveni akumulatorski utikač.
Radi upoznavanja sa uređajem obavite nekoliko probnih vožnji na za to prikladnom mestu.

Provera pozicione kočnice

⚠ ***Opasnost***

Opasnost od nesreća. Pre svake upotrebe mora se na ravnom terenu proveriti ispravnost pozicione kočnice.
➔ Sednite na sedište.
➔ Prekidač sa ključem prebacite u položaj "1".
➔ Odaberite smer vožnje.
➔ Lagano pritisnite voznu pedalu.
Kočnica mora čujno da otpusti (indikator pozicione kočnice na komandnom pultu se gasi). Uređaj se na ravnom terenu mora polako pokrenuti. Ako se pedala pusti, kočnica se čujno aktivira. Ukoliko do toga ne dođe, mora se prekinuti rad sa uređajem i pozvati servisna služba.

Kočnice

⚠ ***Opasnost***

Opasnost od nesreća. Ukoliko uređaj ne koči, postupite na sledeći način:
➔ Ako se uređaj na nagibu od preko 2% ne zaustavi pri puštanju vozne pedale, onda se akumulatorski utikač iz sigurnosnih razloga sme izvući radi isključivanja u nuždi samo onda, ako je propisana mehanička funkcija pozicione kočnice pri svakom puštanju uređaja u rad prethodno proverena.
➔ Na nagibima ispod 2% potrebno je u svakom slučaju izvući akumulatorski utikač.
➔ Nakon zaustavljanja (na ravnoj površini) uređaj treba isključiti i nazvati servisnu službu!
– Dodatno treba obratiti pažnju na instrukcije za održavanje kočnica.

Vožnja

⚠ ***Opasnost***

Opasnost od prevrtanja na prevelikim usponima.
➔ *Dozvoljeno je savladavati samo uspone do 10% u smeru vožnje.*
Postoji opasnost od prevrtanja pri prebrzoj vožnji u krivinama.
Opasnost od zanošenja na mokroj podlozi.
➔ *U krivinama treba voziti polako.*
Opasnost od prevrtanja na nestabilnoj podlozi.
➔ *Uređaj koristite isključivo na stabilnima podlogama.*
Opasnost od prevrtanja pri prevelikom bočnom nagibu.
➔ *Dozvoljeno je savladavanje poprečnih kosina u odnosu na smer kretanja od maksimalno 10%.*

Napomena

Uređaj je tako konstruisan da blok četki izviruje sa desne strane. To omogućava pregledan rad i čišćenje uz ivice.
➔ Sedite na upravljačko mjesto pa prekidač sa ključem postavite u položaj "1".
➔ Smer vožnje odaberite pomoću odgovarajućeg prekidača na komandnom pultu.
➔ Brzina vožnje se određuje pritiskom na voznu pedalu.
➔ Uređaj se zaustavlja puštanjem vozne pedale.

Napomena

Smer kretanja možete menjati i tokom vožnje. Na taj način je moguće višekratnom vožnjom napred-nazad očistiti i jako zaprljana mesta.

Preopterećenje

Kod preopterećenja se motor nakon određenog vremena isključuje. Na ekranu se pojavljuje poruka smetnje.
U slučaju pregrejavanja upravljačke jedinice dotični agregat se isključuje.
➔ Ostavite uređaj da se ohladi u trajanju od najmanje 15 minuta.
➔ Prekidač sa ključem prebacite u položaj "0".
➔ Sačekajte trenutak.
➔ Prekidač sa ključem prebacite u položaj "1".

Punjenje radnih medija

Deterdžent

⚠ ***Upozorenje***

Opasnost od oštećenja. Koristite samo preporučene deterdžente. Za druge deterdžente korisnik na sebe preuzima povećan rizik od nesreća i remećenja sigurnosti pri radu.
Koristite samo deterdžente koji ne sadrže rastvarače, sonu i fluorovodoničnu kiselinu.

Napomena

Ne primenjujte deterdžente koji jako pene.
Preporučeni deterdženti:

Primena	Deterdžent
Redovno čišćenje svih podova otpornih na vodu	RM 780 RM 746
Redovno čišćenje sjajnih površina (npr. granita)	RM 755 ES
Redovno i temeljno čišćenje industrijskih podova	RM 69 ASF
Redovno i temeljno čišćenje podova od fine keramike	RM 753
Redovno i temeljno čišćenje podova u sanitarnim prostorijama	RM 751
Čišćenje i dezinfekcija u sanitarnim prostorijama	RM 732
Skidanje slojeva sa svih podova otpornih na alkalije (npr. PVC)	RM 752
Skidanje slojeva linoleumskih podova	RM 754

Sveža voda

➔ Otvorite poklopac rezervoara sveže vode.
➔ Dolijte svežu vodu (maksimlno 60°C) do 15 cm ispod ivice rezervoara.
➔ Dodajte deterdžent.
➔ Zatvorite poklopac rezervoara sveže vode.

Napomena

Pre prvog puštanja u rad u potpunosti napunite rezervoar sveže vode kako bi se ispustio vazduh iz vodova za vodu.

Rad bez automatskog dozatora deterdženta

Pri radovima u higijenskim područjima (npr. bolnice, pogoni za životne namirnice) i za temeljno čišćenje jako zaprljanih podova.

➔ Otvorite zatvarač rezervoara sveže vode.
➔ Dolijte svežu vodu (maksimlno 60°C) do donje ivice nastavka za punjenje.
➔ Dodajte deterdžent. Obratite pažnju na instrukcije za doziranje.

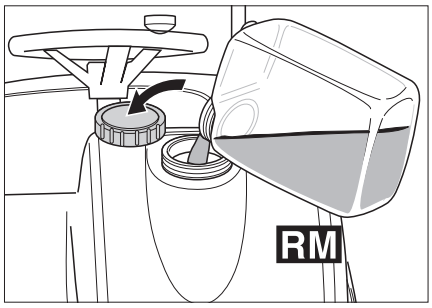

➔ Zatvorite zatvarač rezervoara sveže vode.

Dozator deterdženta (opcija)

Svežoj vodi se na putu do bloka čistača pomoću dozatora dodaje deterdžent.

⚠ ***Upozorenje***

Opasnost od oštećenja dozatora. Deterdžent ne sme da se dodaje u rezervoar sveže vode.

Napomena

Dozatorom se može dodati maksimalno 3% deterdženta.

➔ Flašu sa deterdžentom postavite u držač na prednjoj strani rezervoara sveže vode.
➔ Odvijte poklopac flaše.
➔ Usisno crevo dozatora ugurajte u flašu. Pazite pritom da se mrežica usisnog creva nalazi na dnu boce.
➔ Zatvorite flašu poklopcem dozatora.

Nivo napunjenosti flaše može da se vidi kroz vertikalno kontrolno okno.
Ako se nivo napunjenosti približava dnu flaše:

➔ dopunite flašu deterdženom, odnosno zamenite je.

⚠ ***Upozorenje***

Ako treba da se promeni tip deterdženta, prethodno usisno crevo morate potpuno isprati svežom vodom (u trajanju od 60 sekundi maksimalnom količinom vode i doziranjem od 3%), čime se sprečavaju hemijske reakcije.

Napomena

Ukoliko se flaša sa deterdžentom isprazni do kraja, neophodno je da dozator deterdženta radi u trajanju od 60 sekundi sa maksimalnom količinom vode i doziranjem od 3%, kako bi se usisno crevo ponovo u potpunosti napunilo.

Napomena

Pri dopunjavanju odnosno zameni flaše sa deterdžentom stavite usisno crevo dozatora u otvoreni rezervoar sveže vode, kako deterdžent ne bi kapao na pod.

Napomena

Ako je rezervoar sveže vode prazan, prekida se dodavanje deterdženta. Blok čistača nastavlja da radi bez dovoda tečnosti.

Napomena

Čim se pumpa za deterdžent pokrene, to se na ekranu prikazuje treperećim "C".

Programi za čišćenje

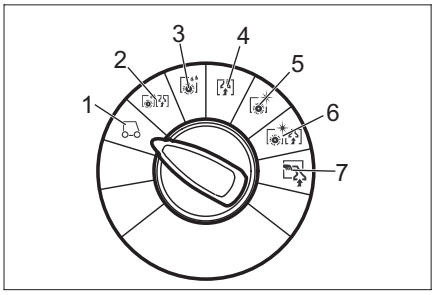

1 Vožnja
Vožnja do mesta čišćenja.
2 Ribanje i usisavanje
Mokro čišćenje poda i usisavanje prljave vode.
3 Mokro struganje
Mokro čišćenje poda i čekanje da deterdžent deluje.
4 Usisivanje
Usisavanje nastale prljavštine.
5 Poliranje
Poliranje poda bez nanošenja tečnosti.
6 Ribanje i usisavanje bez nanošenja vode (poliranje i usisavanje)
Poliranje poda bez nanošenja tečnosti i usisavanje prašine nastale poliranjem.
7 Ručno čišćenje
Nanošenje tečnog deterdženta mlaznicom za zidove, pod i tavanicu (opcija) i ponovno usisavanje.

Dugme za poziv informacija

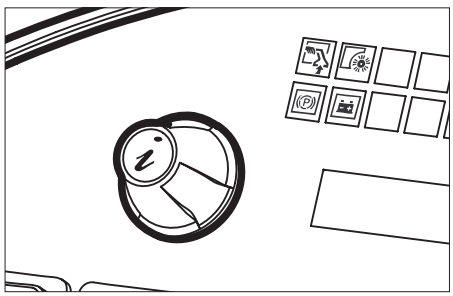

Dugmetom za poziv informacija biraju se polja menija i vrše podešavanja.

– Okretanjem udesno/ulevo kreće se napred/nazad kroz meni.
– Izbor se potvrđuje pritiskom na dugme.

Postavke

U korisničkom meniju se vrše podešavanja za različite programe čišćenja. U zavisnosti od programa čišćenja moguće je podesiti različit broj parametara. Podešavanja se vrše dugmetom za poziv informacija.

Korisnički meni

➔ Okretanjem deblokirajte prekidač za isključenje u nuždi.
➔ Sedite na upravljačko mjesto pa prekidač sa ključem postavite u položaj "1".
Ekran pokazuje napunjenost akumulatora i nivo sveže vode.
➔ Odaberite program za čišćenje.
➔ Pozovite korisnički meni okretanjem dugmeta za poziv informacija.
➔ Odaberite željeni parametar okretanjem dugmeta. Trenutno podešena vrednost je predočena grafički.
➔ Pritisnite dugme za poziv informacija; grafički prikaz treperi.
➔ Parametar podesite okretanjem dugmeta između „min“ i „max“.
➔ Promenjenu podešenost potvrdite pritiskom na dugem i sačekajte dok se promenjena vrednost ne preuzme automatski.

Napomena

Ukoliko se odabrani parametar ne promeni u roku od 10 sekundi, ekran se ponovo vraća na prikaz napunjenosti akumulatora i nivoa sveže vode.
Isti parametri se u svakom programu čišćenja mogu individualno podesiti.
Pritisak naleganja četki može da se podesi na uređaju u pokretu u programima ribanje i usisavanje, mokro struganje, poliranje i poliranje sa usisavanjem.
Sve podešenosti ostaju memorisane i onda ako uređaj ostane bez struje.

Vra ćanje parametara na po četnu vrednost

➔ U korisničkom meniju izaberite polje "Preuzimanje početnih vrednosti“ okretanjem dugmeta za poziv informacija.
➔ Pritisnite dugme za poziv informacija. Ponovo se uspostavlja fabrička podešenost svih parametara za svaki program čišćenja.

Podesivi parametri	min:korak: maks	Primedba
količina vode	1:1:8	1=min., 8=maks.
doziranje deterdženta (opcija)	0,5%:0,5%: 3%	0,5=min., 3=maks.
pritiskanje četki	0:1:8	0=min., 8=maks.
FACT (broj obrtaja četki)	–	Power, Whisper, Fine Clean
naknadni hod četki nakon zaustavljanja	0s:1s:3s	od zaustavlja nja do podizanja
brzina napredovanja radova	1:1:8	1=1km/h, 8=6km/h

U donjoj tabeli su navedene fabričke postavke parametara za programe čišćenja. Ukoliko nisu unete nikakve vrednosti, to znači da dotični parametar ne može da se podešava u navedenom programu.

Fabri ka postavka

min ■■■■■□□ max	koli ina vode	pritiskanje etki	brzina napredovanja radova
Ribanje i usisavanje	5	4	4
Mokro struganje	5	4	4
Suvo usisavanje	–	–	4
Poliranje	–	4	4
Poliranje i usisavanje	–	4	4

	doziranje deterdženta (opcija)	FACT (bro j obrtaja etki)	naknadni hod etki
Ribanje i usisavanje	1%	P	2s
Mokro struganje	1%	P	2s
Poliranje	–	P	0s
Poliranje i usisavanje	–	P	0s
P=Power Clean			

Uklju ivanje dozatora deterdženta (opcija)

➔ Pritisnite prekidač dozatora deterdženta.

Deterdžent se dodaje automatski.

Napomena

Doziranje deterdženta se može podesiti u korisničkom meniju.

Napomena

Čim se pumpa za deterdžent pokrene, to se na ekranu prikazuje treperećim "C".

Podešavanje usisne konzole

Nakrivljenost

Za poboljšanje rezultata usisavanja na popločanim podnim površinama usisna konzola može da se nakrivi do najviše 5°.

➔ Otpustite krstaste držače.
➔ Okrenite usisnu konzolu.

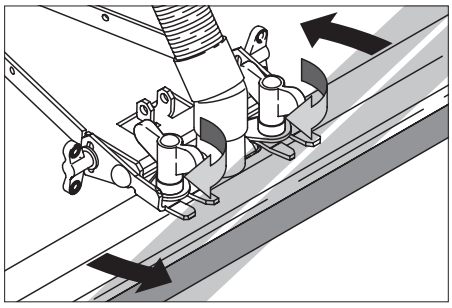

➔ Pritegnite krstaste držače.

Nagib

Ako je rezultat usisavanja nezadovoljavajući, moguće je promeniti nagib ravne usisne konzole.

➔ Otpustite leptir matice.
➔ Nagnite usisnu konzolu.

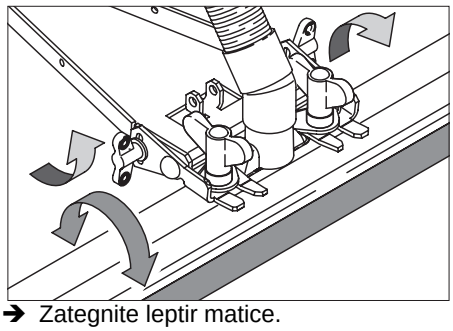

➔ Zategnite leptir matice.

Pražnjenje rezervoara

Ispuštanje prljave vode

Napomena

Preliv rezervoara prljave vode. Ako je rezervoar prljave vode pun, usisna turbina se isključuje, a indikator "punog rezervoara prljave vode" treperi. Svi programi čišćenja sa usisavanjem su blokirani u trajanju od jednog minuta. Ispraznite rezervoar prljave vode.

⚠ Upozorenje

Pridržavajte se lokalnih propisa za otklanjanje otpadne vode.

➔ Izvadite ispusno crevo iz držača pa ga spustite nad prikladni sabirnik.

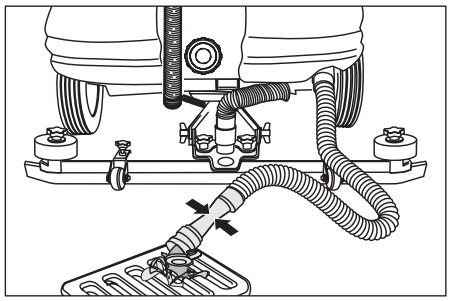

➔ Otvorite dozirnik pa prljavu vodu ispusite kroz ispusno crevo.
➔ Rezervoar prljave vode isperite čistom vodom.

Ispuštanje sveže vode

➔ Odvojite crevni priključak za ispuštanje sveže vode pa ga postavite nad prikladni sabirnik.

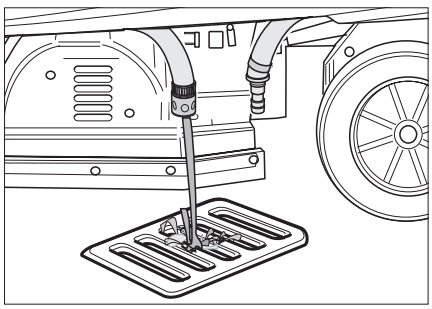

Transport

⚠ Opasnost

Opasnost od povreda! Uređaj se radi utovara i istovara sme voziti na nagibima do maksimalno 10%. Vozite polako.

➔ Za transport uređaja na nekom nosećem vozilu pričvrstite ga zateznim remenjem/užadima kako ne bi pomerao.

BD varijanta

➔ Izvadite pločaste četke iz bloka četki.

Nega i održavanje

⚠ *Opasnost*

Opasnost od povreda! Pre svih radova na uređaju prebacite prekidač sa ključem na "0" i izvucite ključ. Izvucite akumulatorski utikač.

Napomena

Nakon isključivanja usisna turbina radi još neko vreme. Radove na održavanju obavljajte tek kad se usisna turbina potpuno zaustavi.

➔ Ispustite i uklonite prljavu i preostalu svežu vodu.

Plan održavanja

Posle svake primene

⚠ *Upozorenje*

Opasnost od oštećenja. Uređaj ne prskajte vodom i ne primenjujte nagrizajuća sredstva za pranje.

➔ Ispustite prljavu vodu.
➔ Rezervoar prljave vode isperite čistom vodom.
➔ Proverite mrežicu za skupljanje vlakana i po potrebi je očistite.
➔ Samo BR varijanta: Izvadite i ispraznite rezervoar grube prljavštine.
➔ Uređaj prebrišite spolja vlažnom krpom natopljenom u rastvor blagog sredstva za pranje.
➔ Očistite gumice za prikupljanje i usisavanje prljavštine, proverite im pohabanost i po potrebi ih zamenite.
➔ Proverite istrošenost četki, po potrebi ih zamenite.
➔ Napunite akumulator.

Mesečno

➔ Proverite oksidaciju polova akumulatora, po potrebi ih iščetkajte i premažite odgovarajućom mašću. Pazite na pričvršćenost spojnih kablova.
➔ Očistite zaptivke između rezervoara prljave vode i poklopca, proverite zaptivenost i po potrebi zamenite.
➔ Proverite ispravnost pozicione kočnice.
➔ Kod akumulatora koji se moraju održavati proverite koncentraciju kiseline u ćelijama.
➔ Očistite tunel sa četkama (samo BR varijanta).

Godišnje

➔ Uređaj predajte servisnoj službi radi sprovođenja propisanog tehničkog pregleda.

Radovi na održavanju

Ugovor o servisiranju

Radi osiguranja pouzdanog rada mašine možete sa nadležnim prodajnim centrom Kärcher sklopiti ugovor o servisiranju.

Zamena gumica za usisavanje prljavštine

➔ Skinite usisnu konzolu.
➔ Otpustite krstaste držače.

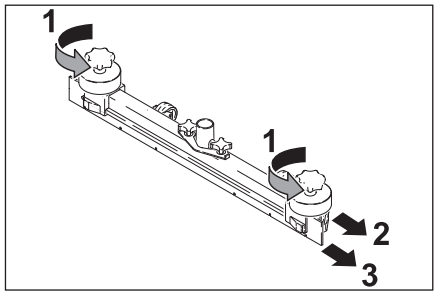

➔ Skinite plastične delove.
➔ Skinite gumice za usisavanje.
➔ Ugurajte nove gumice.
➔ Nataknite plastične delove.
➔ Pritegnite krstaste držače.

Zamena valjkaste četke

➔ Otpustite leptir matice.
➔ Skinite poklopac ležaja.

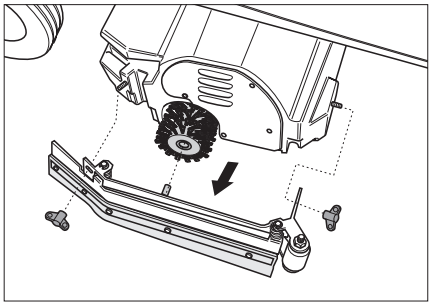

➔ Izvadite staru i postavite novu valjkastu četku (obratite pažnju na šestougaone prihvatnike valjkaste četke).

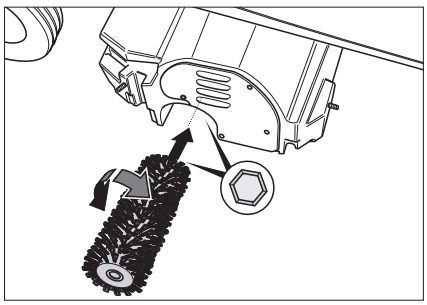

➔ Vratite poklopac ležaja.
➔ Zategnite leptir matice.
➔ Postupak ponovite na suprotnoj strani.

Zamena pločastih četki

➔ Podignite pločaste četke.
➔ Zaokrenite ih za oko 45°.
➔ Pločaste četke skinite prema dole.
➔ Nove pločaste četke se postavljaju obrnutim redosledom.

Zaštita od smrzavanja

U slučaju opasnosti od smrzavanja:

➔ Ispraznite rezervoar sveže i prljave vode.
➔ Uređaj odložite na mesto zaštićeno od mraza.

Smetnje

⚠ *Opasnost*

Opasnost od povreda! Pre svih radova na uređaju prebacite prekidač sa ključem na "0" i izvucite ključ. Izvucite akumulatorski utikač.

➔ Ispustite i uklonite prljavu i preostalu svežu vodu.

U slučaju smetnji koje se ne mogu otkloniti uz pomoć ove tabele, pozovite servisnu službu.

Zamena osigurača

Korisnik sme da zameni samo pljosnate utične osigurače sledećih karakteristika:

– 7,5A (F1) – napajanje strujom za upravljačku jedinicu i slučaj opasnosti.
– 30A (F4) – napajanje podiznog sklopa i pribora.

Napomena

Neispravne osigurače (F2, F3) sme da zamenjuje samo servisna služba. Ukoliko su ovi osigurači u kvaru, servisna služba mora da ispita uslove za primenu mašine kao i cjelokupnu upravljačku jedinicu.

Upravljačka jedinica se nalazi ispod komandnog pulta. Pristup osiguračima se omogućava otvaranjem poklopca na levoj strani poda.

➔ Odvijte pričvrsni zavrtanj na gornjem kraju poklopca.
➔ Uklonite poklopac.
➔ Zamenite osigurač.
➔ Vratite poklopac.

Napomena

Raspored osigurača je prikazan na unutrašnjoj strani poklopca.

Prikaz smetnje

Na ekranu se u taktu od 4 sekunde naizmenično prikazuju postojeće smetnje (primer:

Smetnja funkcije
struganja H1/022

Ako se greške nakon 4 sekunde još uvek prikazuju na ekranu, treba postupiti na sledeći način:

➔ Prekidač sa ključem prebacite u položaj "0".
➔ Sačekajte da se ugasi tekst na ekranu.
➔ Prekidač sa ključem prebacite u položaj "1".
Tek ako se greška ponovo pojavi, preduzmite mere za njeno otklanjanje po navedenom redosledu. Pritom prekidač sa ključem mora da bude u položaju "0", a akumulatorski utikač izvađen.
➔ Ako se greška ne da otkloniti, obratite se servisnoj službi i navedite očitanu/-a šifru/-e greške (u primeru H1/022).

Smetnje koje se prikazuju na ekranu

Prikaz na ekranu		Uzrok	Otklanjanje
Prekidač sedišta je otvoren.	seat switch open	Kontaktni prekidač sedišta vozača nije aktiviran.	Uređaj radi samo ako vozač sedi na sjedištu.
Pustite voznu pedalu!	release throttle?	Pri uključivanju prekidača sa ključem pritisnuta je vozna pedala.	Pre uključivanja prekidača sa ključem morate skloniti nogu sa vozne pedale. Pojavljuje li se greška uprkos tome, nazovite servisnu službu.
Akumulator se ispraznio -> napunite!	battery empty -> charge!	Dostignut je minimalni napon akumulatora. Agregati za čišćenje ne mogu više da se uključe. Aktivirati se mogu još samo vozni pogon i svetla.	Uređaj odvezite do stacionarnog punjača i napunite akumulator.
Akumulator je potpuno ispražnjen	battery totally discharged!	Akumulator je ispražnjen više nego što to njegov kapacitet dopušta. Isključuju se svi agregati. Mašina se više ne može uključiti.	Ručno deblokirajte kočnicu prednjih točkova. (Pažnja! Uređaj više ne može da koči!) Ukoliko kočnica ne može da se otpusti, pozovite servisnu službu. Uređaj odgurajte do stacionarnog punjača i napunite akumulator.
Rezervoar prljave vode je pun, čišćenje se zaustavlja	sewage tank full cleaning stops	Rezervoar prljave vode je pun.	Ispraznite rezervoar prljave vode.
Sati rada su vraćeni na nulu!	operating hours set to 0!	Interna greška pri memorisanju broja radnih sati. Prilikom ponovnog pokretanja svi radni sati se vraćaju na nulu.	Ništa, samo informacija.
Upravljačka jedinica je vruća! Pustite da se ohladi!	moduletemp. high let cool down!	Upravljačka jedinica je vrela.	Prekidač sa ključem prebacite u položaj "0". Sačekajte najmanje 10 minuta. Prekidač sa ključem prebacite u položaj "1".
Vozni motor je vruć! Pustite da se ohladi!	drive motor hot! let cool down!	Vozni motor je pregrejan usled vožnje na usponu ili zbog blokirane kočnice.	Prekidač sa ključem prebacite u položaj "0". Sačekajte najmanje 10 minuta. Prekidač sa ključem prebacite u položaj "1". Uređaj po mogućstvu vozite samo po ravnom terenu. Po potrebi proverite pozicionu kočnicu i voznu pedalu.
Kontaktor je otvoren!!	contactor open!!	Greška u upravljačkoj jedinici.	Prekidač sa ključem prebacite u položaj "0". Sačekajte najmanje 10 sekundi. Prekidač sa ključem prebacite u položaj "1".
Isključivanje, nema napajanja bus-sistema	Shutdown, missing bus supply		Obavestite servisnu službu.

Smetnje bez prikaza na ekranu

Smetnja	Otklanjanje
Uređaj se ne može pokrenuti	Utaknite akumulatorski utikač.
	Prekidač sa ključem prebacite u položaj "1".
	Proverite i po potrebi zamenite osigurač F1. *
	Proverite i po potrebi napunite akumulator.
Nedovoljna količina vode	Proverite nivo sveže vode i po potrebi dopunite rezervoar.
	Proverite da creva nisu začepljena i po potrebi ih očistite.
	Očistite filter sveže vode.
Nedovoljan učinak usisavanja	Očistite zaptivke između rezervoara prljave vode i poklopca, proverite zaptivenost i po potrebi zamenite.
	Očistite pljosnati naborani filter na usisnim nastavcima usisne turbine.
	Očistite gumice za usisavanje prljavštine na usisnoj konzoli, po potrebi ih zamenite.
	Proverite da usisno crevo nije začepljeno i po potrebi ga očistite.
	Proverite zaptivenost usisnog creva i po potrebi ga zamenite.
	Proverite da li je poklopac creva za ispuštanje prljave vode zatvoren.
	Proverite podešenost usisne konzole.
Nezadovoljavajući rezultat čišćenja	Podesite pritisak naleganja.
	Proverite istrošenost četki, po potrebi ih zamenite.
Četke se ne vrte	Smanjite pritisak naleganja.
	Proverite da neko strano telo ne blokira četke pa ga otklonite.
Opcionalno rotirajuće i/ili radno svetlo ne svetli	Proverite i po potrebi zamenite osigurač F4. *
* Osigurači se nalaze u pljosnatim utičnim kutijama na razvodnoj ploči, a dostupni su nakon otvaranja poklopca.	

Pribor

Oznaka	Br. dela BR 75/140	Br. dela BR 90/140	Opis	kom.	Uređaju je potrebno kom. BR 75 (BR 90)
bela (mekana) valjkasta četka	6.906-496	6.906-010	Za poliranje i redovno čišćenje osetljivih podova.	1	2
crvena (srednje mekana, standardna) valjkasta četka	5.762-285	6.906-007	Za redovno čišćenje takođe i jače zaprljanih podova.	1	2
narandžasta (visoka/duboka) valjkasta četka	6.906-495	6.906-009	Za struganje hrapavih podova (sigurnosne pločice itd.).	1	2
zelena (tvrda) valjkasta četka	6.906-494	6.906-008	Za temeljno čišćenje jako zaprljanih podova i za skidanje slojeva podnih obloga (npr. vosak, akrilati).	1	2
crna (jako tvrda) valjkasta četka	6.906-497	6.906-252		1	2
osovina za sunđerasti valjak	4.762-316	4.762-189	Za postavljanje sunđerastog valjka.	1	2
beli (vrlo mekani) sunđerasti valjak	6.369-389	6.369-389		20	2 (3)
žuti (mekani) sunđerasti valjak	6.369-454	6.369-454	Za poliranje podova.	20	2 (3)
crveni (srednje mekani) sunđerasti valjak	6.369-456	6.369-456	Za čišćenje lako zaprljanih podova.	20	2 (3)
zeleni (tvrdi) sunđerasti valjak	6.369-455	6.369-455	Za čišćenje normalno do jako zaprljanih podova.	20	2 (3)
gumeni nastavak radnog bloka	5.394-640	5.394-640	Standard	1	2
gumeni nastavak radnog bloka	5.394-754	5.394-754	Posebno otporno na habanje	1	2

Oznaka	Br. dela BD 75/140	Br. dela BD 90/140	Opis	kom.	Uređaju je potrebno kom. BD 75 (BD 90)
prirodna (meka) pločasta četka	6.369-492	6.906-056	Za poliranje podova.	1	2
crvena (srednje mekana, standardna) pločasta četka	6.906-346	6.906-054	Za čišćenje lako zaprljanih ili osetljivih podova.	1	2
crna (tvrda) pločasta četka	6.906-491	6.906-055	Za čišćenje jako zaprljanih podova.	1	2
noseći kotur	6.906-493	6.906-332	Za postavljanje sunđerastog diska.	1	2
crveni (srednje mekani) sunđerasti disk	6.369-791	6.369-024	Za čišćenje lako zaprljanih podova.	5	2
zeleni (tvrdi) sunđerasti disk	6.369-790	6.369-023	Za čišćenje jako zaprljanih podova.	5	2
crni (jako tvrdi) sunđerasti disk	6.369-789	6.369-022	Za čišćenje jako zaprljanih podova.	5	2
sivi gumeni nastavak	6.273-214	6.273-214	Standard	20	2 (3)
gumeni nastavak otporan na ulje	6.273-208	6.273-208	otporan na ulje	20	2 (3)
ravna usisna konzola	4.777-049	4.777-049	Standard	1	1
zakrivljena usisna konzola	4.777-056	4.777-056	Standard	1	1
gumeni nastavak radnog bloka	5.394-640	5.394-640	Standard	1	2
gumeni nastavak radnog bloka	5.394-754	5.394-754	Posebno otporno na habanje	1	2

Dodatni sklopovi

dodatak za usisavanje sa prskanjem	2.640-186	Olakšava čišćenje teško dostupnih mesta.
dodatak za recirkulacioni rad	2.640-201	Produžava trajanje rada bez dopunjavanja.
dodatna zaštitna nadstrešnica (samo BR/BD 90/140)	2.640-185	Štiti od padajućih predmeta.
dodatno rotirajuće svetlo	2.640-108	
dodatno radno svetlo	2.640-109	
dodatni naslon za leđa	2.640-681	

Tehni þki podaci

		BR 90/140 R	BR 75/140 R Eco	BD 90/140 R	BD 75/140 R Eco
Snaga					
Nominalni napon	V	24	24	24	24
Kapacitet akumulatora	Ah (5h)	400	240	400	240
Prosečna potrošnja energije	W	3100	2100	2800	2100
Snaga voznog motora (nominalna snaga)	W	600	600	600	600
Snaga usisnog motora	W	800	800	800	800
Snaga motora za četke	W	2x 750	2x 600	2x 600	2x 600
Usisivanje					
Snaga usisavanja, protok vazduha	l/s	28	28	28	28
Snaga usisavanja, podpritisak	kPa	14	14	14	14
ýetke za þiš ünje					
Radna širina	mm	900	750	900	750
Prečnik četki	mm	110	110	460	400
Broj obrtaja četki	1/min	1300	1200	180	160
Dimenzije i težine					
Brzina vožnje (maks.)	km/h	6	6	6	6
Savladavanje uspona (maks.)	%	10	10	10	10
Teoretski površinski učinak	m^2/h	3000	3000	3600	3600
Zapremina rezervoara sveže/prljave vode	l	140/140	140/140	140/140	140/140
Dužina	mm	1550	1550	1550	1550
Širina	mm	940	870	940	870
Visina	mm	1340	1340	1340	1340
Težina (sa/bez akumulatora)	kg	550/230	550/230	550/230	550/230
Emisija buke					
Nivo zvučnog pritiska (EN 60704-1)	dB(A)	70	70	70	70
Vibracije ure ýaja					
Ukupna vrednost oscilacija (ISO 5349)					
Ruke, upravljač	m/s^2	0,1	0,1	0,1	0,1
Noge, vozna pedala	m/s^2	0,1	0,1	0,1	0,1
Sedište	m/s^2	0,1	0,1	0,1	0,1

Izjava o uskla ýenosti sa propisima EZ

Ovim izjavljujemo da ovde opisana mašina po svojoj koncepciji i načinu izrade, sa svim njenim modelima koje smo izneli na tržište, odgovara osnovnim zahtevima dole navedenih propisa Evropske Zajednice o sigurnosti i zdravstvenoj zaštiti. Ova izjava prestaje da važi ako se bez naše saglasnosti na mašini izvedu bilo kakve promene.
PROIZVOD: Samohodni uređaj za čišćenje podova
TIP: 1.246-xxx, 1.480-xxx
Odgovarajuće direktive EZ:
98/37/EZ73/23/EEZ (+93/68/EEZ)89/336/EEZ (+91/263/EEZ, 92/31/EEZ, 93/68/EEZ)
Primenjeni usklađeni standardi:
DIN EN 60 335-1DIN EN 60 335-2-29
DIN EN 60 335-2-72
DIN EN 55 014-1: 2000 + A1: 2001 + A2: 2002DIN EN 55 014-2: 1997 + A1: 2001DIN EN 61 000-3-2: 2000DIN EN 61 000-3-3: 1995 + A1: 2001
Primenjeni nacionalni standardi:
--
Interne mere garantuju da serijska proizvodnja uvek odgovara zahtevima najnovijih propisa EZ i primenjenih standarda. Potpisnici rade po nalogu i sa ovlašćenjem poslovodstva.

5.957-712 (01/05)

Alfred Kärcher Kommanditgesellschaft.
Sedište Winnenden. Registracioni sud: Waiblingen, HRA 169.
Lično odgovoran član društva. Kärcher Reinigungstechnik GmbH. Sedište Winnenden, 2404 Registracioni sud Waiblingen, HRB
Direktor: dr. Bernhard Graf, Hartmut Jenner, Georg Metz

Alfred Kärcher GmbH & Co. KG
Cleaning Systems
Alfred-Kärcher-Straße 28-40
P.O. Box 160
D-71349 Winnenden
Tel.:+49 7195 14-0
Faks :+49 7195 14-2212

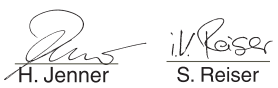

H. Jenner S. Reiser

Garancija

U svakoj zemlji važe garantni uslovi koje je izdala naša nadležna distributivna organizacija. Eventualne smetnje na uređaju za vreme trajanja garancije uklanjamo besplatno, ukoliko je uzrok greška u materijalu ili proizvodnji. U slučaju koji podleže garanciji obratite se sa potvrdom o kupovini Vašem prodavcu ili najbližoj ovlašćenoj servisnoj službi.

Varijanta sa punja þ em

Sigurnosne napomene

Pre korištenja punjača obavezno pročitajte ovo radno uputstvo i upravljate se prema njemu. Obratite pažnju i na instrukcije proizvođača akumulatora.

⚠ ***Opasnost***

– *Akumulatore i punjač držite van domašaja dece.*
– *Utikač punjača se ne sme menjati.*
– *Punjač sme da se koristi samo sa preporučenim akumulatorima. Priključe li se pogrešni akumulatori na punjač, može doći do prekomernog ispuštanja gasova iz akumulatora, pa i do eksplozije.*
– *Punjač sme da koristi samo u fabrički navedenom položaju.*

Namensko koriš ćenje

Ovaj punjač koristite isključivo u skladu sa navodima ovog radnog uputstva.

– Punjač sme da se koristi samo za punjenje besprekorno ispravnih olovnih pogonskih akumulatora.
– Punjač sme da se koristi samo za olovne pogonske akumulatore predviđene za napon električne mreže od 24 V.
– Punjač sme da radi samo ukoliko je sa strane električne mreže osiguran na odgovarajući način: topivim osiguračem od najmanje 10 A gL ili automatskim osiguračem od najmanje 10 A (B ili C karakteristika).

Indikatori

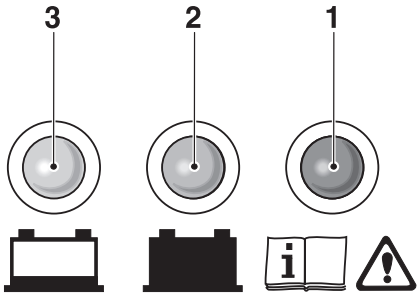

1 svetli crveni LED = smetnja punjača/ akumulatora, obavestite servisnu službu
2 svetli zeleni LED = akumulator je pun
3 svetli žuti LED = akumulator se puni

Stavljanje u pogon

⚠ ***Opasnost***

Opasnost od eksplozije!

– *Akumulatore nemojte koristiti na otvorenom prostoru, na saobraćajnicama, u prostorijama gde postoji opasnost od eksplozije niti gde ima električno provodne prašine.*
– *Pri punjenju akumulatora mogu nastati eksplozivne materije. U blizini akumulatora i punjača je zabranjeno pušenje. Sprečite vatru i varničenje.*
– *Pri punjenju akumulatora prorezi za ventilaciju uređaja ne smeju biti prekriveni. Tokom postupka punjenja poklopac uređaja za čišćenje treba držati otvorenim.*

➔ Strujni utikač punjača priključite na uzemljenu utičnicu električne mreže od 230 V. Punjenje se pokreće automatski.

Održavanje

Punjač nije potrebno održavati. Budući da neki delovi podležu habanju preporučujemo da ga redovno dajete odgovarajućoj stručnoj osobi na pregled.
Uređaj smeju otvarati i popravljati samo električari. Molimo Vas da se obratite Vašoj servisnoj službi.

Tehni þki podaci

Napon el. mreže	220-230 V, 50 Hz
Izlazni napon	24 V
Izlazna struja	maks. 50 A
Izlazna struja Eco	maks. 36 A
Karakteristična krivulja punjenja	IUIa sa funkcijom održavanja nivoa napunjenosti
Tempteratura okoline	0-40 °C
Vlažnost vazduha, bez stvaranja kondenzata	0-90%
Težina	5,5 kg
Stepen zaštite	IP 20
Klasa zaštite	I
Dimenzije (V x Š x D)	85x219x308 mm

M \ Z ` Z _ f d b e b _ g l b

Преди първия пуск на Вашия уред прочетете това указание за употреба и го спазвайте. Запазете това ръководство за последваща употреба или за следващи собственици.

K t ^ t j ` Z g b _

Указания за безопасност 278
Функция 278
Употреба по предназначение 278
Опазване на околната среда, Отстраняване 278
Обслужващи и функционални елементи 279
Преди пускане в експлоатация 281
Експлоатация 282
Грижи и поддръжка 285
Повреди 286
Принадлежности 288
Технически данни 289
Декларация за съответствие на ЕО 289
Гаранция 289
Зарядно устройство вариант Package 290

M d Z a Z g a b Z y _ a h i Z k g h

Преди да експлоатирате уреда за първи път, прочетете и съблюдавайте настоящото Упътване за експлоатация и приложената брошура Указания за безопасност за почистващи уреди с четки и уреди с впръскваща екстракция № 5.956-251 и ги спазвайте.

Уредът е предвиден за работа по повърхности с наклон до 10%.

M j _ ^ t l f h ` _ ^ Z k _ _ d k i e h Z l b k j Z f h d h] Z l j h _ a _ j \ h Z j t k f j t k g Z \ h ^ Z _ g Z d e h g g Z g i j _ ^ b \ k b q d b Z i Z p k b Z a Z l \ h j _ g b

I j _ ^ i Z a g b j b k i h k h [e _ g b y

Предпазните приспособления служат за защита на потребителя не трябва да се изключват или да се променят функциите им.

S _ i k _ e g Z Z d m f m e Z l Z j \ Z j b c g h b a d e x q \ Z g _

За бързо изключване на работата на всички функции извадете щепсела на акумулатора.

I j _ ^ i Z a _ i g j _ d t k \ Z q

Предпазният прекъсвач изключва тяговия мотор със забавяне от 1,5 секунди, когато потребителят напусне седалката по време на експлоатация.

K b f \ h e b

В настоящото Упътване за експлоатация се използват следните символи:

⚠ Опасност

Обозначава непосредствено грозяща опасност. При неспазване на указанието съществува заплаха от смърт или най-тежки наранявания.

⚠ Предупреждение

Обозначава възможна ситуация на опасност. При неспазване на указанието могат да настъпят леки наранявания или материални щети.

Указание

Обозначава съвети при приложение и важни информации.

N m g d p b y

Уредът се използва за мокро почистване или за полиране на равни подове.

– Посредством настройка на количеството на водата, налягането на притискане и на оборотите на четките, на количеството на почистващото средство както и на скоростта на движение лесно може да се настрои към съответната задача за почистване.
– Работната ширина от 750 мм (BR/BD 75/140) респ. 900 мм (BR/BD 90/140) и вместимостта на резервоарите за чиста и мръсна вода от съответно дават възможност за ефективно почистване при висока продължителност на приложение.
– Уредът е самоходен, тяговият мотор се захранва от акумулатор с резервоар.
– Акумулаторите могат да се зареждат посредством зарядно устройство на контакт 230-V.
– Акумулаторът и зарядното устройство се доставят заедно с уреда при варианти Package.

Указание

В съответствие със задачата на почистване уредът може да бъде оборудван с различни принадлежности. Попитайте за нашия каталог или ни посетете в Интернет на адрес www.kaercher.com.

M i h l j _ [Z k t h [j Z a _ g k Z i j _ ^ g Z a g Z q _ g b _ l

Използвайте този уред само в съответствие със задачите в настоящото Упътване за експлоатация.

– Уредът може да бъде използван само за почистване на не чувствителни на влага и не чувствителни на полиране гладки повърхности.
– Температурният обхват на приложение е между +5°C и +40°C.
– Уредът не е подходящ за почистване на замръзнали подове (напр. в хладилни помещения).
– Уредът може да се оборудва само с оригинални принадлежности и резервни части.
– Уредът е разработен за почистване на подове във вътрешни пространства респ. на покрити повърхности. При други области на приложение да се провери използването на алтернативни четки.
– Уредът не е предназначен за почистване на обществени транспортни пътища.
– Уредът не трябва да се прилага върху чувствителни на налягане подове. Да се спазва допустимото натоварване на повърхностите на пода. Натоварването на повърхностите от страна на уреда е зададено в техническите данни.
– Уредът не е подходящ за приложение в застрашени от експлозии обкръжения.
– С уреда да не се поемат горими газове, не разредени киселини или разтворители.

  Към тях спадат бензин, разредители за бои или мазут, които могат при всмукване да образуват експлозивни смеси. Освен това не използвайте и не засмуквайте ацетон, не разредени киселини и разтворители, защото те атакуват използваните в уреда материали.

H i Z a \ Z g g _ Z h d h e g Z l Z k j _ ^ , Z H l k l j Z g y \ Z g _

	Опаковъчните материали могат да се рециклират. Моля не хвърляйте опаковките при домашните отпадъци, а ги предайте на вторични суровини с цел повторна употреба.
	Старите уреди съдържат ценни материали, подлежащи на рециклиране, които могат да бъдат употребени повторно. Батерии, масла и подобни на тях не бива да попадат в околната среда. Поради това моля отстранявайте старите уреди, използвайки подходящи за целта системи за събиране.

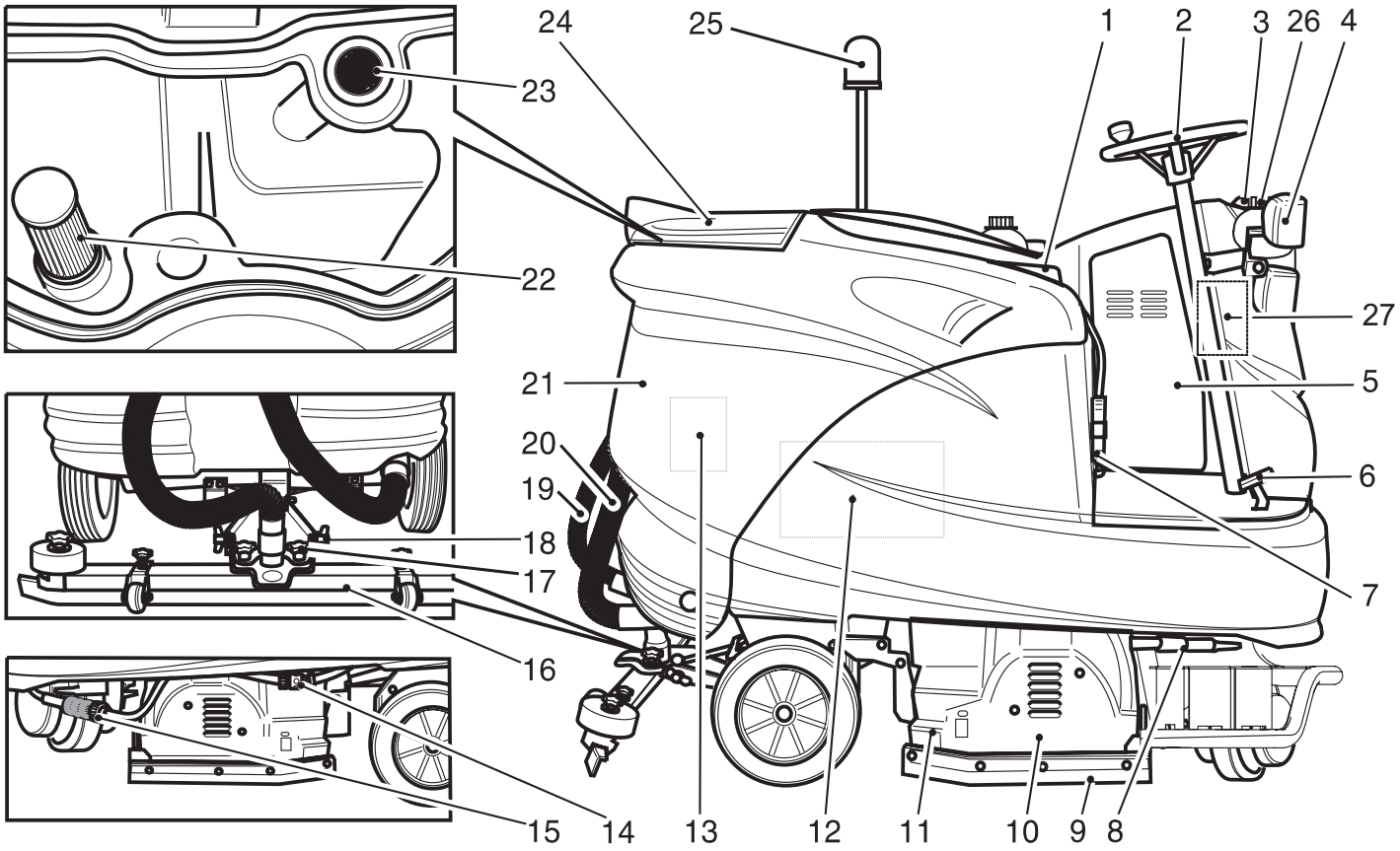

1 Седалка (с предпазен прекъсвач)
2 Волан
3 Затваряне на резервоара за чиста вода
4 Светлина (опция)
5 Електроника/Управление
6 Педал на газта
7 Щепсел на акумулатора/аварийно изключване
8 Превключване задвижване с рециклирана/ чиста вода (опция)
9 Свалящо се езиче
10 Почистваща глава
11 Резервоар за едри отпадъци (само BR)
12 Акумулатор
13 Всмукателна турбина
14 Куплунг на маркуча за изпускане на чистата вода
15 Филтър чиста вода
16 Лента засмукване *
17 Кръстати ръчки за закрепване на лента засмукване
18 Крилчати гайки за накланяне на лента засмукване
19 Всмукателен маркуч
20 Изпускателен маркуч мръсна вода
21 Резервоар мръсна вода
22 Филтър Recycling (опция)
23 Цедка за власинки
24 Капак резервоар мръсна вода
25 Лампа за кръгово осветяване (опция)
26 2,5 л бутилка почистващо средство (опция)
27 Устройство за дозиране на почистващото средство (опция)

* не е в обема на доставка

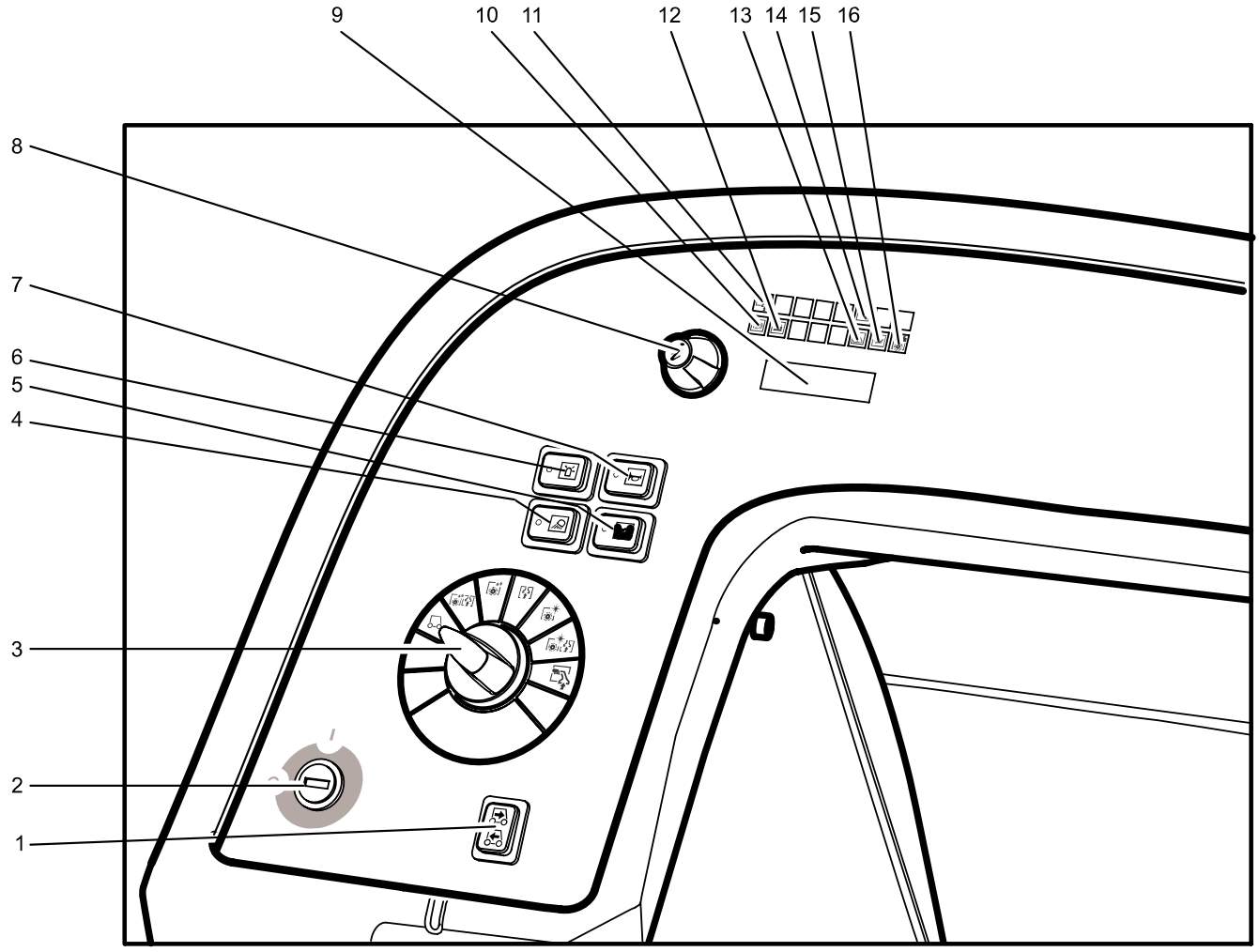

1 Превключвател посока на движение
2 Ключов прекъсвач
3 Програмен прекъсвач
4 Прекъсвач работно осветление (опция)
5 Прекъсвач устройство за дозиране на почистващото средство (опция)
6 Прекъсвач лампа за кръгово осветяване (опция)
7 Клаксон
8 Информационен бутон
9 Дисплей
10 Контролна лампа автоматична фиксираща спирачка активна
11 Контролна лампа програма ръчно почистване активно
12 Контролна лампа контрол на акумулатора
13 Контролна лампа повреда
14 Контролна лампа сервиз
15 Контролна лампа резервоар мръсна вода пълен
16 Контролна лампа претоварване на четката

l j _ ^ b i m k d Z g _ _ d k i e h Z l Z p b y

: d m f m e Z l h j b

При работа с акумулаторите непременно спазвайте следните предупредителни указания:

	Спазвайте указанията на акумулатора, в Упътването за употреба и в Инструкцията за експлоатация на превозното средство
	Носете защита за очите
	Дръжте децата настрани от киселини и от акумулатори
	Опасност от експлозия
	Забраняват се искри, открита светлина и пушене
	Опасност от разяждане
	Първа помощ
	Указателна забележка
	Изхвърляне
Pb	*Акумулатора да не се хвърля в кофата за боклук*

⚠ *Опасност*

Опасност от експлозия. Върху акумулатора, т.е. върху крайните полюси и свързването на клетките да не се поставят инструменти или подобни.
Опасност от нараняване. Никога не докосвайте раните с олово. След работа по акумулаторите винаги почиствайте ръцете си.

I h k l Z \ _ l Z d m f m e Z l h j Z i h ^ \ t j ` _ l _

При вариант BAT-Package акумулаторът е вече монтиран.

➔ Наклонете водния резервоар назад.

➔ Поставете акумулатора във ваната.

⚠ *Предупреждение*

Внимавайте за правилната ориентация на полюсите.

➔ Закачете доставения с уреда присъединителен кабел на свободния полюс на акумулатора (+) и (-).

➔ Наклонете водния резервоар напред.

⚠ *Предупреждение*

Преди пускане в експлоатация на уреда заредете акумулатора.

A Z j _ ^ _ l Z d m f m e Z l h j Z

Указание

Уредът разполага със защита против дълбоко разреждане, т.е. щом се достигне все още допустимата минимална степен на капацитет, уредът все още може да се движи и евентуално да се включи наличното осветление. В такъв случай на обслужващия пулт контролът на акумулатора свети червено.

➔ Уредът да се закара директно до станцията за зареждане, при това да се избягват наклони.

Указание

При използване на други акумулатори (напр. на други производители) защитата против дълбоко разреждане за съответния акумулатор трябва да се настрои отново от съответния сервиз на Керхер.

⚠ *Опасност*

Опасност от нараняване от електрически удар. Да се имат пред вид електрическата мрежа и предпазителя, вижте „Зарядно устройство“.
Зарядното устройство да се използва само в сухи помещения с достатъчно проветрение!

Указание

Времето за зареждане възлиза средно на прибл. 10 часа.
Препоръчаните зарядни устройства (подходящи за съответно използваните акумулатори) са електронно регулирани и завършват самостоятелно процеса на зареждане.

⚠ *Опасност*

Опасност от експлозия. Зареждането на мокри батерии е позволено само при отворен капак.

➔ Изпразване на резервоар мръсна вода.

➔ Наклонете резервоара за мръсна вода назад.

➔ Извадете щепсела на акумулатора и го свържете със зареждащия кабел.

➔ Свържете зарядното устройство с мрежата и го включете.

K e _ ^ j h p _ k Z g Z a Z j _ ` ^ Z g _

➔ Изключете зарядното устройство и го разделете от мрежата.

➔ Извадете кабела на акумулатора от зареждащия кабел и го свържете с уреда.

: d m f m e Z l h j b l h k _ g m ` ^ Z y l l f Z e d Z h ^ ^ j t ` d Z f h d j b Z d m f m e Z l h j b

➔ Един час преди края на процеса на зареждане добавете дестилирана вода, спазвайте правилното ниво на киселинност. Акумулаторът е съответно обозначен. На края на процеса на зареждане всички клетки трябва да кипят.

⚠ *Опасност*

Опасност от разяждане!

– *Доливането на вода в разредено състояние на акумулатора може да доведе до изтичане на киселина.*
– *При работа с киселини за акумулатори да се използват защитни очила и да се спазват предписанията, за да се избягват наранявания и разрушение на облеклото.*
– *Евентуалните пръски от киселина по кожата или облеклото веднага да се изплакнат с много вода.*

⚠ *Предупреждение*

Опасност от повреда!

– *За доливане на акумулаторите да се използва само дестилирана или обезсолена вода (VDE 0510).*
– *Да не се използват чужди добавки (така наречени средства за подобрение), в противен случай се отменя всякаква гаранция.*

l j _ i h j t q \ Z g b Z d m f m e Z l h j b

Комплект акумулатор	№ за поръчка
BR/BD 90/140 R	6.654-052
BR/BD 75/140 R Eco	6.654-112

l j _ i h j t q \ Z g b a Z j y ^ g m b k l j h c k l \ Z

Зарядно устройство	№ за поръчка
BR/BD 90/140 R	6.654-139
BR/BD 75/140 R Eco	6.654-193

Акумулатори и зарядни устройства могат да се закупят от специализираната търговска мрежа.

F Z d k b f Z e jgZba f _ j bg Z
Z d m f m e Z l h j Z

Дължина	Широчина	Височина
BR/BD 90/140 R		
620 мм	430 мм	467 мм
BR/BD 75/140 R Eco		
622 мм	353 мм	379 мм

Ако при BAT-варианта трябва да се използват мокри акумулатори, да се има пред вид следното:
– Максималните размери на акумулаторите трябва да се спазват.
– При зареждане на мокри акумулатори седалката трябва да се наклони нагоре.
– При зареждане на мокри акумулатори трябва да се спазват предписанията на производителя на акумулатора.

J Z a j _ ` ^ Z g _

Указание

За бързо изключване на работата на всички функции извадете червения щепсел на акумулатора.

➔ Разрежете опаковащата лента от пластмаса и отстранете фолиото.
➔ Отстранете закрепването на обтягащата лента на точките на допиране.
➔ Четирите обозначени летви на пода на палета са закрепени с винтове. Да се развият тези летви.
➔ Летвите да се поставят на ръба на палета. Летвите да се насочат така, че да стоят преди краищата на уреда. Закрепете летвите с винтовете.

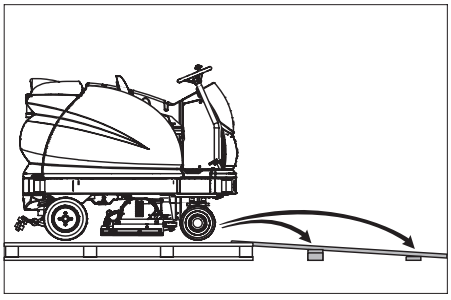

➔ Приложените в опаковката греди за укрепване избутайте под рампата.
➔ Отстранете дървените трупчета за фиксиране на колелата и ги пъхнете под рампата.
➔ Пъхнете щепсела на акумулатора.
➔ Поставете ключовия прекъсвач на „1“.
➔ Задействайте превключвател посока на движение и бавно подкарайте уреда в посока от рампата надолу.
➔ Поставете ключовия прекъсвач на „0“.

F h g l b j Z c l q _ _ l d b l _

< Z j b Z g BD

Преди пускане в експлоатация трябва да се монтират четките с шайби (вижте „Дейности по поддръжката“).

< Z j b Z g BR

Четките са монтирани.

F h g l b j Z c l e _ _ g l Z a Z k f m d \ Z g _

➔ Поставете лента засмукване така в окачването на ленти на засмукване, че фасонираната стомана да застане над окачването.
➔ Стегнете кръстатите ръчки.

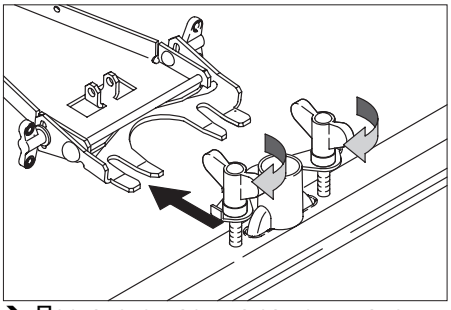

➔ Поставете маркуча за всмукване.

? d k i e h Z l Z p b y

Указание

За бързо изключване на работата на всички функции извадете червения щепсел на акумулатора.

За да се запознаете с уреда, проведете първите опити за движение на свободно място.

I j h \ _ j _ l _ a Z k l h i h j y \ Z s Z l Z k i b j Z q d Z

⚠ ***Опасност***

Опасност от злополука. Преди всяка експлоатация функцията на застопоряващата спирачка трябва да се провери на равно място.

➔ Заемете седящо положение.
➔ Поставете ключовия прекъсвач на „1“.
➔ Изберете посоката на движение.
➔ Леко натиснете педала за движение.

Трябва да се чуе деблокирането на спирачката (контролната лампа за застопоряващата спирачка на обслужващия пулт изгасва). На равно място уредът трябва да тръгва да се движи леко. Щом се пусне педала, се чува зацепването на спирачката. Уреда трябва да се изключи и да се повика сервиза, ако гореспоменатото не стане.

K i b j Z q d b

⚠ ***Опасност***

Опасност от злополука. Ако уредът вече не показва спирачно въздействие, постъпете както следва:

➔ Ако на рампа с над 2% наклон при освобождаване на педала на газта уредът не застане на едно място, по причини за сигурност щепселът на акумулатора може да бъде по смисъла на функция аварийно изключване само тогава, когато ако предварително преди всяко пускане в експлоатация е била проверена съответстващата на правилата механична функция на застопоряващата спирачка.
➔ На равни места с наклон под 2% във всеки случай се издърпва щепсела на акумулатора.
➔ Уреда се изключва при достигане на покой (на равна повърхност) и се вика сервиза!
– Допълнително да се спазват указанията за поддръжка на спирачки.

I t l m \ Z g _

⚠ ***Опасност***

Опасност от преобръщане при твърде големи наклони.

➔ *По посока на движението да се преминава само по наклони до 10%.*

Опасност от преобръщане при бързо пътуване по завои.

Опасност от занасяне при мокри подове.

➔ *На завоите да се кара бавно.*

Опасност от преобръщане при нестабилна основа.

➔ *Уредът да се движи само на укрепена основа.*

Опасност от преобръщане при твърде голем страничен наклон.

➔ *Напречно на посоката на движение да се преминават само наклони до максимално 10%.*

Указание

Уредът е изграден така, че главата на четката да стърчи отдясно. Това дава възможност за прегледна работа в близост до колелата.

➔ Седнете и поставете ключовия прекъсвач на „1“.
➔ Настройте посоката на движение с превключвател посока на движение на обслужващия пулт.
➔ Скоростта на движение да се определи посредством задействане на педала на газта.
➔ Да се спре уреда: Да се отпусне педала на газта.

Указание

Посоката на движение може да бъде променена и по време на движението. Така могат да се почистят и силно замърсени места като многократно се пътува напред и назад.

I j _ I h \ Z j \ Z g _

При претоварване тяговият мотор се изключва след определено време. На дисплея се появява съобщение за повреда.
При прегряване на управлението се изключва съответният агрегат.

- ➔ Оставете уреда да се охлади минимум 15 минути.
- ➔ Поставете ключовия прекъсвач на „0“.
- ➔ Изчакайте кратко.
- ➔ Поставете ключовия прекъсвач на „1“.

G Z i t e g _ l] _ h j b \ g b f Z l _ j b Z e b

I h q b k l \ Z s i j _ i Z j Z l

⚠ ***Предупреждение***

Опасност от повреда. Използвайте само препоръчани средства за почистване. За други почистващи средства потребителят сам носи повишения риск във връзка с експлоатационната сигурност и опасността от злополуки.
Да се използват само почистващи средства, които не съдържат разтворители, солна и флуороводородна киселина.

Указание

Да не се използват силно пенливи почистващи средства.
Препоръчително средство за почистване:

M i h l j _ [Z	I h q b k l \ Z s i j _ i Z j Z l
Поддържащо почистване на всякакви водоустойчиви подове.	RM 780 RM 746
Поддържащо почистване на лъскави повърхности (напр. гранит)	RM 755 ES
Поддържащо почистване и основно почистване на промишлени подове	RM 69 ASF
Поддържащо почистване и основно почистване на фаянс от фини частици	RM 753
Поддържащо почистване на санитарен фаянс	RM 751
Почистване и дезинфекция на санитарен фаянс	RM 732
Премахване на покриващ слой на алкалосъдържащи подове (напр. PVC)	RM 752
Премахване на покривен слой на подове от линолеум	RM 754

I j y k g Z \ h ^ Z

- ➔ Отворете капака на резервоара за чиста вода.
- ➔ Напълнете чиста вода (максимално 60 °C) до 15 см под горния ръб на резервоара.
- ➔ Напълнете почистващо средство.
- ➔ Затворете капака на резервоара за чиста вода.

Указание

Преди първото пускане в експлоатация напълнете резервоара за чиста вода напълно, за да обезвъздушите водопроводната система.

J Z [h l Z [_ a Z \ l h f Z l b q g m h k l j h c k l \ h a Z ^ h a b j Z g g _ Z i h q b k l \ Z s h l h k j _ ^ k l \ h

При почистване в хигиенната област (напр. болници, предприятия за производство на хранителни продукти) и за основно почистване на силно замърсени подове.

- ➔ Отворете заключването на резервоара за чиста вода.
- ➔ Напълнете чиста вода (максимално 60 °C) до долния ръб на гърловината за пълнене.
- ➔ Добавете почистващо средство. Спазвайте указанията за дозиране.

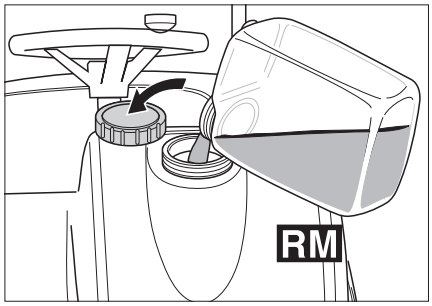

- ➔ Затворете заключването на резервоара за чиста вода.

M k l j h c k l \ a h Z ^ h a b j Z g g _ Z i h q b k l \ Z s h l k h j _ ^ k l \ (h i p b) y

Към чистата вода по пътя към почистващата глава едно приспособление за дозиране добавя почистващо средство.

⚠ ***Предупреждение***

Опасност от увреждане на приспособлението за дозиране. Почистващото средство не трябва да се добавя в резервоара за чиста вода.

Указание

С приспособлението за дозиране могат да се дозират максимално 3% почистващо средство.

- ➔ Бутилката с почистващо средство да се постави отпред в държача на резервоара за чиста вода.
- ➔ Да се развие капака на бутилката.
- ➔ Смукателния маркуч на приспособлението за дозиране да се постави в бутилката. Да се внимава за това, цедката на смукателния маркуч да бъде на пода на бутилката.
- ➔ Бутилката да се затвори с капака на приспособлението за дозиране.

Нивото на запълване на бутилката може да се види през вертикално прозорче. Щом нивото на запълване на почистващото средство наближи дъното на бутилката:

- ➔ бутилката с почистващо средство да се допълни респ. да се смени.

⚠ ***Предупреждение***

Ако трябва да се смени типа на почистващия препарат, смукателният маркуч предварително трябва да се изплакне с чиста вода (в продължение на 60 секунди при максимално количество на водата и 3% дозировка), за да се избягнат химически реакции.

Указание

Щом бутилката за почистващ препарат се изпразни напълно, устройството за дозиране да се задейства в продължение на 60 секунди при максимално количество на водата и 3% дозировка, за да може смукателният маркуч отново да се напълни изцяло с почистващ препарат.

Указание

При допълване респ. смяна на бутилката с почистващо средство, смукателния маркуч на приспособлението за дозиране да се закачи в отворения резервоар за чиста вода, за да не капни почистващо средство на пода.

Указание

При празен резервоар чиста вода се преустановява дозирането на почистващо средство. Почистващата глава продължава да работи без подаване на течност.

Указание

Щом започне да работи помпата за почистващото средство, това се изобразява с мигащо „C“ на дисплея.

I j h] j Z f b a Z i h q b k l \ Z g _

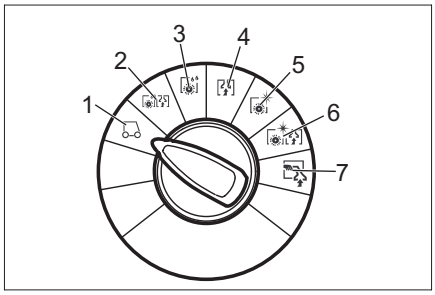

1 Пътуване
Пътуване до мястото на приложение.

2 Търкащо изсмукване
Почистете пода мокро и изсмучете мръсната вода.

3 Мокро търкане
Почистете пода мокро и оставете почистващото средство да подейства.

4 Изсмукване
Изсмукване на мръсната течност.
5 Полиране
Полиране на подове без нанасяне на течности.
6 Търкащо изсмукване без нанасяне на вода (полиращо изсмукване)
Полиране без нанасяне на течности и изсмукване на праха от полирането.
7 Ръчно почистване
Нанесете почистващата течност с дюза за стени, тавани и подове (опция) и отново изсмучете.

B g n h j f Z p b h g [_ n g l h g

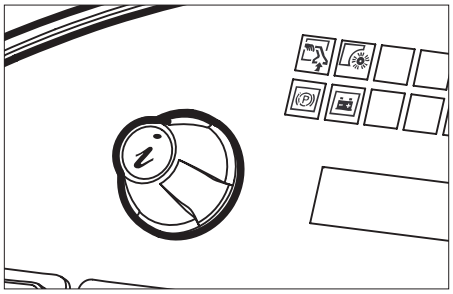

С информационния бутон се избират точки от менюто и се предприемат настройки.
– Завъртане надясно/ наляво се отваря с менюто напред/ назад.
– Натискането съобщава за избрана настройка.

G Z k l j h c d b

В менюто за обслужване се предприемат настройки за различни почистващи програми. Според почистващата програма могат да се настроят различен по брой параметри. Настройките се предприемат с информационния бутон.

F _ g x a Z h [k e m ` \ Z g _

➔ Бутонът за аварийно изключване се деблокира със завъртане.
➔ Седнете и поставете ключовия прекъсвач на „1“.
Дисплеят показва състоянието на акумулатора и нивото на чистата вода.
➔ Избор на почистваща програма.
➔ Менюто за обслужване се извиква посредством завъртане на информационния бутон.
➔ Избор на желаните параметри посредством завъртане на информационния бутон.
Настройваната в момента стойност се показва като лента.
➔ Натиснете информационния бутон, индикацията на лентата мига.
➔ Настройте отново параметрите посредством натискане на информационния бутон между „мин“ и „макс“.
➔ Променената настройка потвърдете посредством натискане на информационния бутон или изчакайте, докато настроената стойност се приеме автоматично.

Указание

Ако избрания параметър не се промени в продължение на 10 секунди, дисплеят превключва обратно на показанието за състоянието на акумулатора и нивото на чистата вода.
Еднаквите параметри на почистване могат да бъдат индивидуално настроени във всяка почистваща програма.
Налягането за притискане на четката може да бъде настроено само при движещ се уред в програмите Търкащо изсмукване, Мокро търкане, Полиране и Полиращо изсмукване.
Всички настройки остават запаметени и в състояние на уреда без ток.

< j t s Z g _ g Z i Z j Z f _ l j b l \ i t j \ h g Z q Z e g k Z h c g h k l

➔ В обслужващото меню изберете точката „Приемане на стойности Default?“ посредством завъртане на информационния бутон.
➔ Натиснете информационния бутон. Фабричната настройка на всички параметри се връща за всяка почистваща програма.

l Z j Z f _ l j b , d h b l h h] Z l ^ Z k _ g Z k l j h y l	f b g k l t i d Z : f Z d k	A Z [_ e _ ` d Z
Количество на водата	1:1:8	1=мин., 8=макс.
Дозиране на почистващото средство (опция)	0,5%:0,5%:3%	0,5=мин., 3=макс.
Налягане на четките	0:1:8	0=мин., 8=макс.
FACT (обороти на четките)	–	Power-, Whisper-, Fine Clean
Време за работа на четките при стоп	0сек:1сек:3сек	От състояние на покой до повдигане
Работна скорост	1:1:8	1=1км/ч, 8=6км/ч

В долната таблица са посочени фабричните настройки на параметрите за почистващите програми. Ако не са вписани параметри, съответният параметър не може да се настрои в посочената почистваща програма.

N Z [j b q g g Z Z k l j h c d Z

min ■■■■■□□ max	D h e b q _ k l g Z l \ h ^ Z l Z	G Z e y] Z g Z q _ l d b l _	J Z [h l g Z d h j h k l
L t j d Z s h b a k f m d \ Z g _	5	4	4
F h d j h l t j d Z g _	5	4	4
K m o b a k f m d \ Z g _	–	–	4
I h e b j Z g _	–	4	4
I h e b j Z s h b a k f m d \ Z g _	–	4	4

	> h a b j Z g g Z i h q b k l \ Z s h l k j _ ^ k l \ (h i p b y)	FACT (h [h j h l b g Z q _ l d b) l _	< j _ f _ a Z j Z [h l Z g Z q _ l d b l k e _ ^ b a d e x q \ Z g _
L t j d Z s h b a k f m d \ Z g _	1%	P	2сек
F h d j h l t j d Z g _	1%	P	2сек
I h e b j Z g _	–	P	0сек
I h e b j Z s h b a k f m d \ Z g _	–	P	0сек
P=Power Clean			

< d e x q \ Z g g _ Z m k l j h c k l \ h a h Z ^ h a b j Z g g _ Z i h q b k l \ Z s h l h k j _ ^ k l \ (h i p b y)

➔ Задействайте прекъсвач устройство за дозиране на почистващото средство.

Почистващото средство се дозира автоматично.

Указание

Дозирането на почистващото средство може да се настрои в менюто за обслужване.

Указание

Щом започне да работи помпата за почистващото средство, това се изобразява с мигащо „C“ на дисплея.

G Z k l j h c d Z g l a Z k f m d \ Z g _

G Z d e h g _ j h e h ` _ g b _

За подобрение на резултата от изсмукването на влакнести повърхности лентата на засмукване може да се завърти със до 5° наклон.

➔ Освобождаване на кръстатите ръчки.

➔ Завъртане на лента засмукване.

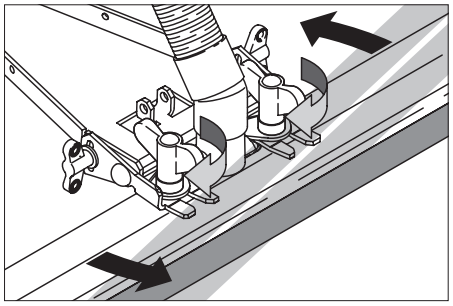

➔ Стегнете кръстатите ръчки.

G Z d e h g

При недостатъчен резултат от изсмукването наклона на правата лента засмукване може да се промени.

➔ Освободете крилчатите гайки.

➔ Наклонете лента изсмукване.

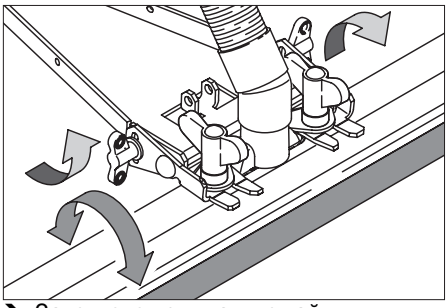

➔ Затегнете крилчатите гайки.

B a i j Z a g _ j l _ a _ j \ h Z j Z

B a i m k g _ f l j t k g Z l Z \ h ^ Z

Указание

Преливане на резервоара за мръсна вода. При пълен резервоар за мръсна вода смукателната турбина се изключва и контролната лампа „Резервоар мръсна вода“ мига. Всички почистващи програми с изсмукване са блокирани за една минута. Изпразване на резервоар мръсна вода.

⚠ Предупреждение

Да се спазват местните разпоредби за работа с отпадни води.

➔ Изпускателният маркуч да се свали от държача и да се спусне над подходящо приспособление за събиране.

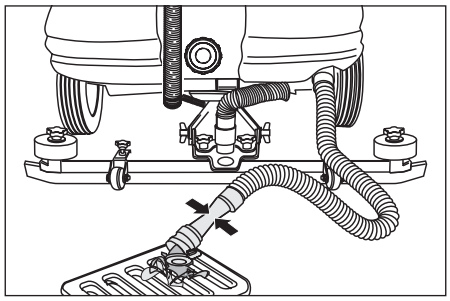

➔ Мръсната вода да се изпусне посредством отваряне на дозиращото приспособление на изпускателния маркуч.

➔ Резервоарът за мръсна вода да се изплакне с чиста вода.

> Z k _ b a i m k g l _ b k l Z l Z h ^ Z

➔ Куплунга на маркуча за изпускане на чистата вода да се отдели и да се държи над подходящо приспособление за събиране.

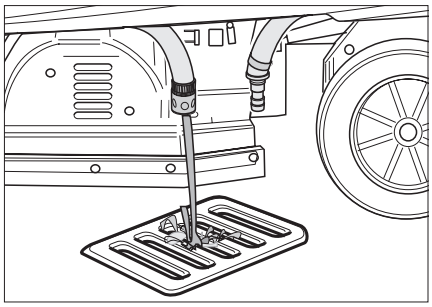

L j Z g k i h j l

⚠ Опасност

Опасност от нараняване! За товарене и разтоварване уреда може да се използва само по наклони до 10%. Да се движи бавно.

➔ За транспорт на превозно средство уреда да се осигури с обтягащи колани/ въжета против изплъзване.

< Z j b Z g B D

➔ Четките с шайби да се отстранят от главата на четката.

= j b ` b b i h ^ ^ j t ` d Z

⚠ Опасност

Опасност от нараняване! Преди всички работи по уреда ключовият прекъсвач да се постави на „0“ и да се извади ключа. Издърпайте щепсела на акумулатора.

Указание

Всмукващата турбина продължава да работи след изключване. Работите по поддръжката да се изпълняват едва след спиране на смукателната турбина.

➔ Мръсната вода и останалата чиста вода да се изпуснат и да се отстранят.

l e Z g i h i h ^ ^ j t ` d Z

K e _ ^ \ k y d Z h i h l j _ [Z

⚠ Предупреждение

Опасност от повреда. Уреда да не се облива с вода и да не се използват агресивни почистващи средства.

➔ Изпуснете мръсната вода.

➔ Резервоарът за мръсна вода да се изплакне с чиста вода.

➔ Проверете цедката за власинки, при необходимост я почистете.

➔ Само вариант BR: Резервоара за груби отпадъци да се свали и да се изпразни.

➔ Уредът да се почисти отвън с влажен, натопен в мека почистваща луга парцал.

➔ Засмукващите езичета и свалящите се езичета да се почистят, да се проверят за износване и при необходимост да се сменят.

➔ Четките да се проверят за износване, при необходимост да се сменят.

➔ Заредете акумулатора.

? ` _ f _ k _ q g h

➔ Полюсите на акумулатора да се проверят за износване, при необходимост да се изчеткат и да се смажат с многофункционална смазка. Да се внимава за правилното положение на свързващия кабел.

➔ Да се почистят уплътненията между резервоара за мръсна вода и капака, да се проверят за херметичност, при необходимост да се сменят.

➔ Да се провери функцията на автоматичната застопоряваща спирачка.

➔ При акумулатори, които не се нуждаят от поддръжка да се провери плътността на киселината на клетките.

➔ Да се почисти тунела на четките (само вариант BR).

? ` _] h ^ g h

➔ Препоръчаната инспекция да се проведе от сервиза.

> _ c g h k l h i h ^ ^ j t ` d Z l Z

> h] h \ h j a Z i h ^ ^ j t ` d Z

За надеждна работа на уреда можете да сключите договори за поддръжка с оторизирано бюро за продажби на Керхер.

> Z k _ k f _ g y h a Z k f m d \ Z s b l a b q _ l Z

➔ Да се свали засмукващата лента.

➔ Освобождаване на кръстатите ръчки.

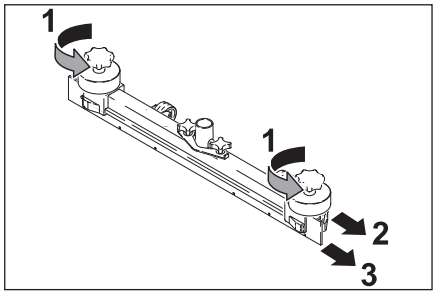

➔ Да се извадят пластмасовите части.
➔ Да се извадят засмукващите езичета.
➔ Да се вкарат нови засмукващи езичета.
➔ Да се вкарат нови пластмасови части.
➔ Стегнете кръстатите ръчки.

> Zk _k f _ g y l\ Z e h \ _ lg_ Zq _ l d b l _

➔ Освободете крилчатите гайки.
➔ Да се свали капака на лагера.

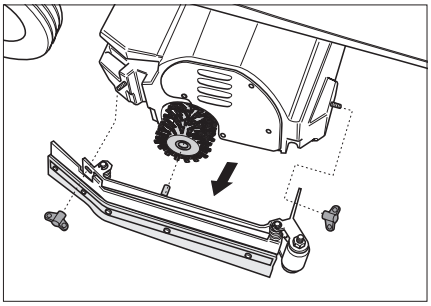

➔ Да се свали вала на четките, да се постави нов (да се спазят шестостенните отвори на валовете на четките).

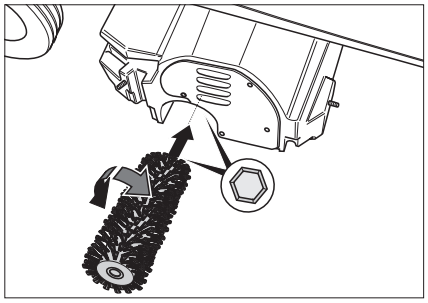

➔ Да се постави капака на лагера.
➔ Затегнете крилчатите гайки.
➔ Процеса да се повтори на противоположната страна.

> Zk _k f _ g y bq _ l d b lk_ r Z c [b

➔ Да се повдигнат четките с шайби.
➔ Четките с шайби да се завъртят с прибл. 45°.
➔ Четките с шайби да се свалят надолу.
➔ Поставяне на новите четки с шайби в обратна последователност.

A Z s b l Z l a Z f j t a \ Z g _

При опасност от измръзване:
➔ Да се изпразнят резервоарите за чиста и мръсна вода.
➔ Уреда да се прибере в помещение, защитено от замръзване.

l h \ j _ ^ b

⚠ ***Опасност***

Опасност от нараняване! Преди всички работи по уреда ключовият прекъсвач да се постави на „0“ и да се извади ключа. Издърпайте щепсела на акумулатора.

➔ Мръсната вода и останалата чиста вода да се изпуснат и да се отстранят.

При повреди, които не могат да бъдат отстранени с помощта на настоящата таблица, повикайте сервиза.

K f y g Zg Zi j _ ^ i Z a b l _ e b

Обслужващият уреда има право да сменя само автомобилните предпазители с плоски щекери със следните стойности:
– 7,5A (F1) – Захранване с управляващ ток и ток аварийно захранване.
– 30A (F4) – Захранване на хода и на модул принадлежности.

Указание

Дефектните предпазители (F2, F3) могат да се сменят само от сервиза. Ако тези предпазители са дефектни, сервизът трябва да провери условията за приложение и цялостното управление.

Управлението е разположено под обслужващия пулт. За да се достигне до предпазителите, предварително трябва да се отстрани капака на лявата страна на пространството за краката.
➔ Да се развие закрепващия винт на горния край на капака.
➔ Да се свали капака.
➔ Да се смени предпазителя.
➔ Да се постави капака.

Указание

Свързването на предпазителите е показано на вътрешната страна на капака.

l h d Z a Z ga bZ_ h \ j _ ^ Z

Дисплеят показва последователно наличните повреди в такт от 4 секунди (пример:

повреда функция стъргане
H1/022

Ако повредите все още се показват на дисплея след 4 секунди, постъпете както следва:
➔ Поставете ключовия прекъсвач на „0“.
➔ Изчакайте, докато изгасне текстът на дисплея.
➔ Поставете ключовия прекъсвач на „1“.
Едва когато повредата настъпи отново, изпълнете съответните мерки за отстраняване в посочената последователност. При това ключовият прекъсвач трябва да бъде включен в положение „0“ и щекерът на акумулатора да бъде изваден.
➔ Ако повредата не може да бъде отстранена, извикайте сервиза, като укажете кода/кодовете на повреди (в примера H1/022).

I h \ j _ ^ bk i h d Z a Z g\b^_b k i e _ y

I h d Z a Z g\b^_b k i e _ y		Ijbqbg Z	HlkljZgy\Zg_
Прекъсвач седалка прекъснат	seat switch open	Контактният прекъсвач на седалката не е активиран.	Уредът работи само, когато на седалката се намира обслужващо лице.
Отпуснете педала на газта!	release throttle?	При включване на ключовия прекъсвач педалът на газта е натиснат.	Преди включване на ключовия прекъсвач свалете крака си от педала на газта. Ако повредата се появява въпреки това, извикайте сервиза.
Празен акумулатор -> да се зареди!	battery empty -> charge!	Крайното напрежение на разреждане на акумулатора е достигнато. Агрегатите за почистване вече не могат да се използват. Задвижването и осветлението могат да бъдат активирани.	Занесете уреда до станция за зареждане и заредете акумулатора.
Акумулаторът е дълбоко разреден	battery totally discharged!	Изгубен е повече от допустимия капацитет на акумулатора. Всички агрегати се изключват. Машината вече не е готова за работа.	Ръчно да се деблокира спирачката на предните колела. (Внимание! Уредът вече няма спирачно въздействие!). Ако не е възможно деблокиране, повикайте сервиза. Избутайте уреда до станцията за зареждане. Заредете акумулатора.
Мръсният резервоар е пълен почистването спира	sewage tank full cleaning stops	Резервоарът за мръсна вода е пълен.	Изпразване на резервоар мръсна вода.
Работните часове са поставени на 0!	operating hours set to 0!	Вътрешна повреда за уреда при запаметяване на работните часове. При нов старт всички работни часове се връщат на 0.	Няма, за информация.
Управлението е горещо! Да се остави да се охлади!	moduletemp. high let cool down!	Управлението е твърде горещо.	Поставете ключовия прекъсвач на „0“. Да се изчака минимум 10 минути. Поставете ключовия прекъсвач на „1“.
Тяговият мотор е горещ! Да се остави да се охлади!	drive motor hot! let cool down!	Тяговият мотор е прегрял поради пътуване по наклон или блокирала спирачка.	Поставете ключовия прекъсвач на „0“. Да се изчака минимум 10 минути. Поставете ключовия прекъсвач на „1“. Ако е възможно, пътувайте с уреда само по равна повърхност. При необходимост проверете застопоряващата спирачка и педала на газта.
Защитата е отворена!!	contactor open!!	Повреда в управлението.	Поставете ключовия прекъсвач на „0“. Да се изчака минимум 10 секунди. Поставете ключовия прекъсвач на „1“.
Изключване, липсва захранване на шината	Shutdown, missing bus supply		Уведомете сервиза.

I h \ j _ ^ b[_ ai h d Z a Z g\b^_b k i e _ y

G _ b a i j Z \ g h k l	HlkljZgy\Zg_
Уредът не може да се стартира	Пъхнете щепсела на акумулатора.
	Поставете ключовия прекъсвач на „1“.
	Да се провери предпазител F1, при необходимост да се смени. *
	Проверете акумулатора, при необходимост го заредете.
Недостатъчно количество на водата	Да се провери нивото на чистата вода, при необходимост да се допълни резервоара.
	Маркучите да се проверят за запушване, при необходимост да се почистят.
	Да се почисти филтъра за чиста вода.
Недостатъчна мощност на изсмукване	Да се почистят уплътненията между резервоара за мръсна вода и капака, да се проверят за херметичност, при необходимост да се сменят.
	Да се почисти плоския филтър на смукателния щуцер на всмукващата турбина.
	Да се почистят засмукващите езичета на лента засмукване, при необходимост да се сменят.
	Смукателния маркуч да се провери за запушване, при необходимост да се почисти.
	Смукателния маркуч да се провери за херметичност, при необходимост да се сменят.
	Проверете, дали капакът на изпускателния маркуч за мръсна вода е затворен.
	Проверете настройката на лента засмукване.
Недостатъчен резултат от почистването	Настройка на налягането на притискане.
	Четките да се проверят за износване, при необходимост да се сменят.
Четките не се въртят	Да се намали налягането на притискане.
	Проверете, дали чужди тела не са блокирали четките, при необходимост ги отстранете.
Опционалната лампа за кръгово осветление и/или работната светлина не светят	Да се провери предпазител F4, при необходимост да се смени. *
* Предпазителите се намират в цоклите на плоските щекери на планка проводници и са достъпни след отваряне на капака.	

I j b g Z ^ e _ ` g h k l b

H [h a g Z q _ g b _	‹ g Zq Z k l b BR 75/140	‹ g Zq Z k l b BR 90/140	Hi b k Z g b _	; j h y	M j _ ^ t k _ g m ` ^ Zh l [j h c BR 75 (BR 90)
Валяк на четката, бял (мек)	6.906-496	6.906-010	За полиране и поддържащо почистване на чувствителни подове.	1	2
Валяк на четката, червен (среден, Standard)	5.762-285	6.906-007	За поддържащо почистване също и на по-силно замърсени подове.	1	2
Валяк на четката, оранжев (висок/дълбок)	6.906-495	6.906-009	За стъргане на структурни подове (предпазен фаянс и т.н.).	1	2
Валяк на четката, зелен (твърд)	6.906-494	6.906-008	За основно почистване на силно замърсени подове и за премахване на покривен слой (напр. восък, акрилати).	1	2
Валяк на четката, черен (много твърд)	6.906-497	6.906-252		1	2
Вал на подложката на валяка	4.762-316	4.762-189	За поемане на подложката на валяка.	1	2
Подложка на валяка, бяла (много мека)	6.369-389	6.369-389		20	2 (3)
Подложка на валяка, жълта (мека)	6.369-454	6.369-454	За полиране на подове.	20	2 (3)
Подложка на валяка, червена (средна)	6.369-456	6.369-456	За почистване на леко замърсени подове.	20	2 (3)
Подложка на валяка, зелена (твърда)	6.369-455	6.369-455	За почистване на нормално до силно замърсени подове.	20	2 (3)
Гумена фаска работна глава за под	5.394-640	5.394-640	стандартен	1	2
Гумена фаска работна глава за под	5.394-754	5.394-754	специално устойчив на износване	1	2

H [h a g Z q _ g b _	‹ g Zq Z k l b BD 75/140	‹ g Zq Z k l b BD 90/140	Hi b k Z g b _	; j h y	M j _ ^ t k _ g m ` ^ Zh l [j h c BD 75 (BD 90)
Четка с шайби, натур (мека)	6.369-492	6.906-056	За полиране на подове.	1	2
Четка с шайба, червена (средна, Standard)	6.906-346	6.906-054	За почистване на леко замърсени или чувствителни подове.	1	2
Четка с шайба, черна (твърда)	6.906-491	6.906-055	За почистване на силно замърсени подове.	1	2
Възбуждащ диск	6.906-493	6.906-332	За поемане на подложки.	1	2
Дискова подложка, червена (средна)	6.369-791	6.369-024	За почистване на леко замърсени подове.	5	2
Дискова подложка, зелена (твърда)	6.369-790	6.369-023	За почистване на силно замърсени подове.	5	2
Дискова подложка, черна (много твърда)	6.369-789	6.369-022	За почистване на силно замърсени подове.	5	2
Гумена фаска, сива	6.273-214	6.273-214	стандартен	20	2 (3)
Гумена фаска, маслоустойчива	6.273-208	6.273-208	маслоустойчива	20	2 (3)
Лента засмукване, права	4.777-049	4.777-049	стандартен	1	1
Лента засмукване, огъната	4.777-056	4.777-056	стандартен	1	1
Гумена фаска работна глава за под	5.394-640	5.394-640	стандартен	1	2
Гумена фаска работна глава за под	5.394-754	5.394-754	специално устойчив на износване	1	2

I j b k l Z \ d b

Приставка впръскващо изсмукване	2.640-186	Облекчава почистването на недостъпни места.
Приставка режим рециклиране	2.640-201	Удължава времето на работа без зареждане на гориво.
Приставка защитен покрив (само BR/BD 90/140)	2.640-185	Запазва от падащи предмети.
Приставка лампа за кръгово осветяване	2.640-108	
Приставка работно осветление	2.640-109	
Приставка облегалка за гърба	2.640-681	

L _ o g b q _ k^ d Z b g g b

		BR 90/140 R	BR 75/140 R Eco	BD 90/140 R	BD 75/140 R Eco
F h s g h k l					
Номинално напрежение	V	24	24	24	24
Капацитет на акумулатора	Ah (5h)	400	240	400	240
Средна консумирана мощност	W	3100	2100	2800	2100
Мощност на тяговия мотор (номинална мощност)	W	600	600	600	600
Мощност на смукателния мотор	W	800	800	800	800
Мощност на мотора на четките	W	2x 750	2x 600	2x 600	2x 600
B a k f m d \ Z g _					
Смукателна мощност, количество на въздуха	л/сек	28	28	28	28
Смукателна мощност, вакуум	kPa	14	14	14	14
I h q b k l \ Z s b q _ l d b					
Работна ширина	мм	900	750	900	750
Диаметър на четките	мм	110	110	460	400
Обороти на четките	1/мин	1300	1200	180	160
F _ j d b b l _] e Z					
Скорост на движение (макс.)	км/ч	6	6	6	6
Способност за изкачване (макс.)	%	10	10	10	10
Теоретична повърхностна мощност	м²/ч	3000	3000	3600	3600
Обем резервоар чиста/ мръсна вода	л	140/140	140/140	140/140	140/140
Дължина	мм	1550	1550	1550	1550
Широчина	мм	940	870	940	870
Височина	мм	1340	1340	1340	1340
Тегло (с/без акумулатор)	кг	550/230	550/230	550/230	550/230
R m f g b _ f b k b b					
Допустимо ниво на шум (EN 60704-1)	dB(A)	70	70	70	70
< b [j Z p b b g Z m j _ ^ Z					
Обща стойност вибрации (ISO 5349)					
Рамена, волан	м/сек²	0,1	0,1	0,1	0,1
Крачета, педали	м/сек²	0,1	0,1	0,1	0,1
Повърхност на седалката	м/сек²	0,1	0,1	0,1	0,1

> _ d e Z j Z p b Z y k t h l \ _ l k l \ b g _ Z? H

С настоящото декларираме, че цитираната по-долу машина съответства по концепция и конструкция, както и по начин на производство, прилаган от нас, на съответните основни изисквания за техническа безопасност и безвредност на Директивите на ЕО. При промени на машината, които не са съгласувани с нас, настоящата декларация губи валидност.
ПРОДУКТ: Уред за почистване на подове машина, на която се седи
ТИП: 1.246-xxx, 1.480-xxx
Намиращи приложение Директиви на ЕО:
98/37/ЕО73/23/ЕИО (+93/68/ЕИО)89/336/ЕИО (+91/263/ЕИО, 92/31/ЕИО, 93/68/ЕИО)
Приложими хармонизирани стандарти:
DIN EN 60 335-1DIN EN 60 335-2-29
DIN EN 60 335-2-72
DIN EN 55 014-1: 2000 + A1: 2001 + A2: 2002DIN EN 55 014-2: 1997 + A1: 2001DIN EN 61 000-3-2: 2000DIN EN 61 000 -3 -3: 1995 + A1: 2001
Приложими национални стандарти:

--
Вътрешно фирмени мерки гарантират, че уредите серийно производство винаги съответстват на изискванията на актуалните Директиви на ЕС и на прилаганите стандарти. Подписалите действат по възложение и като пълномощници на управителното тяло.

5.957-712 (01/05)

Командитно дружество „Алфред Керхер". Седалище Виненден.
Регистрирано при: Вайблинген, HRA 169.
Лично отговорен съдружник. „Керхер Почистваща техника" ООД. Седалище Виненден, 2404, регистрирано при съда Вайблинген, HRB
Търговски директори: д-р Бернхард Граф, Хартмут Йенер, Георг Метц

Алфред Керхер ООД Ко. КД
Системи за почистване
ул. "Алфред Керхер" 28-40
Пощенска кутия 160
Германия 71349 Виненден
тел.:++49 7195 14-0
факс :++49 7195 14-2212

H. Jenner S. Reiser

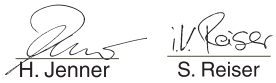

= Z j Z g p b y

Във всяка страна важат гаранционните условия, публикувани от оторизираната от нас дистрибуторска фирма. Евентуални повреди на Вашия уред ще отстраним в рамките на гаранционния срок безплатно, ако се касае за дефект в материалите или при производство. В гаранционен случай се обърнете към дистрибутора или най-близкия оторизиран сервиз, като представите касовата бележка.

A Z j y ^ g m k l j h c k l \ h \ Z j b Z g Package

M d Z a Z g a b Z y _ a h i Z k g h k l

Преди първия пуск на Вашия уред прочетете това Упътване за експлоатация и го спазвайте. Спазвайте указанията на производителя на акумулатора.

⚠ ***Опасност***

- *Дръжте децата далеч от акумулаторите и зарядното устройство.*
- *Щепселът на зарядното устройство не бива да се удължава.*
- *Зарядното устройство може да се използва само за препоръчаните акумулатори. Ако на зарядното устройство се свържат грешни акумулатори, акумулаторите могат прекомерно да изкипят, да прекипят и да експлоадират.*
- *Зарядното устройство може да се използва само в посоченото производствено монтажно положение.*

M i h l j _ [Z k t h [j Z a _ g k Z i j _ ^ g Z a g Z q _ g b _ l h

Използвайте това зарядно устройство само в съответствие със задачите в настоящото Упътване за експлоатация.

- Зарядното устройство може да се използва само за безупречни оловни акумулатори.
- Зарядното устройство може да се използва само за оловни акумулатори, които се нуждаят от малка поддръжка с номинално напрежение от 24 волта.
- Зарядното устройство може да се задейства със следните предпазители от страна на предпазителя: Стопяем предпазител минимум 10 A gL или предпазителен автомат минимум 10 A (B- или C-характеристика).

D h g l j h e g b Z f i b

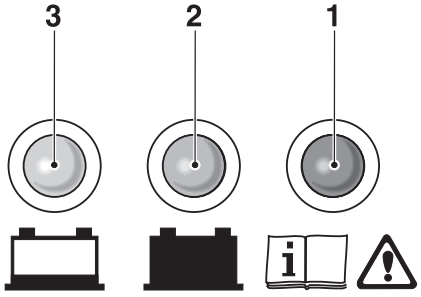

1 червен LED свети = повреда зарядно устройство/акумулатор, уведомете сервиза
2 зелен LED свети = акумулаторът е пълен
3 жълт LED свети = акумулаторът се зарежда

I m k d Z g _ d k i e h Z l Z p b y

⚠ ***Опасност***

Опасност от експлозия!

- *Не използвайте акумулаторите на открито, на транспортни пътища, не в застрашени от експлозия помещения и не в помещения с електрически проводим прах.*
- *При зареждането на акумулатори могат да възникнат експлозивни вещества. Не пушете в близост до акумулатори и зарядното устройство. Избягвайте образуване на огън и искри.*
- *При зареждане на акумулаторите да не се затварят въздушните отвори на уреда. Дръжте капака на почистващия уред отворен по време на процеса на зареждане.*

➔ Щепсела на зарядното устройство подвържете на заземен контакт на мрежа 230 V. Процесът на зареждане започва автоматично.

I h ^ ^ j t ` d Z

Зарядното устройство не се нуждае от поддръжка. Тъй като някои части подлежат на износване, ние препоръчваме зарядното устройство редовно да се дава за проверка на специалист.

Уредът може да се отваря и поправя само от електротехник. Моля обърнете се към Вашия сервиз.

L _ o g b q _ k ^ d Z l g g b

Напрежение от мрежата	220-230 V, 50 Hz
Изходно напрежение	24 V
Изходящ ток	макс. 50 A
Изходящ ток Eco	макс. 36 A
Характеристика на зареждане	IUIa със степен на запазване
Околна температура	0-40 °C
Влажност на въздуха, не оросяваща	0-90%
Тегло	5,5 кг
Вид защита	IP 20
Клас защита	I
Размери (височина x широчина x дълбочина)	85x219x308 мм

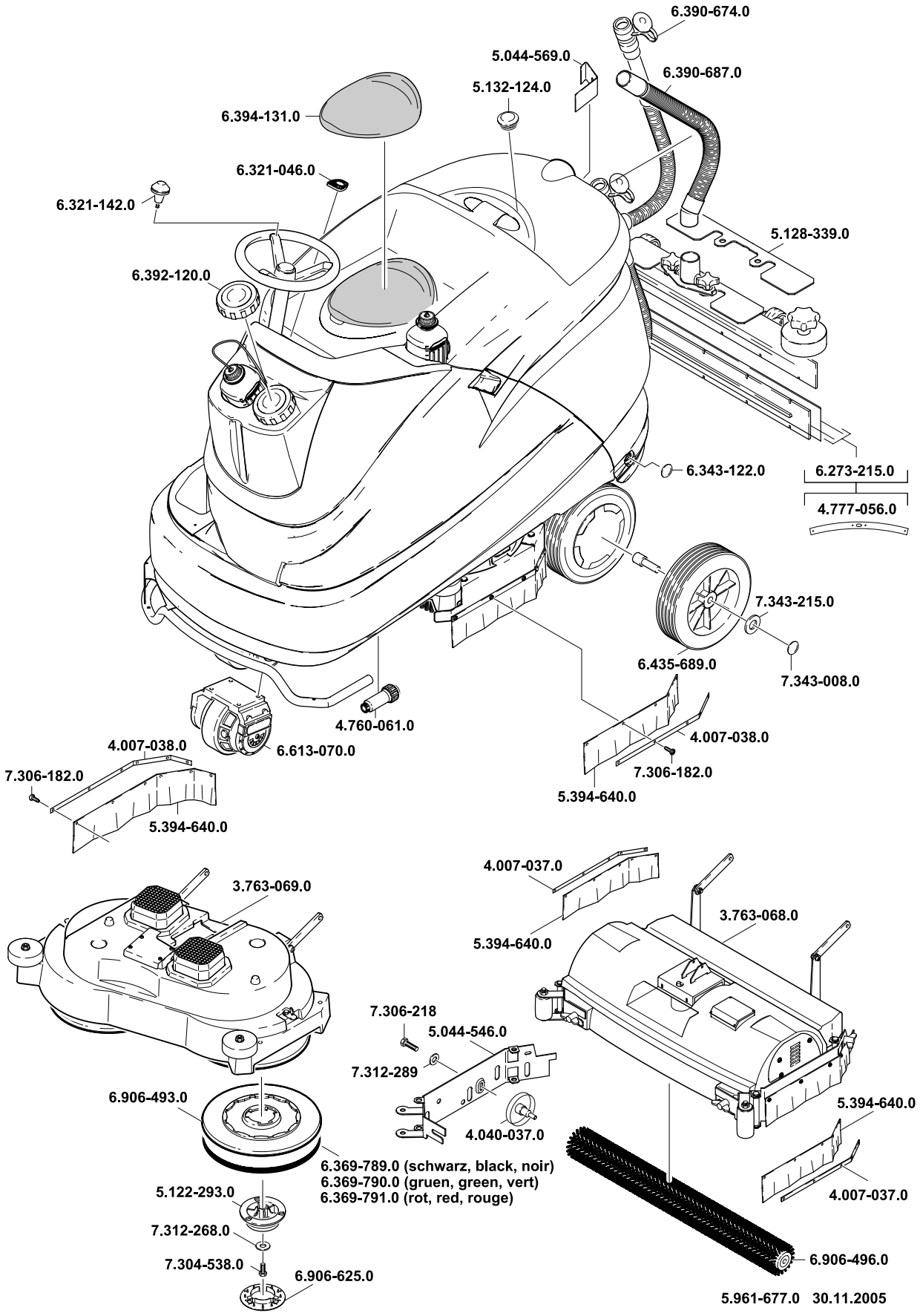
6.390-674.0
5.044-569.0
6.390-687.0
5.132-124.0
6.394-131.0
6.321-046.0
6.321-142.0
5.128-339.0
6.392-120.0
6.343-122.0
6.273-215.0
4.777-056.0
7.343-215.0
6.435-689.0
7.343-008.0
4.760-061.0
6.613-070.0
4.007-038.0
7.306-182.0
5.394-640.0
4.007-038.0
7.306-182.0
5.394-640.0
3.763-069.0
4.007-037.0
5.394-640.0
3.763-068.0
7.306-218
5.044-546.0
7.312-289
4.040-037.0
6.906-493.0
6.369-789.0 (schwarz, black, noir)
6.369-790.0 (gruen, green, vert)
6.369-791.0 (rot, red, rouge)
5.394-640.0
4.007-037.0
5.122-293.0
7.312-268.0
7.304-538.0
6.906-625.0
6.906-496.0
5.961-677.0 30.11.2005

AE Karcher FZE, P.O. Box 17416, Jebel Ali Free Zone (South), Dubai, United Arab Emirates,
☎+971 4 886-1177, www.kaercher.com

AT Alfred Kärcher Ges.m.b.H., Lichtblaustraße 7, 1220 Wien,
☎+43-1-25060-0, www.kaercher.at

AU Kärcher Pty. Ltd., 40 Koornang Road, Scoresby VIC 3179, Victoria,
☎+61-3-9765-2300, www.karcher.com.au

BE Kärcher N.V., Industrieweg 12, 2320 Hoogstraten,
☎+32-3-340 07 11, www.karcher.be

BR Kärcher Indústria e Comércio Ltda., Av. Professor Benedicto Montenegro no 419, Betel, Paulínia - Estado de Sao Paulo, CEP 13.140-000
☎+55-19-3884-9100, www.karcher.com.br

CA Kärcher Canada Inc., 6535 Millcreek Road, Unit 67, Mississauga, ON, L5N 2M2,
☎+1-905-672-8233, www.karcher.ca

CH Kärcher AG, Industriestrasse, 8108 Dällikon, Kärcher SA, Croix du Péage, 1029 Villars-Ste-Croix,
☎0844 850 864, www.kaercher.ch

CN Kärcher (Shanghai) Cleaning Systems, Co., Ltd., Part F, 2nd Floor, Building 17, No. 33, XI YA Road, Waigaogiao Free Trade, Pudong, Shanghai, 200131
☎+86-21 5076 8018, www.karcher.cn

CZ Kärcher spol. s r.o., Modletice c.p. 141, CZ-251 01 Ricany,
☎+420/323/606 014, www.kaercher.cz

DE Alfred Kärcher Vertriebs-GmbH, Friedrich-List-Straße 4, 71364 Winnenden,
☎+49-7195/903-0, www.kaercher.de

DK Kärcher Rengøringssystemer A/S, Helge Nielsens Allë 7 A, 8723 Løsning,
☎+45-70206667, www.karcher.dk

ES Kärcher, S.A., Pol. Industrial Font del Radium, Calle Josep Trueta, 6-7, 08403 Granollers (Barcelona),
☎+34-902 17 00 68, www.karcher.es

F Kärcher S.A.S., 5, avenue des Coquelicots, Z.A. des Petits Carreaux, 94865 Bonneuil-sur-Marne,
☎+33-1-4399-6770, www.karcher.fr

FI Kärcher OY, Yrittäjäntie 17, 01800 Klaukkala,
☎+358-207 413 600, www.karcher.fi

GB Kärcher (U.K.) Ltd., Kärcher House, Beaumont Road, Banbury, Oxon OX16 1TB,
☎+44-1295-752-000, www.karcher.co.uk

GR Kärcher Cleaning Systems A.E., 31-33, Nikitara str. & Konstantinoupoleos str., 136 71 Aharnes,
☎+30-210-2316-153, www.karcher.gr

HK Kärcher Limited, Unit 10, 17/F., Apec Plaza, 49 Hoi Yuen Road, Kwun Tong, Kowloon,
☎++(852)-2357-5863, www.karcher.com.hk

HU Kärcher Hungaria KFT, Tormásrét ut 2., (Vendelpark), 2051 Biatorbagy,
☎+36-23-530-64-0, www.kaercher.hu

I Kärcher S.p.A., Via A. Vespucci 19, 21013 Gallarate (VA),
☎+39-848-998877, www.karcher.it

IE Kärcher Limited (Ireland), 12 Willow Business Park, Nangor Road, Dublin 12,
☎(01) 409 7777, www.kaercher.ie

JP Kärcher (Japan) Co., Ltd., Irene Kärcher Building, No. 2, Matsusaka-Daira 3-chome, Taiwa-cho, Kurokawa-gun, Miyagi 981-3408,
☎+81-22-344-3140, www.karcher.co.jp

KR Karcher Co. Ltd. (South Korea), 2nd Floor , Youngjae Building, 50-1, 51-1, Sansoo-dong, Mapo-ku, Seoul 121-060,
☎+82-2-322 6598, www.karcher.co.kr

MX Karcher México, SA de CV, Av. Gustavo Baz Sur No. 29-C, Col. Naucalpan Centro, Naucalpan, Edo. de México, C.P. 53000 México,
☎+52-55-5357-04-28, www.karcher.com.mx

MY Karcher Cleaning Systems Sdn. Bhd., 71 & 73 Jalan TPK 2/8, Taman Perindustrian Kinrara, Seksyen 2, 47100 Puchong, Selangor Darul Ehsan, Malaysia,
☎+603 8073 3000, www.karcher.com.my

NL Kärcher B.V., Postbus 474, 4870 AL Etten-Leur,
☎0900-33 666 33, www.karcher.nl

NO Kärcher AS, Stanseveien 31, 0976 Oslo, Norway,
☎+47 815 20 600, www.karcher.no

NZ Karcher Limited, 12 Ron Driver Place, East Tamaki, Auckland, New Zealand,
☎+64 (9) 274-4603, www.karcher.co.nz

PL Kärcher Sp. z o.o., Ul. Stawowa 140, 31-346 Kraków,
☎+48-12-6397-222, www.karcher.pl

RO Karcher Romania srl, Sos. Odaii 439, Sector 1, RO-013606 BUKAREST,
☎+40 37 2709001, www.kaercher.ro

RU Karcher Ltd. Service Center, Leningradsky avenue, 68, Building 2, Moscow, 125315
☎+7-495 789 90 76, www.karcher.ru

SE Kärcher AB, Tagenevägen 31, 42502 Hisings-Kärra,
☎+46 (0)31-577 300, www.karcher.se

SGP Karcher South East Asia Pte. Ltd., 5 Toh Guan Road East, #01-00 Freight Links Express Distripark, Singapore 608831,
☎+65-6897-1811, www.karcher.com.sg

SK Kärcher Slovakia, s.r.o., Beniakova 2, SK-94901 NITRA,
☎+421 37 6555 798, www.kaercher.sk

TR Kärcher Servis Ticaret A.S., 9 Eylül Mahallesi, 307 Sokak No. 6, Gaziemir / Izmir,
☎+90-232-252-0708, +90-232-251-3578, www.karcher.com.tr

TW Karcher Limited, 7/F, No. 66, Jhongjheng Rd., Sinjhuang City, Taipei County 24243, Taiwan,
☎+886-2-2991-5533, +886-800-666-825, www.karcher.com.tw

UA Kärcher TOV, Kilzeva doroga, 9, 03191 Kiew,
☎+380 44 594 7576, www.karcher.com.ua

USA To locate your local dealer please visit our web site at http://www.karchercommercial.com or call us at 888.805.9852

ZA Kärcher (Pty) Ltd., 144 Kuschke Street, Meadowdale, Edenvale, 1614,
☎+27-11-574-5360, www.karcher.co.za